Ente Nazionale per l'Aviazione Civile

AEROPORTO CIVILE DI LAMEZIA TERME (CZ)

LOTTO L1 - Sviluppo aerostazione passeggeri
CUP: H84G22000030009
LOTTO L2 - Interventi per la security e la digitalizzazione
CUP: H86I22000390002
LOTTO L6 - Potenziamento delle reti di sottoservizi e impianti tecnologici
CUP: H84G22000060009

PROGETTO ESECUTIVO

LOTTO L1

IMPIANTI ELETTRICI E SPECIALI - STATO DI PROGETTO
Terminal partenze - Schemi quadri elettrici di locale

GRUPPO DI PROGETTAZIONE Raggruppamento Temporaneo di Professionisti	TECHNITAL	ETS Engineering and Technical Services S.p.A.
	Direttore Tecnico e Responsabile integrazione prestazioni specialistiche: ing. Filippo Busola Geologia: dott. Emanuele Fresia Progettazione idraulica: ing. Alessandro Cacciatori Project Manager: ing. Emanuela Perina CSP: arch. Elisabeth Foroni	Direttore Tecnico: ing. Giambattista Parietti Progettazione Specialistica Impianti: ing. Marco Bergami p.i. Daniele Togni ing. Enrico Facchinetti
AERTEC	VALLE 3.0	incide
Direttore tecnico: ing. Aeronautico Carlos Berenguer López Responsabile sistemi di trasporto: ing. Pedro Tena Calderón	Direttore tecnico: arch. Emanuela Valle Progettazione architettonica: arch. Maria Camilla Valle arch. Leonardo Giovannozzi	Direttore tecnico e progettazione strutturale: ing. Gianluca Vallerini Coordinatore progettazione strutture: ing. Matteo Pagnozzi

CODICE ELABORATO								REVISIONE		
Fase	Lotto	Ambito	Disciplina	Tipo	Numero	Rev	Scala	Id.	Data	Descrizione
E	L1	01	ELE	SH	03	A		A	FEBBRAIO 2025	EMISSIONE
								B		
								C		
								E		
NOME FILE: AI015P-E-L1-01-ELE-SH-03-A								REDAZIONE:	R. Milesi	ETS

Visto del Committente: **Società Aeroportuale Calabrese S.p.A.**		
INTERVENTO FACENTE PARTE DEL Contratto Istituzionale di Sviluppo "CIS VOLARE"	IL RESPONSABILE DEL PROCEDIMENTO: ing. Ferdinando Saracco	IL POST HOLDER DI AREA: OPERATIONAL SERVICES MANAGER: Emilio Parrilla PASSENGER EXPERIENCE MANAGER: Sabrina Mileto PH PROGETTAZIONE: Ferdinando Saracco
Approvazione **ENAC:**		

NUMERO FOGLIO	NOME QUADRO	TITOLO
01	-	COPERTINA
02	-	ELENCO FOGLI E REVISIONI
03	-	ELENCO FOGLI E REVISIONI
04	-	LEGENDA SIMBOLI
05	-	TABELLE DI POSA DEI CONDUTTORI
06	QUADRO COMPONENTI IMPIANTO KNX (QKNX)	CARATTERISTICHE DEL QUADRO
07	QUADRO COMPONENTI IMPIANTO KNX (QKNX)	VISTA FRONTE QUADRO
08	QUADRO COMPONENTI IMPIANTO KNX (QKNX)	SCHEMA UNIFILARE DI POTENZA
09	QUADRO COMPONENTI IMPIANTO KNX (QKNX)	SCHEMA UNIFILARE DI POTENZA
10	QUADRO COMPONENTI IMPIANTO KNX (QKNX)	SCHEMA MULTIFILARE FUNZIONALE
11	QUADRO COMPONENTI IMPIANTO KNX (QKNX)	TABELLA FUNZIONI
12	QUADRO COMPONENTI IMPIANTO KNX (QKNX)	ALIMENTATORE KNX
13	QUADRO COMPONENTI IMPIANTO KNX (QKNX)	LINEA 1 - ACCOPPIATORE KNX
14	QUADRO COMPONENTI IMPIANTO KNX (QKNX)	LINEA 1 - ALIMENTATORE KNX
15	QUADRO COMPONENTI IMPIANTO KNX (QKNX)	LINEA 2 - ACCOPPIATORE KNX
16	QUADRO COMPONENTI IMPIANTO KNX (QKNX)	LINEA 2 - ALIMENTATORE KNX
17	QUADRO COMPONENTI IMPIANTO KNX (QKNX)	LINEA 3 - ACCOPPIATORE KNX
18	QUADRO COMPONENTI IMPIANTO KNX (QKNX)	LINEA 4 - ACCOPPIATORE KNX
19	QUADRO COMPONENTI IMPIANTO KNX (QKNX)	LINEA 4 - ALIMENTATORE KNX
20	QUADRO COMPONENTI IMPIANTO KNX (QKNX)	LINEA 5 - ACCOPPIATORE KNX
21	QUADRO COMPONENTI IMPIANTO KNX (QKNX)	LINEA 5 - ALIMENTATORE KNX
22	QUADRO COMPONENTI IMPIANTO KNX (QKNX)	IP-GATEWAY
23	QUADRO COMPONENTI IMPIANTO KNX (QKNX)	IP-GATEWAY
24	QUADRO COMPONENTI IMPIANTO KNX (QKNX)	IP-GATEWAY
25	QUADRO COMPONENTI IMPIANTO KNX (QKNX)	IP-GATEWAY
26	QUADRO COMPONENTI IMPIANTO KNX (QKNX)	GATEWAY KNX-DALI
27	QUADRO COMPONENTI IMPIANTO KNX (QKNX)	GATEWAY KNX-DALI
28	QUADRO COMPONENTI IMPIANTO KNX (QKNX)	GATEWAY KNX-DALI
29	QUADRO COMPONENTI IMPIANTO KNX (QKNX)	GATEWAY KNX-DALI
30	QUADRO COMPONENTI IMPIANTO KNX (QKNX)	GATEWAY KNX-DALI
31	QUADRO COMPONENTI IMPIANTO KNX (QKNX)	GATEWAY KNX-DALI
32	QUADRO COMPONENTI IMPIANTO KNX (QKNX)	GATEWAY KNX-DALI
33	QUADRO COMPONENTI IMPIANTO KNX (QKNX)	GATEWAY KNX-DALI
33	QUADRO COMPONENTI IMPIANTO KNX (QKNX)	GATEWAY KNX-DALI
34	QUADRO COMPONENTI IMPIANTO KNX (QKNX)	GATEWAY KNX-DALI
35	QUADRO COMPONENTI IMPIANTO KNX (QKNX)	GATEWAY KNX-DALI
36	QUADRO COMPONENTI IMPIANTO KNX (QKNX)	GATEWAY KNX-DALI
37	QUADRO COMPONENTI IMPIANTO KNX (QKNX)	GATEWAY KNX-DALI
38	QUADRO COMPONENTI IMPIANTO KNX (QKNX)	GATEWAY KNX-DALI
39	QUADRO COMPONENTI IMPIANTO KNX (QKNX)	GATEWAY KNX-DALI

NUMERO FOGLIO	NOME QUADRO	TITOLO
40	QUADRO COMPONENTI IMPIANTO KNX (QKNX)	GATEWAY KNX-DALI
41	QUADRO COMPONENTI IMPIANTO KNX (QKNX)	GATEWAY KNX-DALI
42	QUADRO COMPONENTI IMPIANTO KNX (QKNX)	GATEWAY KNX-DALI
43	QUADRO COMPONENTI IMPIANTO KNX (QKNX)	GATEWAY KNX-DALI
44	QUADRO COMPONENTI IMPIANTO KNX (QKNX)	GATEWAY KNX-DALI
45	QUADRO COMPONENTI IMPIANTO KNX (QKNX)	GATEWAY KNX-DALI
46	QUADRO COMPONENTI IMPIANTO KNX (QKNX)	GATEWAY KNX-DALI
47	QUADRO COMPONENTI IMPIANTO KNX (QKNX)	GATEWAY KNX-DALI
48	QUADRO COMPONENTI IMPIANTO KNX (QKNX)	RILEVATORI ESTERNI
49	QUADRO COMPONENTI IMPIANTO KNX (QKNX)	RILEVATORI ESTERNI
50	QUADRO ELETTRICO TIPOLOGICO CORPO BAGNI PUBBLICI (QE.WC TIPO 1)	CARATTERISTICHE DEL QUADRO
51	QUADRO ELETTRICO TIPOLOGICO CORPO BAGNI PUBBLICI (QE.WC TIPO 1)	VISTA FRONTE QUADRO
52	QUADRO ELETTRICO TIPOLOGICO CORPO BAGNI PUBBLICI (QE.WC TIPO 1)	SCHEMA UNIFILARE DI POTENZA
53	QUADRO ELETTRICO TIPOLOGICO CORPO BAGNI PUBBLICI (QE.WC TIPO 1)	SCHEMA UNIFILARE DI POTENZA
54	QUADRO ELETTRICO TIPOLOGICO CORPO BAGNI PUBBLICI (QE.WC TIPO 1)	SCHEMA UNIFILARE DI POTENZA
55	QUADRO ELETTRICO TIPOLOGICO CORPO BAGNI PUBBLICI (QE.WC TIPO 1)	SCHEMA UNIFILARE DI POTENZA
56	QUADRO ELETTRICO TIPOLOGICO CORPO BAGNI PUBBLICI (QE.WC TIPO 1)	ATTUATORE COMMUTAZIONE
57	QUADRO ELETTRICO TIPOLOGICO CORPO BAGNI PUBBLICI (QE.WC TIPO 1)	ATTUATORE COMMUTAZIONE
58	QUADRO ELETTRICO CORPO BAGNI ENTI DI STATO (QE.WC6)	CARATTERISTICHE DEL QUADRO
59	QUADRO ELETTRICO CORPO BAGNI ENTI DI STATO (QE.WC6)	VISTA FRONTE QUADRO
60	QUADRO ELETTRICO CORPO BAGNI ENTI DI STATO (QE.WC6)	SCHEMA UNIFILARE DI POTENZA
61	QUADRO ELETTRICO CORPO BAGNI ENTI DI STATO (QE.WC6)	SCHEMA UNIFILARE DI POTENZA
62	QUADRO ELETTRICO CORPO BAGNI ENTI DI STATO (QE.WC6)	SCHEMA UNIFILARE DI POTENZA
63	QUADRO ELETTRICO CORPO BAGNI ENTI DI STATO (QE.WC6)	ATTUATORE COMMUTAZIONE
64	QUADRO ELETTRICO CONTROL ROOM SICUREZZA (QE.CR)	CARATTERISTICHE DEL QUADRO
65	QUADRO ELETTRICO CONTROL ROOM SICUREZZA (QE.CR)	VISTA FRONTE QUADRO
66	QUADRO ELETTRICO CONTROL ROOM SICUREZZA (QE.CR)	SCHEMA UNIFILARE DI POTENZA
67	QUADRO ELETTRICO CONTROL ROOM SICUREZZA (QE.CR)	SCHEMA UNIFILARE DI POTENZA
68	QUADRO ELETTRICO CONTROL ROOM SICUREZZA (QE.CR)	SCHEMA UNIFILARE DI POTENZA
69	QUADRO ELETTRICO CONTROL ROOM SICUREZZA (QE.CR)	SCHEMA UNIFILARE DI POTENZA
70	QUADRO ELETTRICO CONTROL ROOM SICUREZZA (QE.CR)	SCHEMA MULTIFILARE FUNZIONALE
71	QUADRO ELETTRICO UFFICI POLIZIA DI STATO LAND-SIDE (QE.PS)	CARATTERISTICHE DEL QUADRO
72	QUADRO ELETTRICO UFFICI POLIZIA DI STATO LAND-SIDE (QE.PS)	VISTA FRONTE QUADRO
73	QUADRO ELETTRICO UFFICI POLIZIA DI STATO LAND-SIDE (QE.PS)	SCHEMA UNIFILARE DI POTENZA
74	QUADRO ELETTRICO UFFICI POLIZIA DI STATO LAND-SIDE (QE.PS)	SCHEMA UNIFILARE DI POTENZA
75	QUADRO ELETTRICO UFFICI POLIZIA DI STATO LAND-SIDE (QE.PS)	SCHEMA UNIFILARE DI POTENZA
76	QUADRO ELETTRICO VARCO CONTROLLI SICUREZZA STAFF (QE.VS)	CARATTERISTICHE DEL QUADRO
77	QUADRO ELETTRICO VARCO CONTROLLI SICUREZZA STAFF (QE.VS)	VISTA FRONTE QUADRO
78	QUADRO ELETTRICO VARCO CONTROLLI SICUREZZA STAFF (QE.VS)	SCHEMA UNIFILARE DI POTENZA
79	QUADRO ELETTRICO VARCO CONTROLLI SICUREZZA STAFF (QE.VS)	SCHEMA UNIFILARE DI POTENZA

NUMERO FOGLIO	NOME QUADRO	TITOLO
80	QUADRO ELETTRICO VARCO CONTROLLI SICUREZZA STAFF (QE.VS)	SCHEMA MULTIFILARE FUNZIONALE
81	QUADRO ELETTRICO TIPOLOGICO UFFICIO ENTE DI STATO (QE.ES)	CARATTERISTICHE DEL QUADRO
82	QUADRO ELETTRICO TIPOLOGICO UFFICIO ENTE DI STATO (QE.ES)	VISTA FRONTE QUADRO
83	QUADRO ELETTRICO TIPOLOGICO UFFICIO ENTE DI STATO (QE.ES)	SCHEMA UNIFILARE DI POTENZA
84	QUADRO ELETTRICO TIPOLOGICO UFFICIO ENTE DI STATO (QE.ES)	SCHEMA UNIFILARE DI POTENZA
85	QUADRO ELETTRICO TIPOLOGICO UFFICIO ENTE DI STATO (QE.ES)	SCHEMA UNIFILARE DI POTENZA
86	QUADRO ELETTRICO TIPOLOGICO LOCALE DI SERVIZIO (QE.LS)	CARATTERISTICHE DEL QUADRO
87	QUADRO ELETTRICO TIPOLOGICO LOCALE DI SERVIZIO (QE.LS)	VISTA FRONTE QUADRO
88	QUADRO ELETTRICO TIPOLOGICO LOCALE DI SERVIZIO (QE.LS)	SCHEMA UNIFILARE DI POTENZA
89	QUADRO ELETTRICO TIPOLOGICO LOCALE DI SERVIZIO (QE.LS)	SCHEMA UNIFILARE DI POTENZA
90	QUADRO ELETTRICO TIPOLOGICO LOCALE TECNICO (QE.LT)	CARATTERISTICHE DEL QUADRO
91	QUADRO ELETTRICO TIPOLOGICO LOCALE TECNICO (QE.LT)	VISTA FRONTE QUADRO
92	QUADRO ELETTRICO TIPOLOGICO LOCALE TECNICO (QE.LT)	SCHEMA UNIFILARE DI POTENZA
93	QUADRO ELETTRICO TIPOLOGICO LOCALE TECNICO (QE.LT)	SCHEMA UNIFILARE DI POTENZA
94	QUADRO ELETTRICO TIPOLOGICO LOCALE TECNICO (QE.LT)	SCHEMA UNIFILARE DI POTENZA
95	QUADRO ELETTRICO TIPOLOGICO LOCALE TECNICO (QE.LT)	SCHEMA MULTIFILARE FUNZIONALE
96	QUADRO ELETTRICO LOCALI AREA CERIMONIALE (QE.AC)	CARATTERISTICHE DEL QUADRO
97	QUADRO ELETTRICO LOCALI AREA CERIMONIALE (QE.AC)	VISTA FRONTE QUADRO
98	QUADRO ELETTRICO LOCALI AREA CERIMONIALE (QE.AC)	SCHEMA UNIFILARE DI POTENZA
99	QUADRO ELETTRICO LOCALI AREA CERIMONIALE (QE.AC)	SCHEMA UNIFILARE DI POTENZA
100	QUADRO ELETTRICO LOCALI AREA CERIMONIALE (QE.AC)	SCHEMA UNIFILARE DI POTENZA
101	QUADRO ELETTRICO MAGAZZINO DAY-TO-DAY (QE.MA1)	CARATTERISTICHE DEL QUADRO
102	QUADRO ELETTRICO MAGAZZINO DAY-TO-DAY (QE.MA1)	VISTA FRONTE QUADRO
103	QUADRO ELETTRICO MAGAZZINO DAY-TO-DAY (QE.MA1)	SCHEMA UNIFILARE DI POTENZA
104	QUADRO ELETTRICO MAGAZZINO DAY-TO-DAY (QE.MA1)	SCHEMA UNIFILARE DI POTENZA
105	QUADRO ELETTRICO TIPOLOGICO LOCALE MECCANICO (QE.LM)	CARATTERISTICHE DEL QUADRO
106	QUADRO ELETTRICO TIPOLOGICO LOCALE MECCANICO (QE.LM)	VISTA FRONTE QUADRO
107	QUADRO ELETTRICO TIPOLOGICO LOCALE MECCANICO (QE.LM)	SCHEMA UNIFILARE DI POTENZA
108	QUADRO ELETTRICO TIPOLOGICO LOCALE MECCANICO (QE.LM)	SCHEMA UNIFILARE DI POTENZA
109	QUADRO ELETTRICO TIPOLOGICO BANCO GATE IMBARCO (QE.GA)	CARATTERISTICHE DEL QUADRO
110	QUADRO ELETTRICO TIPOLOGICO BANCO GATE IMBARCO (QE.GA)	VISTA FRONTE QUADRO
111	QUADRO ELETTRICO TIPOLOGICO BANCO GATE IMBARCO (QE.GA)	SCHEMA UNIFILARE DI POTENZA
112	QUADRO ELETTRICO TIPOLOGICO BANCO GATE IMBARCO (QE.GA)	SCHEMA UNIFILARE DI POTENZA
113	QUADRO ELETTRICO TIPOLOGICO BANCO CONTROLLO PASSAPORTI (QE.CP)	CARATTERISTICHE DEL QUADRO
114	QUADRO ELETTRICO TIPOLOGICO BANCO CONTROLLO PASSAPORTI (QE.CP)	VISTA FRONTE QUADRO
115	QUADRO ELETTRICO TIPOLOGICO BANCO CONTROLLO PASSAPORTI (QE.CP)	SCHEMA UNIFILARE DI POTENZA
116	QUADRO ELETTRICO TIPOLOGICO BANCO CONTROLLO PASSAPORTI (QE.CP)	SCHEMA UNIFILARE DI POTENZA
117	QUADRO ELETTRICO TIPOLOGICO TELECONTROLLO (QTLC)	CARATTERISTICHE DEL QUADRO
118	QUADRO ELETTRICO TIPOLOGICO TELECONTROLLO (QTLC)	VISTA FRONTE QUADRO
119	QUADRO ELETTRICO TIPOLOGICO TELECONTROLLO (QTLC)	SCHEMA UNIFILARE DI POTENZA

NUMERO FOGLIO	NOME QUADRO	TITOLO
120	QUADRO ELETTRICO TIPOLOGICO TELECONTROLLO (QTLC)	SCHEMA UNIFILARE DI POTENZA
121	QUADRO ELETTRICO TIPOLOGICO TELECONTROLLO (QTLC)	SCHEMA UNIFILARE DI POTENZA
122	QUADRO ELETTRICO TIPOLOGICO TELECONTROLLO (QTLC)	SCHEMA MULTIFILARE FUNZIONALE

CODICE NORMATIVO	SEGNO GRAFICO	DESCRIZIONE
07-02-01		Contatto di chiusura
07-02-03		Contatto di apertura
07-02-04		Contatto di scambio con interruzione momentanea
07-05-01 07-05-02		Contatto di chiusura ritardato alla chiusura
07-05-03 07-05-04		Contatto di apertura ritardato alla chiusura
07-07-01		Contatto di chiusura con comando manuale, segno generale
07-07-02		Contatto di chiusura, con comando a pulsante (a ritorno automatico)
07-07-04		Contatto di chiusura, con comando rotativo (senza ritorno automatico)
07-11-05		Commutatore a 2 vie e 3 posizioni con posizione centrale di apertura
07-08-01		Contatto di posizione di chiusura (fine corsa)
07-08-02		Contatto di posizione di apertura (fine corsa)
07-09-01	t°	Contatto di chiusura sensibile alla temperatura
07-09-02	t°	Contatto di apertura sensibile alla temperatura
07-09-03		Contatto di chiusura di relè termico
07-09-10		Contatto di apertura di relè termico
07-13-02		Contattore (contatto di chiusura)
07-13-06		Sezionatore
07-13-08		Interruttore di manovra-sezionatore
07-13-101		Interruttore di potenza ad apertura automatica
07-13-103	I_d	Interruttore di potenza ad apertura automatica, funzionante per corrente differenziale

CODICE NORMATIVO	SEGNO GRAFICO	DESCRIZIONE
07-13-104		Interruttore di potenza ad apertura automatica, magnetotermico
07-13-106	Id	Interruttore di potenza ad apertura automatica, funzionante per corrente magnetotermica differenziale
07-15-01		Bobina di comando, segno generale
07-15-08		Bobina di comando di un relè con ritardo all'attrazione
07-15-19		Bobina di comando di un relè a rimanenza (passo-passo)
07-15-21		Dispositivo di comando di un relè termico
07-17-01	U=0	Relè a mancanza di tensione
07-21-01		Fusibile (segno generale)
07-21-08		Sezionatore con fusibile incorporato
07-21-09		Interruttore di manovra-sezionatore con fusibile incorporato
07-22-03		Scaricatore
04-02-01		Condensatore (segno generale)
		Trasformatore monofase di sicurezza a due avvolgimenti
06-10-01		Trasformatore monofase a due avvolgimenti con schermo
		Commutatore CV=voltmetrico - CA=amperometrico

CODICE NORMATIVO	SEGNO GRAFICO	DESCRIZIONE
06-09-10		Trasformatore di corrente Trasformatore di impulsi
08-01-01		Strumento indicatore analogico V=voltmetro - A=amperometro
08-01-02		Strumento indicatore digitale V=voltmetro - A=amperometro
08-01-03		Strumento integratore Wh=Contatore di energia elettrica h=Conta ore
08-08-01		Orologio (e orologio secondario) segno generale
08-08-03		Orologio con contatto
08-10-01		Lampada di segnalazione RD=rosso - YE=giallo GN=verde - BU=blu - WH=bianco
11-14-12		Pulsante ad accesso protetto (con coperchio di vetro, ecc.)
06-14-06		Convertitore reversibile alternata - continua
06-15-02		Batteria di accumulatore o di pile
		Conduttore di fase
11-11-01		Conduttore di neutro
11-11-02		Conduttore di protezione
11-11-06		Conduttura trifase e conduttore di neutro
11-11-08		Conduttura monofase
11-11-09		Conduttura trifase
02-15-01		Terra
		Terminale o morsetto
		Connessione tra conduttori
		Connessione schermatura cavo al conduttore euipotenziale PE
		Blocco porta
		Blocco chiave

TIPOLOGIA DEI CAVI

CAVI BASSA TENSIONE

SIGLA	DESCRIZIONE
FS17	Cavo unipolare flessibile, conforme ai requisiti previsti dalla Normativa Europea Regolamento UE 305/2011 - Prodotti da Costruzione CPR, classe Cca-s3,d1,a3, di rame ricotto isolato con materiale isolante in PVC di qualità S17, norme di riferimento CEI EN 50525, CEI 20-14, tensione nominale 450/750 V
FG17	Cavo unipolare flessibile, conforme ai requisiti previsti dalla Normativa Europea Regolamento UE 305/2011 - Prodotti da Costruzione CPR, classe CPR Cca-s1b,d1,a1, di rame ricotto isolato con materiale isolante in PVC di qualità G17, norme di riferimento CEI EN 50525, CEI 20-38, tensione nominale 450/750 V
FG16(O)R16	Cavo unipolare o multipolare flessibile, conforme ai requisiti previsti dalla Normativa Europea Regolamento UE 305/2011 - Prodotti da Costruzione CPR, classe Cca-s3, d1, a3, di rame ricotto isolato con materiale isolante in gomma HEPR ad alto modulo di qualità G16, guaina in PVC di qualità R16, rivestimento interno riempitivo di materiale non igroscopico, norme di riferimento CEI 20-13, tensione nominale 0,6/1 kV
FG16(O)M16	Cavo unipolare o multipolare flessibile, conforme ai requisiti previsti dalla Normativa Europea Regolamento UE 305/2011 - Prodotti da Costruzione CPR, classe Cca-s1b, d1, a1, di rame ricotto isolato con materiale isolante in gomma HEPR ad alto modulo di qualità G16, guaina termoplastica di qualità M16, rivestimento interno riempitivo di materiale non igroscopico, norme di riferimento CEI 20-13, CEI 20-38, tensione nominale 0,6/1 kV
FG18(O)M16	Cavo unipolare o multipolare flessibile, conforme ai requisiti previsti dalla Normativa Europea Regolamento UE 305/2011 - Prodotti da Costruzione CPR, classe B2ca-s1a, d1, a1, di rame ricotto isolato con materiale isolante in gomma HEPR ad alto modulo di qualità G18, guaina termoplastica di qualità M16, rivestimento interno riempitivo di materiale non igroscopico, norme di riferimento CEI 20-13, CEI 20-38, tensione nominale 0,6/1 kV
FTG18(O)M16	Cavo unipolare o multipolare flessibile, conforme ai requisiti previsti dalla Normativa Europea Regolamento UE 305/2011 - Prodotti da Costruzione CPR, classe B2ca-s1a, d1, a1, di rame ricotto isolato con materiale isolante in gomma HEPR ad alto modulo di qualità G18, guaina termoplastica di qualità M16, rivestimento interno riempitivo di materiale non igroscopico, resistente al fuoco CEI 20-45, tensione nominale 0,6/1 kV

CAVI MEDIA TENSIONE

SIGLA	DESCRIZIONE
RG16H1(O)R12	Cavo unipolare o multipolare flessibile, conforme ai requisiti previsti dalla Normativa Europea Regolamento UE 305/2011 - Prodotti da Costruzione CPR, classe Eca, di rame ricotto isolato con materiale isolante in gomma HEPR ad alto modulo di qualità G16, guaina in PVC di qualità R12, schermo costituito a fili di rame rosso, rivestimento interno riempitivo di materiale non igroscopico, norme di riferimento CEI 20-13, tensione nominale da 1,8/3kV a 18/30kV
RG26H1(O)M16	Cavo unipolare o multipolare flessibile, conforme ai requisiti previsti dalla Normativa Europea Regolamento UE 305/2011 - Prodotti da Costruzione CPR, classe Cca-s1b, d1, a1, di rame ricotto isolato con materiale isolante in gomma HEPR ad alto modulo di qualità G26, guaina in PVC di qualità M16, schermo costituito a fili di rame rosso, rivestimento interno riempitivo di materiale non igroscopico, norme di riferimento CEI 20-13, tensione nominale 12/20kV e 18/30kV

Ente nazionale per l'aviazione civile
AREOPORTO CIVILE DI LAMEZIA TERME (CZ)

Progetto Esecutivo

QUADRO

TITOLO
LEGENDA SIMBOLI

FOGLIO 04 | SEGUE 05 | TOT. FOGLI 122

TABELLE DI POSA DEI CONDUTTORI SECONDO LA NORMA CEI-UNEL 35024/1

CAVI UNIPOLARI			18 - Cavi unipolari su isolatori		71 - Cavi unipolari senza guaina posati con elementi scanalati		17 - Cavi multipolari sospesi a od incorporati in fili o corde di supporto
	1 - Cavi unipolari senza guaina in tubi protettivi circolari posati entro muri termicamente isolati		21 - Cavi unipolari con guaina in cavità di strutture		72 - Cavi unipolari senza guaina posati in canali provvisti di elementi di separazione		21 - Cavi multipolari in cavità di strutture
	3 - Cavi unipolari senza guaina in tubi protettivi circolari posati su pareti		22 - Cavi unipolari senza guaina in tubi protettivi circolari posati in cavità di strutture		73 - Cavi unipolari senza guaina in tubi protettivi in stipiti di porte		22A - Cavi multipolari in tubi protettivi circolari posati in cavità di strutture
	3 - Cavi unipolari senza guaina in tubi protettivi circolari distanziati da pareti		22A - Cavi unipolari con guaina in tubi protettivi circolari posati in cavità di strutture		73 - Cavi unipolari con guaina posati in stipiti di porte		24A - Cavi multipolari in tubi protettivi non circolari annegati nella muratura
	4 - Cavi unipolari senza guaina in tubi protettivi non circolari posati su pareti		23 - Cavi unipolari senza guaina in tubi protettivi non circolari posati in cavità di strutture		74 - Cavi unipolari senza guaina in tubi protettivi in stipiti di finestre		25 - Cavi multipolari posati in controsoffitti
	5 - Cavi unipolari senza guaina in tubi protettivi annegati nella muratura		24 - Cavi unipolari senza guaina in tubi protettivi non circolari annegati nella muratura		74 - Cavi unipolari con guaina posati in stipiti di finestre		25 - Cavi multipolari posati in pavimenti sopraelevati
	11 - Cavi unipolari con guaina, con o senza armatura, posati su pareti		24A - Cavi unipolari con guaina in tubi protettivi non circolari annegati nella muratura	**CAVI MULTIPOLARI**			31 - Cavi multipolari in canali posati su parete con percorso orizzontale
	11 - Cavi unipolari con guaina, con o senza armatura, distanziati da pareti		25 - Cavi unipolari con guaina posati in controsoffitti		2 - cavi multipolari in tubi protettivi circolari posati entro muri termicamente isolati		32 - Cavi multipolari con guaina in canali posati su parete con percorso verticale
	12 - Cavi unipolari con guaina, con o senza armatura, su passerelle non perforate		25 - Cavi unipolari con guaina posati in pavimenti sopraelevati		3A - Cavi multipolari in tubi protettivi circolari posati su pareti		33A - Cavi multipolari posati in canali incassati nel pavimento
	13 - Cavi unipolari con guaina, con o senza armatura, su passerelle perforate		31 - Cavi unipolari senza guaina o unipolari con guaina in canali posati su parete con percorso orizzontale		3A - Cavi multipolari in tubi protettivi circolari distanziati da pareti		34A - Cavi multipolari in canali sospesi
	14 - Cavi unipolari con guaina, con o senza armatura, su mensole (cavi ravvicinati)		32 - Cavi unipolari senza guaina o unipolari con guaina in canali posati su parete con percorso verticale		4A - Cavi multipolari in tubi protettivi non circolari posati su pareti		43 - Cavi multipolari posati in cunicoli aperti o ventilati con percorso verticale o orizzontale
	14 - Cavi unipolari con guaina, con o senza armatura, su mensole (cavi distanziati su piano orizzontale)		33 - Cavi unipolari senza guaina posati in canali incassati nel pavimento		5A - cavi multipolari in tubi protettivi annegati nella muratura		51 - Cavi multipolari posati direttamente entro pareti termicamente isolate
	14 - Cavi unipolari con guaina, con o senza armatura, su mensole (cavi distanziati su piano verticale)		34 - Cavi unipolari senza guaina in canali sospesi		11 - Cavi multipolari, con o senza armatura, posati su pareti		52 - Cavi multipolari posati direttamente nella muratura senza protezione meccanica addizionale
	15 - Cavi unipolari con guaina, con o senza armatura, fissati da collari (cavi ravvicinati)		34A - Cavi unipolari con guaina in canali sospesi		11 - Cavi multipolari, con o senza armatura, distanziati da pareti		53 - Cavi multipolari posati nella muratura con protezione meccanica addizionale
	15 - Cavi unipolari con guaina, con o senza armatura, fissati da collari (cavi distanziati su piano orizzontale)		41 - Cavi unipolari senza guaina in tubi protettivi circolari posati entro cunicoli chiusi, con percorso orizzontale o verticale		11A - Cavi multipolari, con o senza armatura, fissati su soffitti		73 - Cavi multipolari in stipiti di porte
	15 - Cavi unipolari con guaina, con o senza armatura, fissati da collari (cavi distanziati su piano verticale)		42 - Cavi unipolari senza guaina in tubi protettivi circolari posati entro cunicoli ventilati incassati nel pavimento		12 - Cavi multipolari, con o senza armatura, su passerelle non perforate		74 - Cavi multipolari posati in stipiti di finestre
	16 - Cavi unipolari con guaina, con o senza armatura, su passerelle a traversini (cavi ravvicinati)		43 - Cavi unipolari con guaina posati in cunicoli aperti o ventilati con percorso verticale o orizzontale		13 - Cavi multipolari, con o senza armatura, su passerelle perforate	**TABELLE DI POSA DEI CONDUTTORI SECONDO LA NORMA CEI-UNEL 35026**	
	16 - Cavi unipolari con guaina, con o senza armatura, su passerelle a traversini (cavi distanziati su piano orizzontale)		51 - Cavi unipolari con guaina posati direttamente entro pareti termicamente isolate		14 - Cavi multipolari, con o senza armatura, su mensole		Cavi unipolari con guaina in tubi protettivi interrati (un cavo per tubo)
	16 - Cavi unipolari con guaina, con o senza armatura, su passerelle a traversini (cavi distanziati su piano verticale)		52 - Cavi unipolari con guaina posati direttamente nella muratura senza protezione meccanica addizionale		15 - Cavi multipolari, con o senza armatura, fissati da collari		61 - Cavi unipolari con guaina in tubi protettivi interrati
	17 - Cavi unipolari con guaina sospesi a, od incorporati, in fili o corde di supporto		53 - Cavi unipolari con guaina posati nella muratura con protezione meccanica addizionale		16 - Cavi multipolari, con o senza armatura, su passerelle a traversini		61 - Cavi multipolari in tubi protettivi interrati

Ente nazionale per l'aviazione civile
AREOPORTO CIVILE DI LAMEZIA TERME (CZ)

Progetto Esecutivo

QUADRO

TITOLO
TABELLE DI POSA DEI CONDUTTORI

FOGLIO 05 | SEGUE 06
TOT. FOGLI 122

QUADRO COMPONENTI IMPIANTO KNX (QKNX)

CARATTERISTICHE

Materiale		**Lamiera**
Verniciatura esterna		**RAL9003**
Classe d'isolamento		**I**
Sistema di distribuzione		**TN-S**
Tensione nominale		**230 V**
Frequenza nominale		**50/60 Hz**
Corrente nominale		**A**
Corrente di corto-circuito presunta		**<4,5 kA**
Corrente di corto-circuito di dimensionamento		**6 kA**
Tensione circuiti ausiliari		**230ac - 24Vcc V**
Portata Sbarre		**A**
Grado di protezione	*Interno*	**IP20**
	Esterno	**IP43**
Dimensioni	*Altezza*	**1980 mm**
	Larghezza	**845 mm**
	Profondità	**260 mm**
Capacità moduli EN 50022		
Forma di segregazione		**1**
Installazione		**A pavimento**
Accessori		

ALIMENTAZIONE

Rete normale	**No**
Rete privilegiata	**No**
Rete continuità assoluta	**Da quadro elettrico continuità assoluta - QCA**
Rete sicurezza	**No**

NOTA BENE :

- *OGNI CONTROLLORE SPACELYNK E' COLLEGATO AL QUADRO TELECONTROLLO QTLC.2 LOCALI QUADRI QGBT TRAMITE COLLEGAMENTO CON CAVO DI RETE*

VISTA FRONTE QUADRO

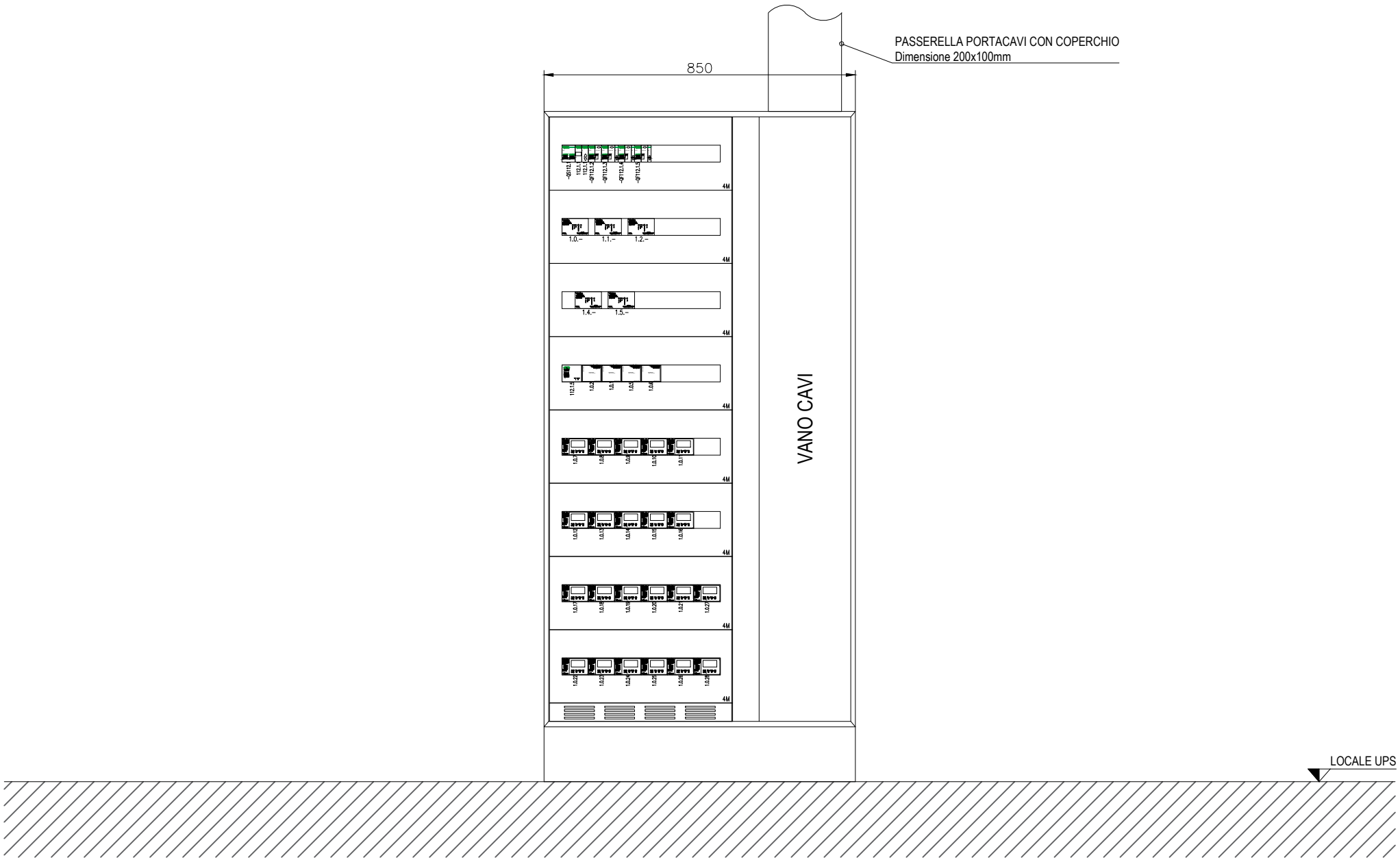

Ente nazionale per l'aviazione civile **AREOPORTO CIVILE DI LAMEZIA TERME (CZ)**	**Progetto Esecutivo**	QUADRO QUADRO COMPONENTI IMPIANTO KNX (QKNX) TITOLO VISTA FRONTE QUADRO	FOGLIO 07 / SEGUE 08 TOT. FOGLI 122

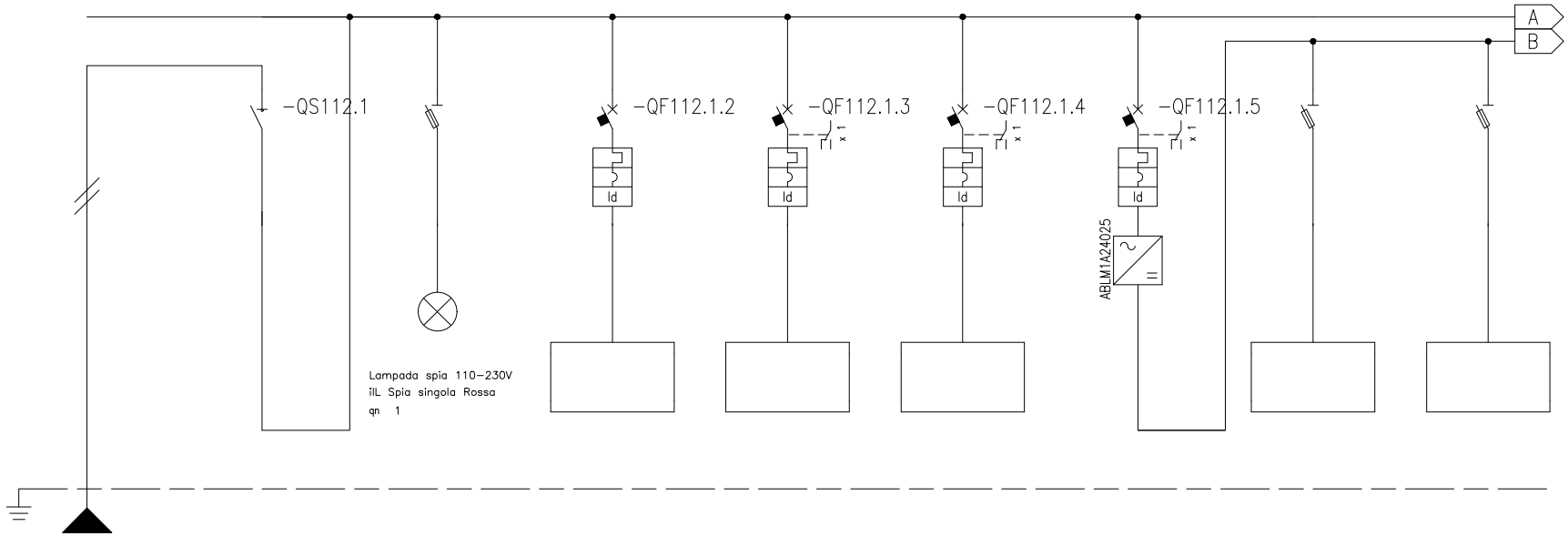

* Selettività

** Filiazione (valore in kA)

NUMERAZIONE MORSETTI

NUMERAZIONE CIRCUITO		DISTRIBUZIONE		L1NPE	1	L1N	2	L1NPE	3	L1NPE	4	L1NPE	5	L1NPE	6	L1NPE	7	L1NPE	8	L1NPE
DESCRIZIONE CIRCUITO			Linea da QCA		Generale sez. continuità		Spie rete Sezione continuità		Prese di servizio (n.2 UNEL)		Alimentatori KNX		Gateway KNX/DALI		Controllori SpaceLynk		Controllore 1		Controllore 2	
TIPO APPARECCHIO					iSW	STI	1P+N Fus NFC (10,3x38)		iC40 a		iC40 a		iC40 a		iC40 a		DF10 2P (690Vac/dc)		DF10 2P (690Vac/dc)	
INTERRUTTORE	Icu [kA] / Icn [A]								6		6		6		6					
Icu - CEI EN 60947-2	N° POLI	In [A]			2	40			1P+N	10	1P+N	16	1P+N	10	1P+N	10				
Icn - CEI EN 60898-1	CURVA/SGANCIATORE								C		C		C		C					
	Ir [A]	tr [s]							10		16		10		10					
	Isd [A]	tsd [s]							100		160		100		100					
	Ii [A]																			
	Ig [A]	tg [s]																		
DIFFERENZIALE	TIPO	CLASSE							Vigi	A	Vigi	A	Vigi	A	Vigi	A				
	Idn [A]	tdn [ms]							0,03	Istantaneo	0,03	Istantaneo	0,03	Istantaneo	0,03	Istantaneo				
CONTATTORE	TIPO	CLASSE																		
TELERUTTORE	BOBINA [V]	N. POLI / In [A]																		
TERMICO	TIPO	Irth [A]																		
FUSIBILE	N. POLI	In [A]																		
ALTRE APP.	TIPO	MODELLO																		
CONDUTTURA	TIPO ISOLAMENTO	POSA	EPR	13																
	SEZIONE FASE-N-PE/PEN [mmq]		1x2,5	1x2,5 / 1x2,5																
	Ib [A]	Iz [A]	0	26,3																
	Un [V]	P [kW]	230																	
FONDO LINEA	Icc min [kA]	Icc max [kA]	0,45	1																
	LUNGHEZZA [m]	dV TOTALE [%]	15	2																
NOTE			FG16OM16-0,6/1 kV Cca-s1b,d1,a1																	

Ente nazionale per l'aviazione civile
AREOPORTO CIVILE DI LAMEZIA TERME (CZ)

Progetto Esecutivo

QUADRO: QUADRO COMPONENTI IMPIANTO KNX (QKNX)

TITOLO: SCHEMA UNIFILARE DI POTENZA

FOGLIO 08 | SEGUE 09 | TOT. FOGLI 122

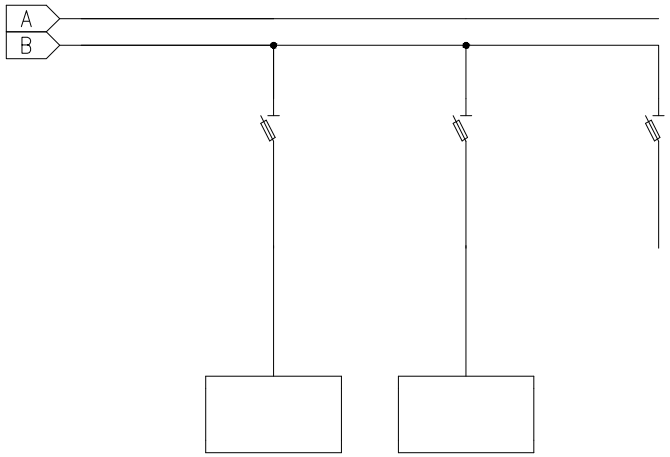

* Selettività

** Filiazione (valore in kA)

NUMERAZIONE MORSETTI

NUMERAZIONE CIRCUITO		DISTRIBUZIONE	9	L1NPE	10	L1NPE	11	L1NPE												
DESCRIZIONE CIRCUITO			Controllore 3		Controllore 4		Riserva													
TIPO APPARECCHIO			DF10 2P (690Vac/dc)		DF10 2P (690Vac/dc)		DF10 2P (690Vac/dc)													
INTERRUTTORE	Icu [kA] / Icn [A]																			
Icu – CEI EN 60947-2	N POLI	In [A]																		
Icn – CEI EN 60898	CURVA/SGANCIATORE																			
	Ir [A]	tr [s]																		
	Isd [A]	tsd [s]																		
	Ii [A]																			
	Ig [A]	tg [s]																		
DIFFERENZIALE	TIPO	CLASSE																		
	Idn [A]	tdn [ms]																		
CONTATTORE	TIPO	CLASSE																		
TELERUTTORE	BOBINA [V]	N. POLI	In [A]																	
TERMICO	TIPO	Irth [A]																		
FUSIBILE	N. POLI	In [A]																		
ALTRE APP.	TIPO	MODELLO																		
CONDUTTURA	TIPO ISOLAMENTO	POSA																		
	SEZIONE FASE-N-PE/PEN [mmq]																			
	Ib [A]	Iz [A]																		
	Un [V]	P [kW]																		
FONDO LINEA	Icc min [kA]	Icc max [kA]																		
	LUNGHEZZA [m]	dV TOTALE [%]																		
NOTE																				

Ente nazionale per l'aviazione civile
AREOPORTO CIVILE DI LAMEZIA TERME (CZ)

Progetto Esecutivo

QUADRO: QUADRO COMPONENTI IMPIANTO KNX (QKNX)

TITOLO: SCHEMA UNIFILARE DI POTENZA

FOGLIO 09 | SEGUE 10 | TOT. FOGLI 122

LEGENDA KNX

Costruzione del Simbolo

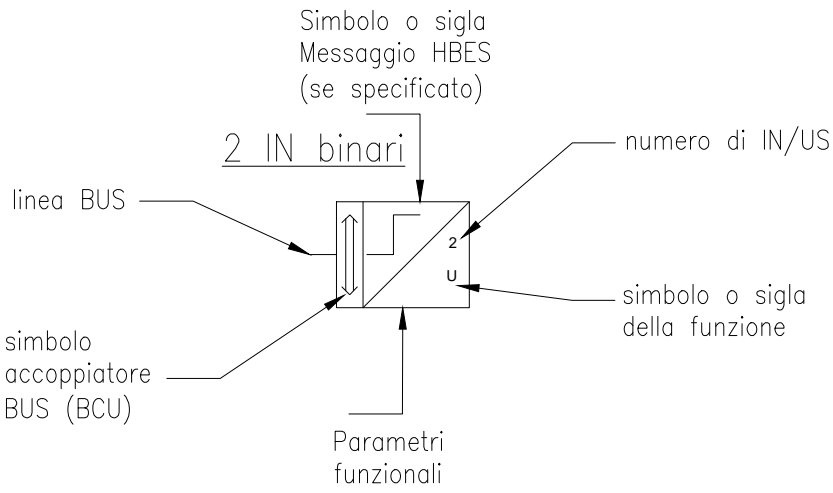

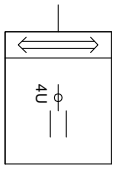

Posizione ruotata
90 gradi per
Schema

LEGENDA
Dove necessario sono introdotte le seguenti Abbreviazioni:

- IN — ingresso
- US — uscita
- Bin — binario
- Anl — analogico
- Pls — pulsante
- Int — interruttore
- Tap — tapparelle
- Dim — dimmer
- KNX Secure

Simboli composti

Attuatore riscaldamento da incasso + 3 ingressi

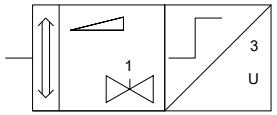

Rif. CEI 205-14 – Guida alla progettazione, installazione e collaudo degli impianti HBES

Ente nazionale per l'aviazione civile **AREOPORTO CIVILE DI LAMEZIA TERME (CZ)**	**Progetto Esecutivo**	QUADRO QUADRO COMPONENTI IMPIANTO KNX (QKNX)	FOGLIO 10	SEGUE 11
		TITOLO SCHEMA MULTIFILARE FUNZIONALE	TOT. FOGLI 122	

TABELLA DELLE FUNZIONI IMPIANTO KNX								
Descrizione estesa	**Posizionamento**	**Componente**	**Codice**	**Indirizzo**	**Area**	**Linea**	**N° Canale**	**Descrizione Funzione**
Dispositivi comuni								
Sistema KNK terminal partenze	[QKNX]	Alimentatore SpaceLogic KNX 640mA	MTN6513-1202	1.0.-	1	0		
Controllore 1 (area land-side e check-in)	[QKNX]	SpaceLYnk IP-Gateway	LSS100200	1.0.1	1	0	Ethernet IP	
	[QKNX]						ModBus RS485	
	[QKNX]						Seriale RS232	
Controllore 2 (area air-side e BHS)	[QKNX]	SpaceLYnk IP-Gateway	LSS100200	1.0.2	1	0	Ethernet IP	
	[QKNX]						ModBus RS485	
	[QKNX]						Seriale RS232	
Controllore 3 (area imbarchi)	[QKNX]	SpaceLYnk IP-Gateway	LSS100200	1.0.3	1	0	Ethernet IP	
	[QKNX]						ModBus RS485	
	[QKNX]						Seriale RS232	
Controllore 4 (illuminazione di sicurezza)	[QKNX]	SpaceLYnk IP-Gateway	LSS100200	1.0.4	1	0	Ethernet IP	
	[QKNX]						ModBus RS485	
	[QKNX]						Seriale RS232	
Linea DA.01 III. ordinaria/emerg pens. ingressi land	[QKNX]	Gateway DALI2 KNX SpaceLogic Premium 1/16(64)	MTN6725-0101	1.0.5	1	0	Ethernet	
	[QKNX]						DALI	
Linea DA.02 III. ordinaria/emerg hall ingressi land	[QKNX]	Gateway DALI2 KNX SpaceLogic Premium 1/16(64)	MTN6725-0101	1.0.6	1	0	Ethernet	
	[QKNX]						DALI	
Linea DA.03 III. ordinaria/emerg hall ingressi land	[QKNX]	Gateway DALI2 KNX SpaceLogic Premium 1/16(64)	MTN6725-0101	1.0.7	1	0	Ethernet	
	[QKNX]						DALI	
Linea DA.04 III. ordinaria/emerg hall ingressi land	[QKNX]	Gateway DALI2 KNX SpaceLogic Premium 1/16(64)	MTN6725-0101	1.0.8	1	0	Ethernet	
	[QKNX]						DALI	
Linea DA.05 III. sicurezza hall ingressi land	[QKNX]	Gateway DALI2 KNX SpaceLogic Premium 1/16(64)	MTN6725-0101	1.0.9	1	0	Ethernet	
	[QKNX]						DALI	
Linea DA.06 III. ordinaria/emerg controllo passaporti	[QKNX]	Gateway DALI2 KNX SpaceLogic Premium 1/16(64)	MTN6725-0101	1.0.10	1	0	Ethernet	
	[QKNX]						DALI	
Linea DA.07 III. sicurezza controllo passaporti	[QKNX]	Gateway DALI2 KNX SpaceLogic Premium 1/16(64)	MTN6725-0101	1.0.11	1	0	Ethernet	
	[QKNX]						DALI	
Linea DA.08 III. ordinaria/emerg area duty-free (*)	[QKNX]	Gateway DALI2 KNX SpaceLogic Premium 1/16(64)	MTN6725-0101	1.0.12	1	0	Ethernet	
	[QKNX]						DALI	
Linea DA.09 III. ordinaria/emerg area food-court	[QKNX]	Gateway DALI2 KNX SpaceLogic Premium 1/16(64)	MTN6725-0101	1.0.13	1	0	Ethernet	
	[QKNX]						DALI	
Linea DA.10 III. sicurezza area food-court/duty	[QKNX]	Gateway DALI2 KNX SpaceLogic Premium 1/16(64)	MTN6725-0101	1.0.14	1	0	Ethernet	
	[QKNX]						DALI	
Linea DA.11 III. ordinaria/emerg area imbarchi	[QKNX]	Gateway DALI2 KNX SpaceLogic Premium 1/16(64)	MTN6725-0101	1.0.15	1	0	Ethernet	
	[QKNX]						DALI	
Linea DA.12 III. ordinaria/emerg area imbarchi	[QKNX]	Gateway DALI2 KNX SpaceLogic Premium 1/16(64)	MTN6725-0101	1.0.16	1	0	Ethernet	
	[QKNX]						DALI	
Linea DA.13 III. sicurezza area imbarchi	[QKNX]	Gateway DALI2 KNX SpaceLogic Premium 1/16(64)	MTN6725-0101	1.0.17	1	0	Ethernet	
	[QKNX]						DALI	
Linea DA.14 III. ordinaria/emerg area imb./pens. air	[QKNX]	Gateway DALI2 KNX SpaceLogic Premium 1/16(64)	MTN6725-0101	1.0.18	1	0	Ethernet	
	[QKNX]						DALI	
Linea DA.15 III. ordinaria/emerg predisposizione land	[QKNX]	Gateway DALI2 KNX SpaceLogic Premium 1/16(64)	MTN6725-0101	1.0.19	1	0	Ethernet	
	[QKNX]						DALI	
Linea DA.16 III. ordinaria/emerg predisposizione air	[QKNX]	Gateway DALI2 KNX SpaceLogic Premium 1/16(64)	MTN6725-0101	1.0.20	1	0	Ethernet	
	[QKNX]						DALI	
Linea DA.17 III. ordinaria/emerg predisposizione air	[QKNX]	Gateway DALI2 KNX SpaceLogic Premium 1/16(64)	MTN6725-0101	1.0.21	1	0	Ethernet	
	[QKNX]						DALI	
Linea DA1.CK III. ordinaria/emerg area code check-in	[QKNX]	Gateway DALI2 KNX SpaceLogic Premium 1/16(64)	MTN6725-0101	1.0.22	1	0	Ethernet	
	[QKNX]						DALI	
Linea DA2.CK III. sicurezza area code check-in	[QKNX]	Gateway DALI2 KNX SpaceLogic Premium 1/16(64)	MTN6725-0101	1.0.23	1	0	Ethernet	
	[QKNX]						DALI	
Linea DA1.BHSI III. ordinaria/emerg area BHS interna	[QKNX]	Gateway DALI2 KNX SpaceLogic Premium 1/16(64)	MTN6725-0101	1.0.24	1	0	Ethernet	
	[QKNX]						DALI	
Linea DA1.BHSE III. ordinaria/emerg area BHS esterna	[QKNX]	Gateway DALI2 KNX SpaceLogic Premium 1/16(64)	MTN6725-0101	1.0.25	1	0	Ethernet	
	[QKNX]						DALI	
Linea DA.BHS III. sicurezza area BHS int/esterna	[QKNX]	Gateway DALI2 KNX SpaceLogic Premium 1/16(64)	MTN6725-0101	1.0.26	1	0	Ethernet	
	[QKNX]						DALI	
Sensore luminosità esterna per aree land-side	In campo	Sensore di temperatura e luminosita' KNX	MTN663991	1.0.27	1	0		
Sensore luminosità esterna per aree air-side	In campo	Sensore di temperatura e luminosita' KNX	MTN663991	1.0.28	1	0		
Linea 1 Area land-side e check-in								
Linea 1 Area land-side e check-in	[QKNX]	Accoppiatore SpaceLogic KNX	MTN6500-0101	1.1.0	1	1		
Area land-side	[QKNX]	Alimentatore SpaceLogic KNX 640mA	MTN6513-1202	1.1.-	1	1		
Linea 2 Area BHS e controllo passaporti								
Linea 2 Area BHS e controllo passaporti	[QKNX]	Accoppiatore SpaceLogic KNX	MTN6500-0101	1.2.0	1	2		
Area BHS interno ed esterno	[QKNX]	Alimentatore SpaceLogic KNX 640mA	MTN6513-1202	1.2.-	1	2		
Linea 3 Area controlli sicurezza								
Linea 3 Area controlli sicurezza	[QKNX]	Accoppiatore SpaceLogic KNX	MTN6500-0101	1.3.0	1	3		
Linea 4 Area food-court e air-side								
Linea 4 Area food-court e air-side	[QKNX]	Accoppiatore SpaceLogic KNX	MTN6500-0101	1.4.0	1	4		
Area food-court e air-side	[QKNX]	Alimentatore SpaceLogic KNX 640mA	MTN6513-1202	1.4.-	1	4		
Linea 5 Quadri elettrici generali								
Linea 5 Componenti interni quadri elettrici gen	[QKNX]	Accoppiatore SpaceLogic KNX	MTN6500-0101	1.5.0	1	5		
Componenti interni quadri elettrici generali e di zona	[QKNX]	Alimentatore SpaceLogic KNX 640mA	MTN6513-1202	1.5.-	1	5		

Sigla		Icona
Descrizione	Alimentatore SpaceLogic KNX 640mA	
Posizionamento	[QKNX]	
Indirizzo	1.0.–	

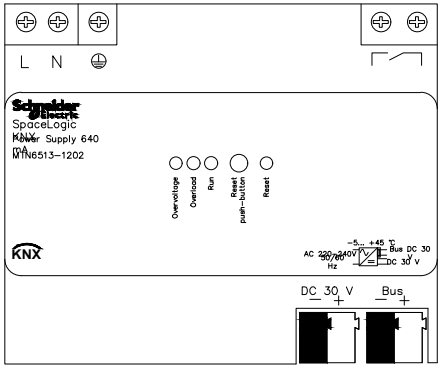

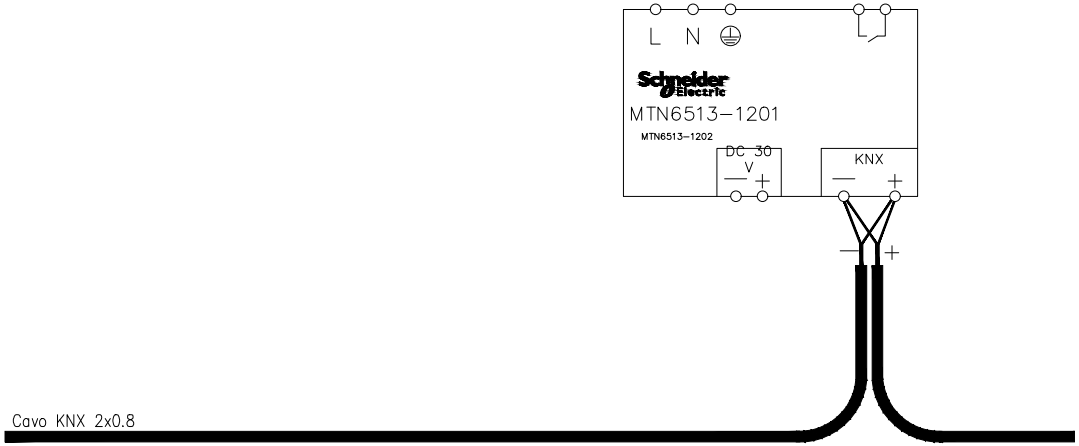

Ente nazionale per l'aviazione civile **AREOPORTO CIVILE DI LAMEZIA TERME (CZ)**	**Progetto Esecutivo**	QUADRO QUADRO COMPONENTI IMPIANTO KNX (QKNX)	FOGLIO 12 / SEGUE 13
		TITOLO ALIMENTATORE KNX	TOT. FOGLI 122

Sigla		Icona
Descrizione	Accoppiatore SpaceLogic KNX	
Posizionamento	[QKNX]	
Indirizzo	1.1.0	

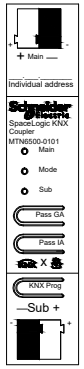

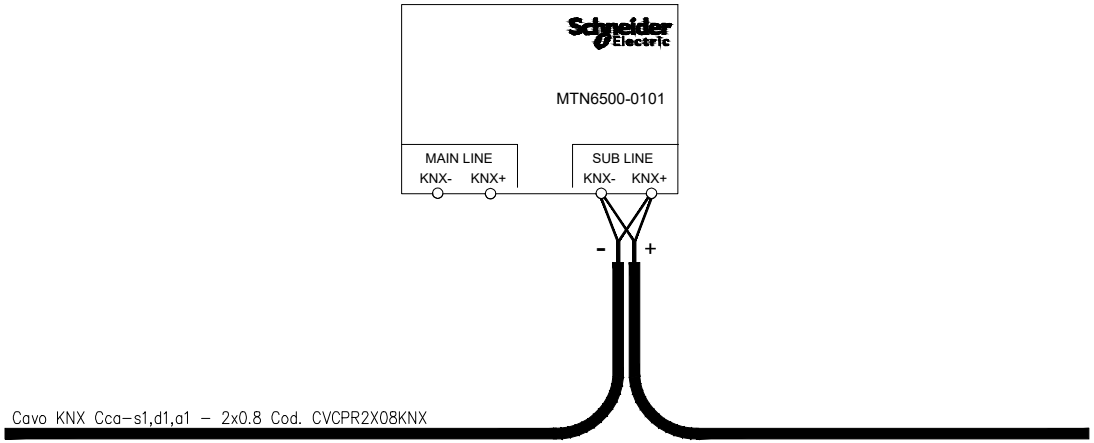

Ente nazionale per l'aviazione civile **AREOPORTO CIVILE DI LAMEZIA TERME (CZ)**	**Progetto Esecutivo**	QUADRO QUADRO COMPONENTI IMPIANTO KNX (QKNX)	FOGLIO 13 / SEGUE 14
		TITOLO LINEA 1 - ACCOPPIATORE KNX	TOT. FOGLI 122

Sigla		Icona
Descrizione	Alimentatore SpaceLogic KNX 640mA	
Posizionamento	[QKNX]	
Indirizzo	1.1.–	

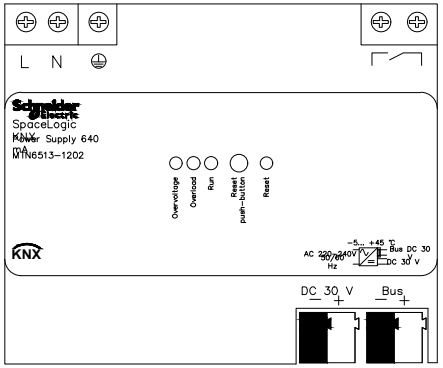

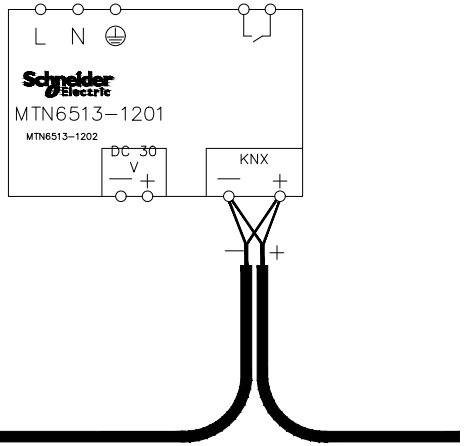

Ente nazionale per l'aviazione civile **AREOPORTO CIVILE DI LAMEZIA TERME (CZ)**	**Progetto Esecutivo**	QUADRO QUADRO COMPONENTI IMPIANTO KNX (QKNX)	FOGLIO 14 / SEGUE 15
		TITOLO LINEA 1 - ALIMENTATORE KNX	TOT. FOGLI 122

Sigla		Icona
Descrizione	Accoppiatore SpaceLogic KNX	
Posizionamento	[QKNX]	
Indirizzo	1.2.0	

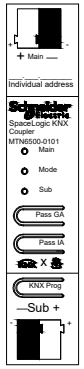

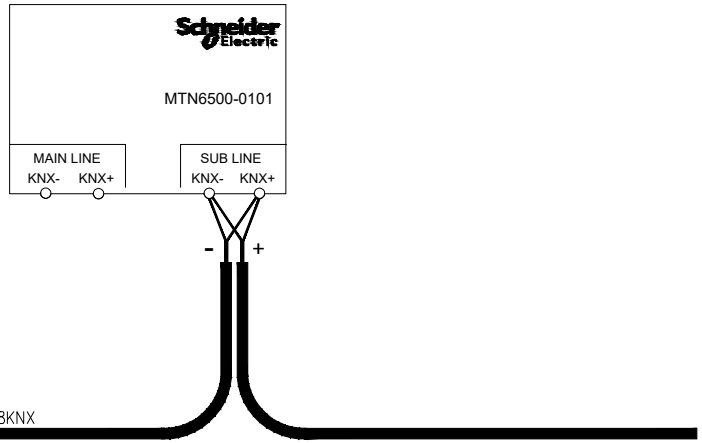

Ente nazionale per l'aviazione civile **AREOPORTO CIVILE DI LAMEZIA TERME (CZ)**	**Progetto Esecutivo**	QUADRO QUADRO COMPONENTI IMPIANTO KNX (QKNX)	FOGLIO 15 / SEGUE 16
		TITOLO LINEA 2 - ACCOPPIATORE KNX	TOT. FOGLI 122

Sigla		Icona
Descrizione	Alimentatore SpaceLogic KNX 640mA	
Posizionamento	[QKNX]	
Indirizzo	1.2.–	

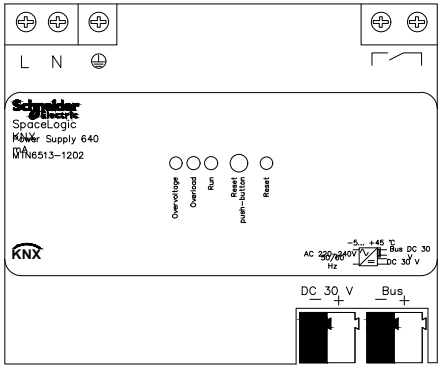

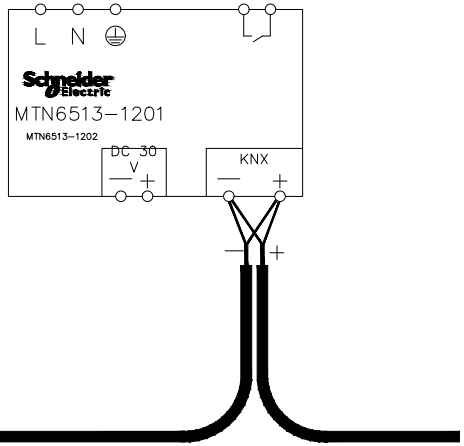

Ente nazionale per l'aviazione civile **AREOPORTO CIVILE DI LAMEZIA TERME (CZ)**	**Progetto Esecutivo**	QUADRO QUADRO COMPONENTI IMPIANTO KNX (QKNX)	FOGLIO 16 / SEGUE 17
		TITOLO LINEA 2 - ALIMENTATORE KNX	TOT. FOGLI 122

Sigla		Icona
Descrizione	Accoppiatore SpaceLogic KNX	
Posizionamento	[QKNX]	
Indirizzo	1.3.0	

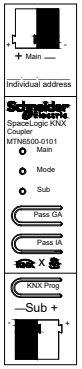

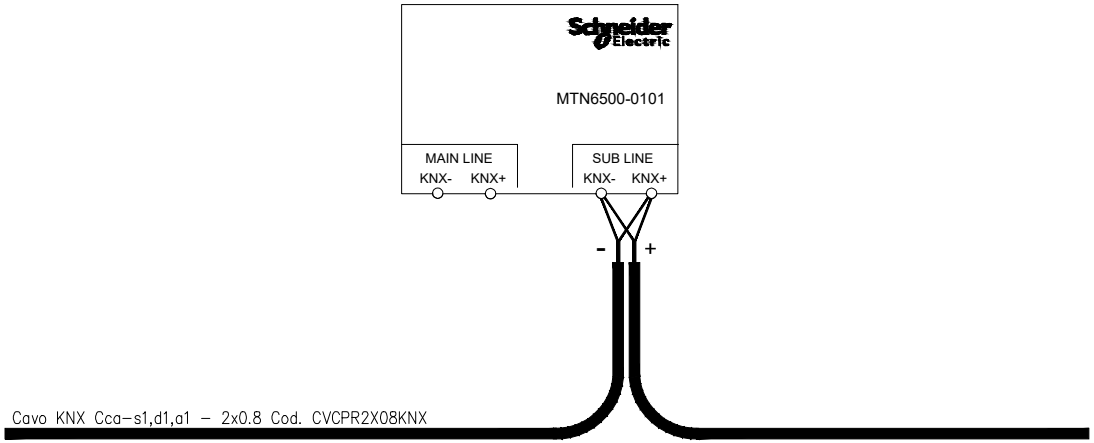

Ente nazionale per l'aviazione civile **AREOPORTO CIVILE DI LAMEZIA TERME (CZ)**	**Progetto Esecutivo**	QUADRO QUADRO COMPONENTI IMPIANTO KNX (QKNX)	FOGLIO 17 / SEGUE 18
		TITOLO LINEA 3 - ACCOPPIATORE KNX	TOT. FOGLI 122

Sigla		Icona
Descrizione	Accoppiatore SpaceLogic KNX	
Posizionamento	[QKNX]	
Indirizzo	1.4.0	

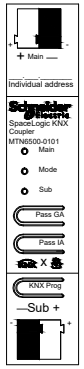

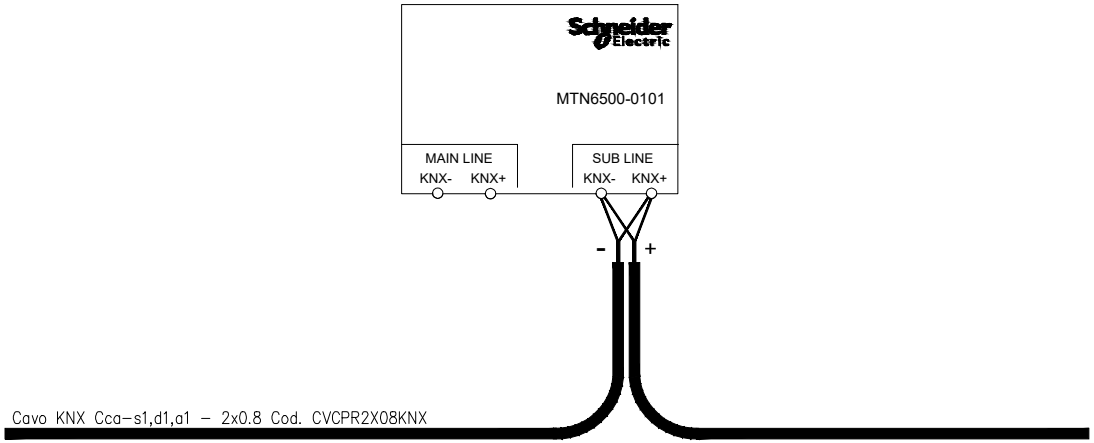

Ente nazionale per l'aviazione civile **AREOPORTO CIVILE DI LAMEZIA TERME (CZ)**	**Progetto Esecutivo**	QUADRO QUADRO COMPONENTI IMPIANTO KNX (QKNX)	FOGLIO 18 / SEGUE 19
		TITOLO LINEA 4 - ACCOPPIATORE KNX	TOT. FOGLI 122

Sigla		Icona
Descrizione	Alimentatore SpaceLogic KNX 640mA	
Posizionamento	[QKNX]	
Indirizzo	1.4.–	

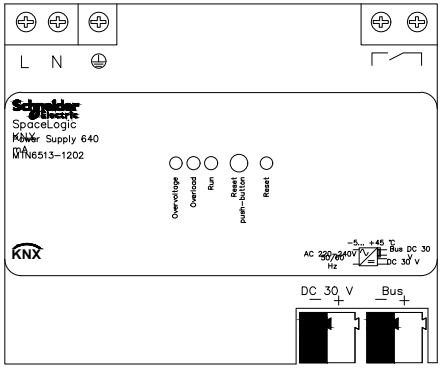

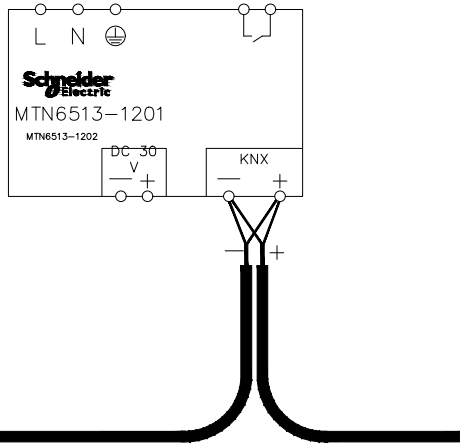

Ente nazionale per l'aviazione civile **AREOPORTO CIVILE DI LAMEZIA TERME (CZ)**	**Progetto Esecutivo**	QUADRO QUADRO COMPONENTI IMPIANTO KNX (QKNX)	FOGLIO 19 / SEGUE 20
		TITOLO LINEA 4 - ALIMENTATORE KNX	TOT. FOGLI 122

Sigla		Icona
Descrizione	Accoppiatore SpaceLogic KNX	
Posizionamento	[QKNX]	
Indirizzo	1.5.0	

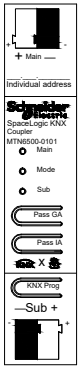

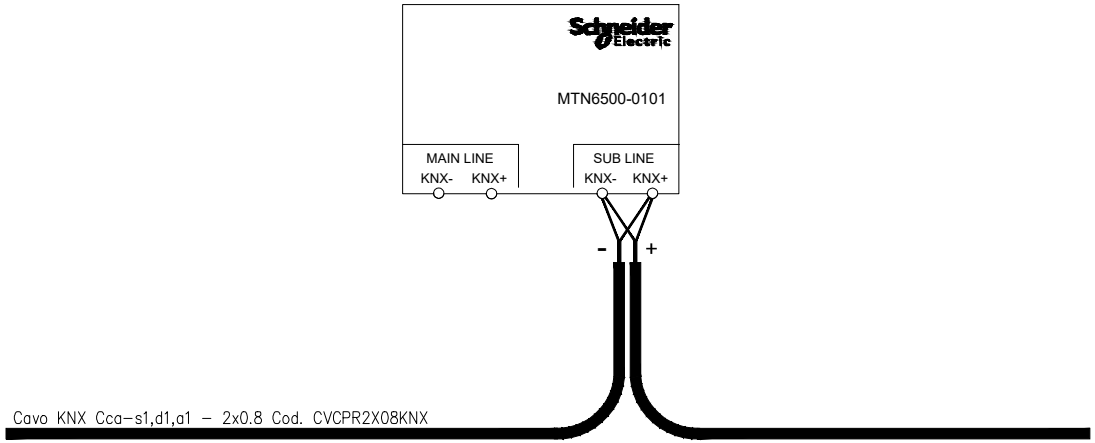

Ente nazionale per l'aviazione civile **AREOPORTO CIVILE DI LAMEZIA TERME (CZ)**	**Progetto Esecutivo**	QUADRO QUADRO COMPONENTI IMPIANTO KNX (QKNX)	FOGLIO 20 / SEGUE 21
		TITOLO LINEA 5 - ACCOPPIATORE KNX	TOT. FOGLI 122

Sigla		Icona
Descrizione	Alimentatore SpaceLogic KNX 640mA	
Posizionamento	[QKNX]	
Indirizzo	1.5.–	

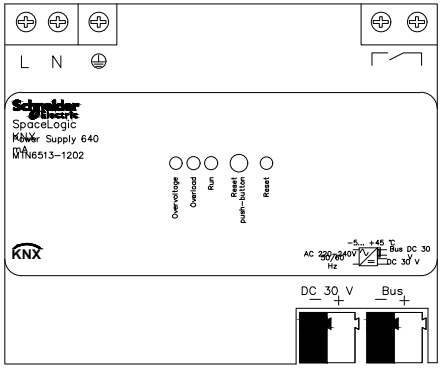

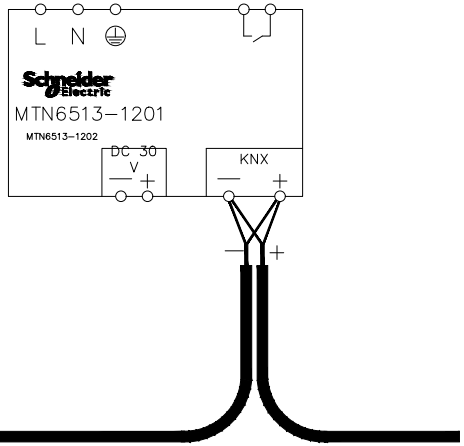

Ente nazionale per l'aviazione civile **AREOPORTO CIVILE DI LAMEZIA TERME (CZ)**	**Progetto Esecutivo**	QUADRO QUADRO COMPONENTI IMPIANTO KNX (QKNX)	FOGLIO 21 / SEGUE 22
		TITOLO LINEA 5 - ALIMENTATORE KNX	TOT. FOGLI 122

Sigla		Icona
Descrizione	SpaceLYnk IP–Gateway	
Posizionamento	[QKNX]	
Indirizzo	1.0.2	

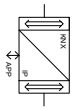

Ethernet IP	
ModBus RS485	
Seriale RS232	

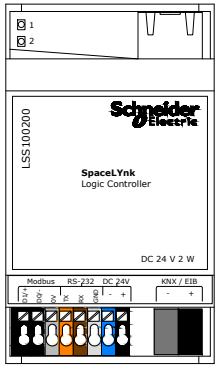

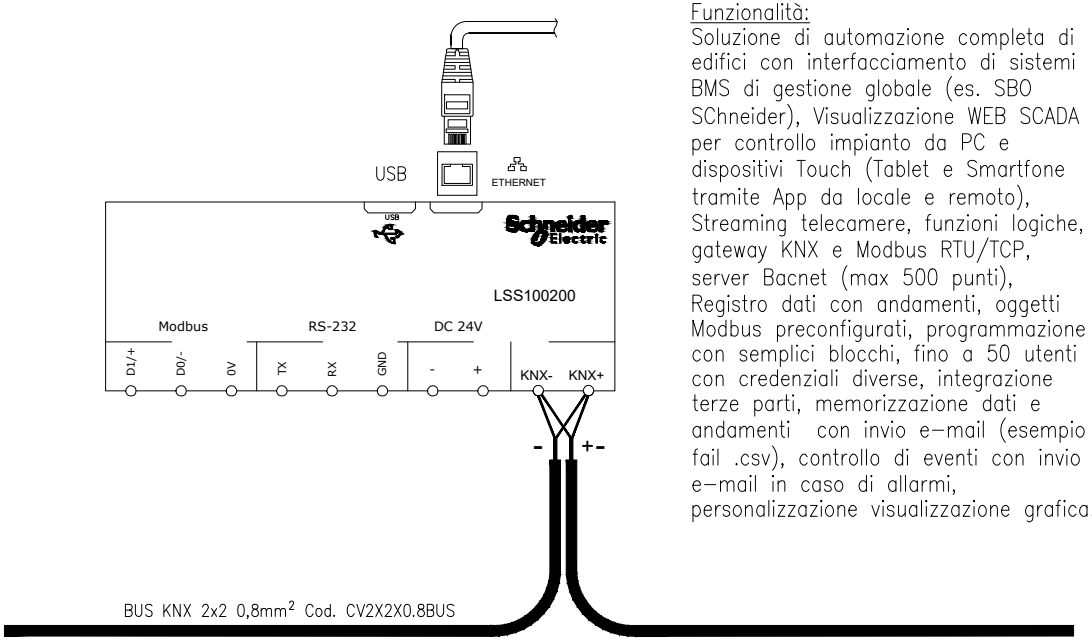

SpaceLYnk
Controllore Logico
cod. LSS100200

Caratteristiche tecniche:
Alimentazione; Un 24 V DC
Assorbimento; 2 W
Installazione; a barra 3 moduli DIN
Indicatori; 1led CPU – 2led Funzionamento
Connettività; 1 KNX, 1 Ethernet RJ45 10–100 Base,
1 RS485, 1 RS232, 1 USB 2.0

Funzionalità:
Soluzione di automazione completa di edifici con interfacciamento di sistemi BMS di gestione globale (es. SBO SChneider), Visualizzazione WEB SCADA per controllo impianto da PC e dispositivi Touch (Tablet e Smartfone tramite App da locale e remoto), Streaming telecamere, funzioni logiche, gateway KNX e Modbus RTU/TCP, server Bacnet (max 500 punti), Registro dati con andamenti, oggetti Modbus preconfigurati, programmazione con semplici blocchi, fino a 50 utenti con credenziali diverse, integrazione terze parti, memorizzazione dati e andamenti con invio e–mail (esempio fail .csv), controllo di eventi con invio e–mail in caso di allarmi, personalizzazione visualizzazione grafica.

Sigla		Icona
Descrizione	SpaceLYnk IP–Gateway	
Posizionamento	[QKNX]	
Indirizzo	1.0.1	

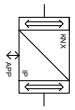

Ethernet IP	
ModBus RS485	
Seriale RS232	

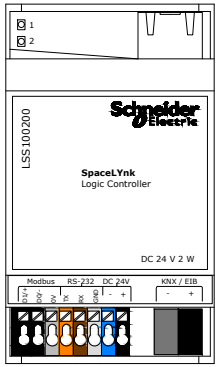

SpaceLYnk
Controllore Logico
cod. LSS100200

Caratteristiche tecniche:
Alimentazione; Un 24 V DC
Assorbimento; 2 W
Installazione; a barra 3 moduli DIN
Indicatori; 1led CPU – 2led Funzionamento
Connettività; 1 KNX, 1 Ethernet RJ45 10–100 Base,
1 RS485, 1 RS232, 1 USB 2.0

Funzionalità:
Soluzione di automazione completa di edifici con interfacciamento di sistemi BMS di gestione globale (es. SBO SChneider), Visualizzazione WEB SCADA per controllo impianto da PC e dispositivi Touch (Tablet e Smartfone tramite App da locale e remoto), Streaming telecamere, funzioni logiche, gateway KNX e Modbus RTU/TCP, server Bacnet (max 500 punti), Registro dati con andamenti, oggetti Modbus preconfigurati, programmazione con semplici blocchi, fino a 50 utenti con credenziali diverse, integrazione terze parti, memorizzazione dati e andamenti con invio e–mail (esempio fail .csv), controllo di eventi con invio e–mail in caso di allarmi, personalizzazione visualizzazione grafica.

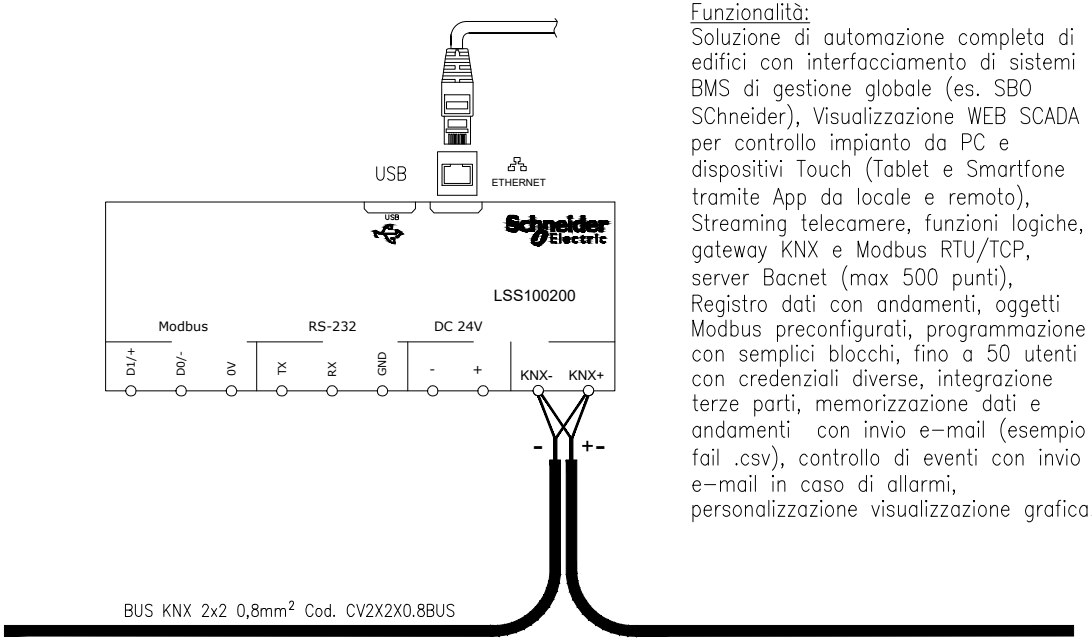

Sigla		Icona
Descrizione	SpaceLYnk IP–Gateway	
Posizionamento	[QKNX]	
Indirizzo	1.0.5	

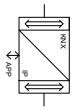

Ethernet IP	
ModBus RS485	
Seriale RS232	

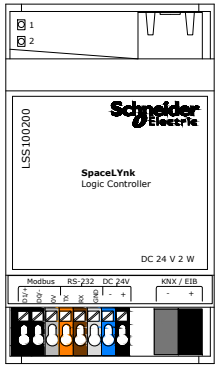

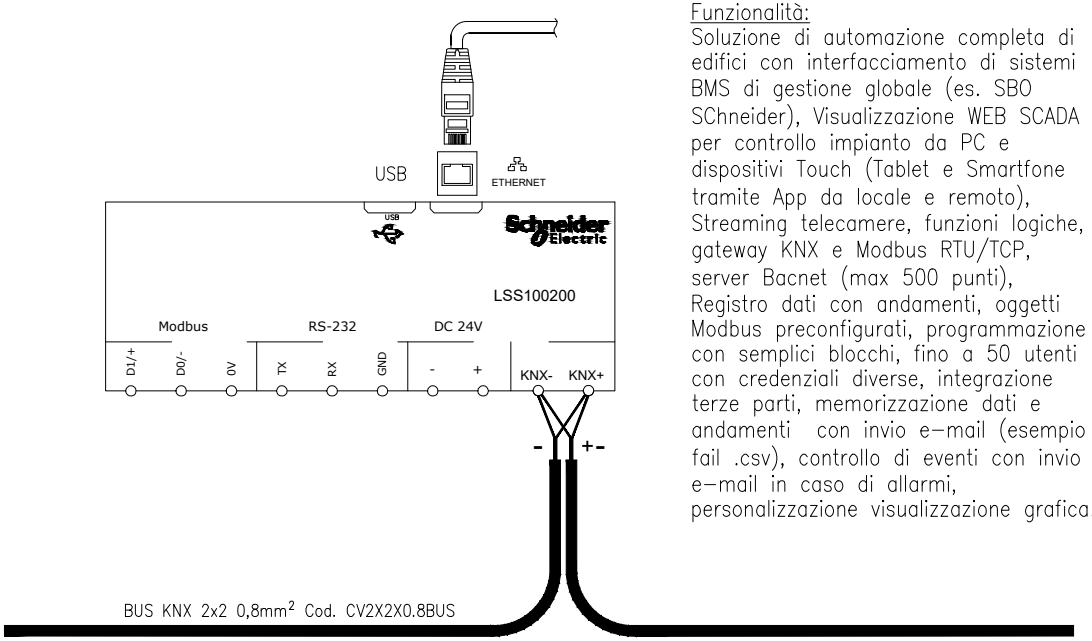

SpaceLYnk
Controllore Logico
cod. LSS100200

Caratteristiche tecniche:
Alimentazione; Un 24 V DC
Assorbimento; 2 W
Installazione; a barra 3 moduli DIN
Indicatori; 1led CPU – 2led Funzionamento
Connettività; 1 KNX, 1 Ethernet RJ45 10–100 Base,
1 RS485, 1 RS232, 1 USB 2.0

Funzionalità:
Soluzione di automazione completa di edifici con interfacciamento di sistemi BMS di gestione globale (es. SBO SChneider), Visualizzazione WEB SCADA per controllo impianto da PC e dispositivi Touch (Tablet e Smartfone tramite App da locale e remoto), Streaming telecamere, funzioni logiche, gateway KNX e Modbus RTU/TCP, server Bacnet (max 500 punti), Registro dati con andamenti, oggetti Modbus preconfigurati, programmazione con semplici blocchi, fino a 50 utenti con credenziali diverse, integrazione terze parti, memorizzazione dati e andamenti con invio e–mail (esempio fail .csv), controllo di eventi con invio e–mail in caso di allarmi, personalizzazione visualizzazione grafica.

Sigla		Icona
Descrizione	SpaceLYnk IP–Gateway	
Posizionamento	[QKNX]	
Indirizzo	1.0.6	

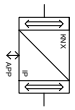

Ethernet IP	
ModBus RS485	
Seriale RS232	

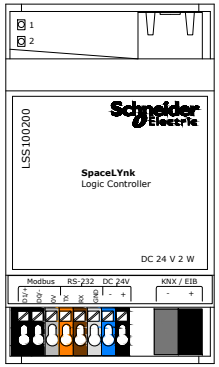

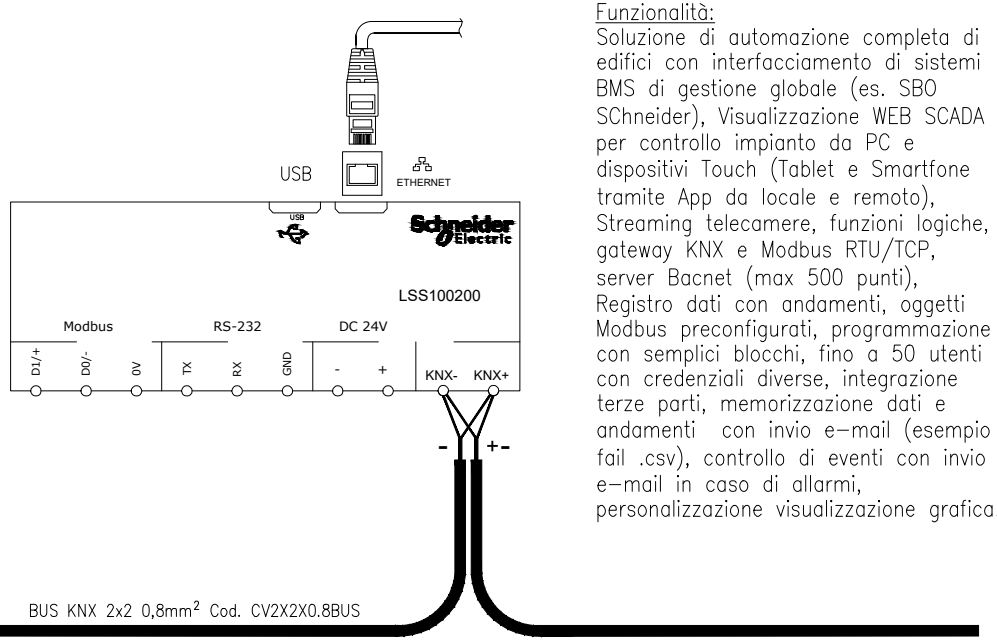

SpaceLYnk
Controllore Logico
cod. LSS100200

Caratteristiche tecniche:
Alimentazione; Un 24 V DC
Assorbimento; 2 W
Installazione; a barra 3 moduli DIN
Indicatori; 1led CPU – 2led Funzionamento
Connettività; 1 KNX, 1 Ethernet RJ45 10–100 Base,
1 RS485, 1 RS232, 1 USB 2.0

Funzionalità:
Soluzione di automazione completa di edifici con interfacciamento di sistemi BMS di gestione globale (es. SBO SChneider), Visualizzazione WEB SCADA per controllo impianto da PC e dispositivi Touch (Tablet e Smartfone tramite App da locale e remoto), Streaming telecamere, funzioni logiche, gateway KNX e Modbus RTU/TCP, server Bacnet (max 500 punti), Registro dati con andamenti, oggetti Modbus preconfigurati, programmazione con semplici blocchi, fino a 50 utenti con credenziali diverse, integrazione terze parti, memorizzazione dati e andamenti con invio e–mail (esempio fail .csv), controllo di eventi con invio e–mail in caso di allarmi, personalizzazione visualizzazione grafica.

Ente nazionale per l'aviazione civile **AREOPORTO CIVILE DI LAMEZIA TERME (CZ)**	**Progetto Esecutivo**	QUADRO QUADRO COMPONENTI IMPIANTO KNX (QKNX)	FOGLIO 25 / SEGUE 26
		TITOLO IP-GATEWAY	TOT. FOGLI 122

Sigla		Icona
Descrizione	Gateway SpaceLogic KNX DALI 2 Gateway Pro 1ch/64 SpaceLogic	KNX
Posizionamento	[QKNX]	
Indirizzo	1.0.7	

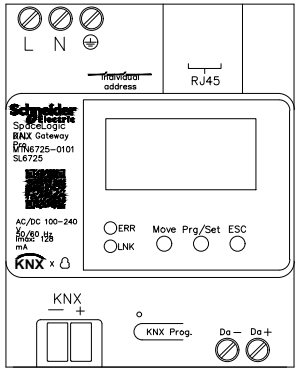

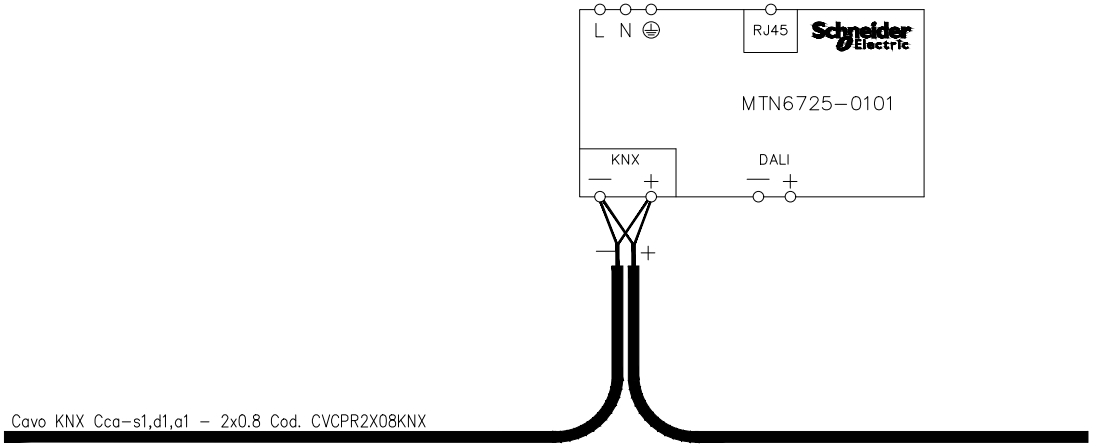

Ente nazionale per l'aviazione civile **AREOPORTO CIVILE DI LAMEZIA TERME (CZ)**	**Progetto Esecutivo**	QUADRO QUADRO COMPONENTI IMPIANTO KNX (QKNX)	FOGLIO 26 / SEGUE 27
		TITOLO GATEWAY KNX-DALI	TOT. FOGLI 122

Sigla		Icona
Descrizione	Gateway SpaceLogic KNX DALI 2 Gateway Pro 1ch/64 SpaceLogic	KNX
Posizionamento	[QKNX]	
Indirizzo	1.0.8	

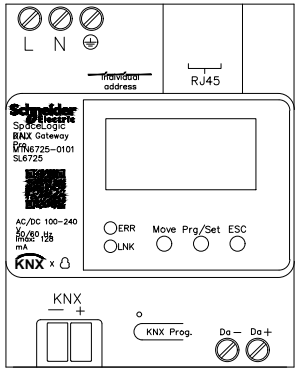

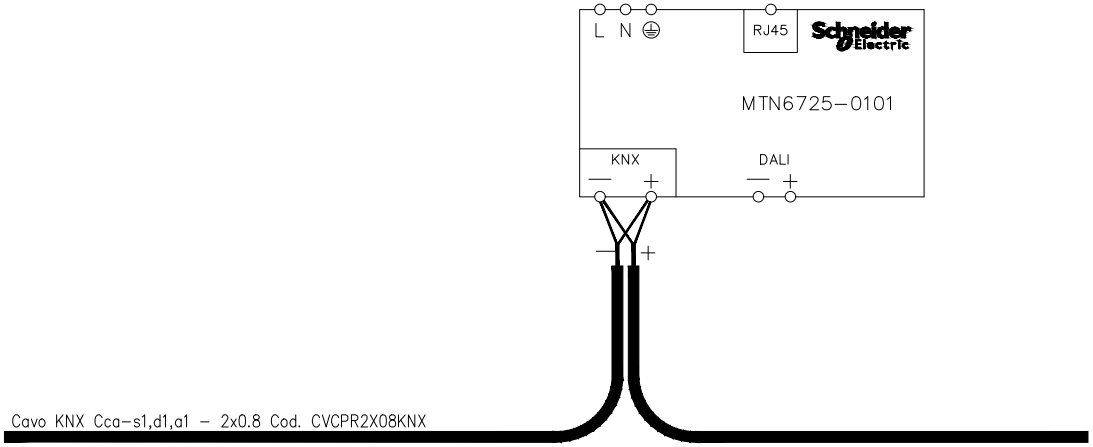

Ente nazionale per l'aviazione civile **AREOPORTO CIVILE DI LAMEZIA TERME (CZ)**	**Progetto Esecutivo**	QUADRO QUADRO COMPONENTI IMPIANTO KNX (QKNX)	FOGLIO 27 / SEGUE 28
		TITOLO GATEWAY KNX-DALI	TOT. FOGLI 122

Sigla		Icona
Descrizione	Gateway SpaceLogic KNX DALI 2 Gateway Pro 1ch/64 SpaceLogic	KNX
Posizionamento	[QKNX]	
Indirizzo	1.0.9	

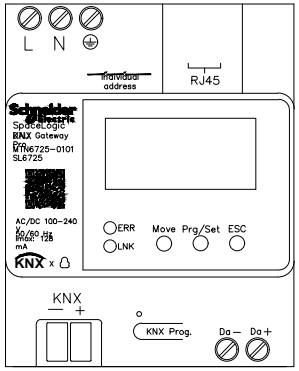

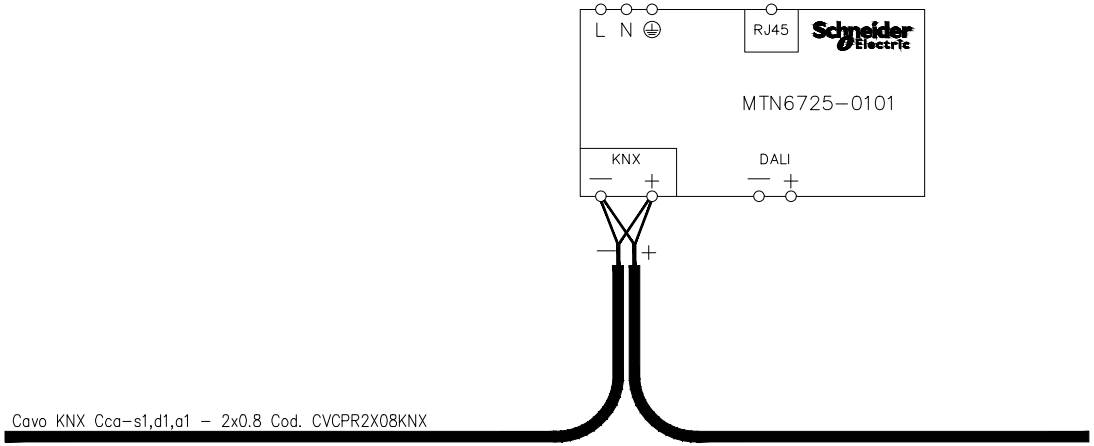

Ente nazionale per l'aviazione civile **AREOPORTO CIVILE DI LAMEZIA TERME (CZ)**	**Progetto Esecutivo**	QUADRO QUADRO COMPONENTI IMPIANTO KNX (QKNX)	FOGLIO 28 / SEGUE 29
		TITOLO GATEWAY KNX-DALI	TOT. FOGLI 122

Sigla		Icona
Descrizione	Gateway SpaceLogic KNX DALI 2 Gateway Pro 1ch/64 SpaceLogic	KNX
Posizionamento	[QKNX]	
Indirizzo	1.0.10	

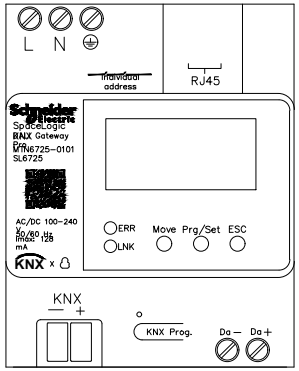

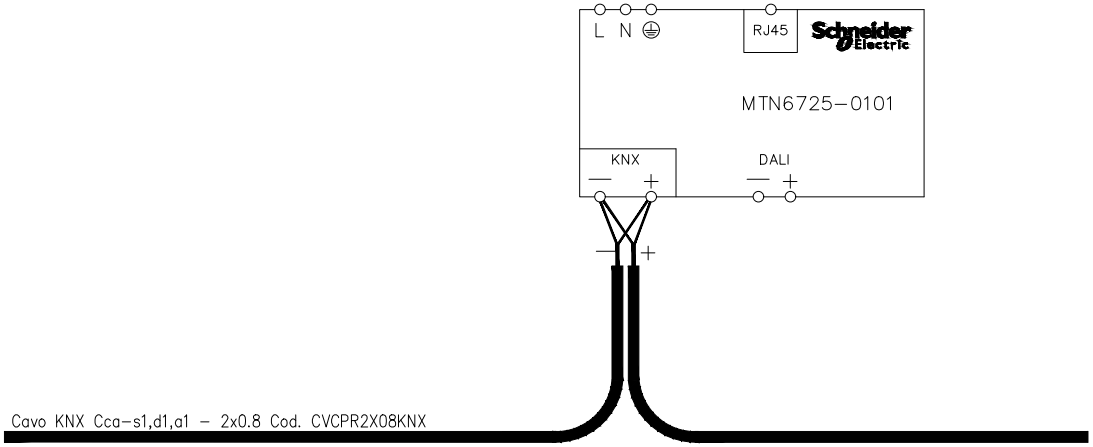

Ente nazionale per l'aviazione civile **AREOPORTO CIVILE DI LAMEZIA TERME (CZ)**	**Progetto Esecutivo**	QUADRO QUADRO COMPONENTI IMPIANTO KNX (QKNX)	FOGLIO 29 / SEGUE 30
		TITOLO GATEWAY KNX-DALI	TOT. FOGLI 122

Sigla		Icona
Descrizione	Gateway SpaceLogic KNX DALI 2 Gateway Pro 1ch/64 SpaceLogic	KNX
Posizionamento	[QKNX]	
Indirizzo	1.0.11	

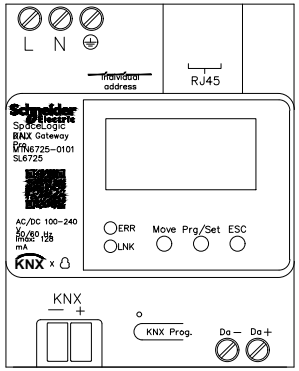

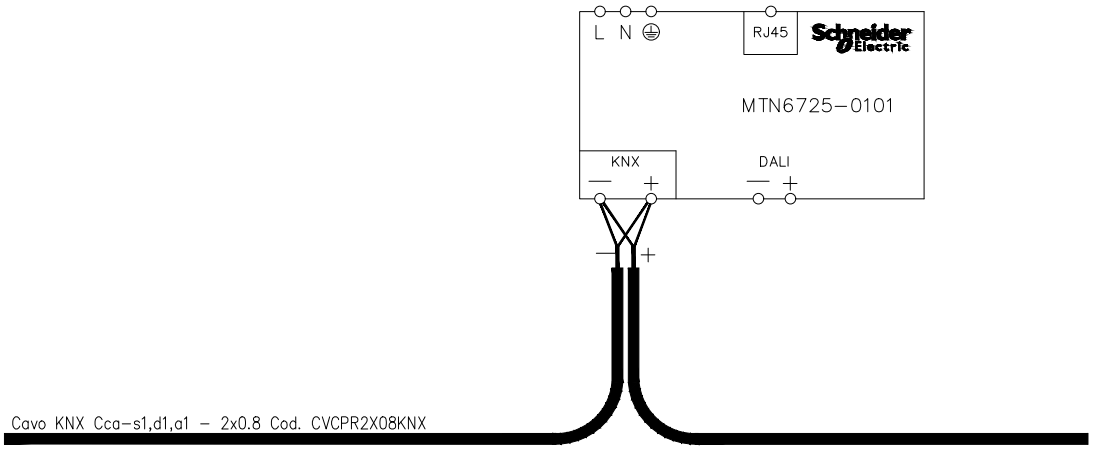

Ente nazionale per l'aviazione civile **AREOPORTO CIVILE DI LAMEZIA TERME (CZ)**	**Progetto Esecutivo**	QUADRO QUADRO COMPONENTI IMPIANTO KNX (QKNX)	FOGLIO 30 / SEGUE 31
		TITOLO GATEWAY KNX-DALI	TOT. FOGLI 122

Sigla		Icona
Descrizione	Gateway SpaceLogic KNX DALI 2 Gateway Pro 1ch/64 SpaceLogic	KNX
Posizionamento	[QKNX]	
Indirizzo	1.0.12	

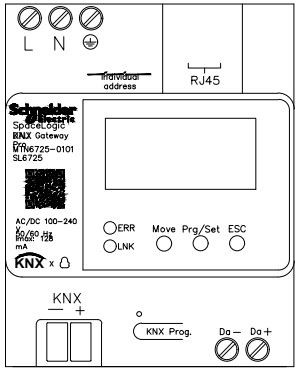

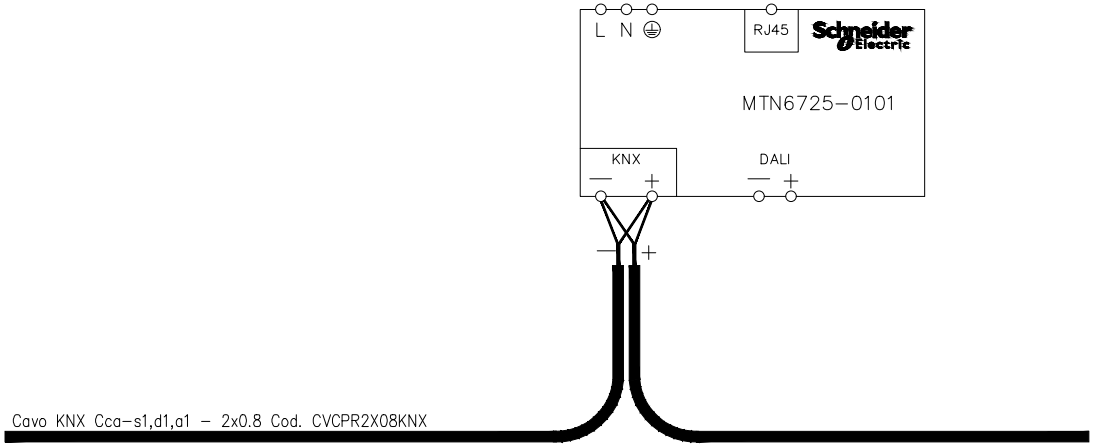

Ente nazionale per l'aviazione civile **AREOPORTO CIVILE DI LAMEZIA TERME (CZ)**	**Progetto Esecutivo**	QUADRO QUADRO COMPONENTI IMPIANTO KNX (QKNX)	FOGLIO 31 / SEGUE 32
		TITOLO GATEWAY KNX-DALI	TOT. FOGLI 122

Sigla		Icona
Descrizione	Gateway SpaceLogic KNX DALI 2 Gateway Pro 1ch/64 SpaceLogic	KNX
Posizionamento	[QKNX]	
Indirizzo	1.0.13	

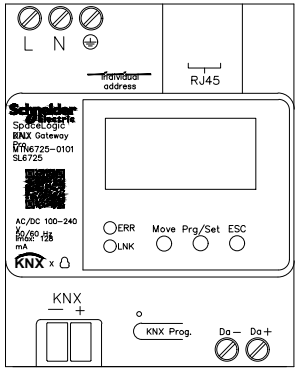

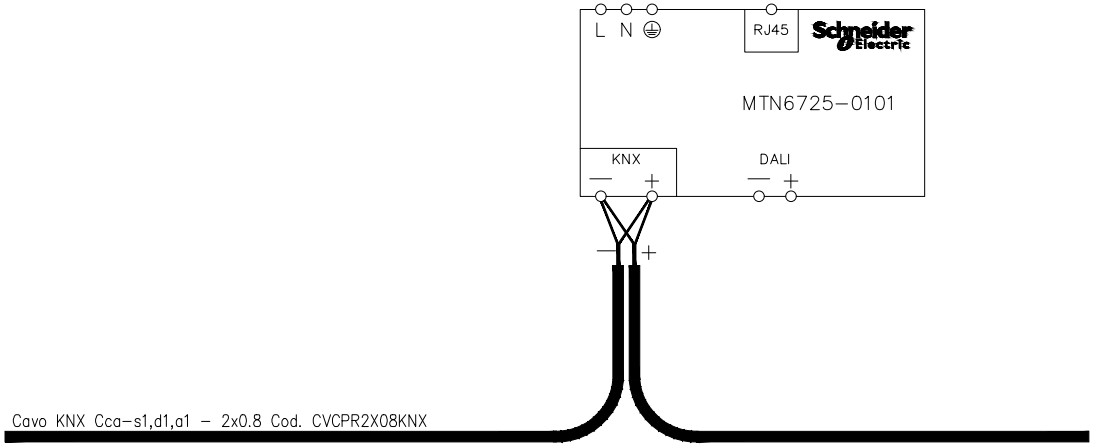

Ente nazionale per l'aviazione civile **AREOPORTO CIVILE DI LAMEZIA TERME (CZ)**	**Progetto Esecutivo**	QUADRO QUADRO COMPONENTI IMPIANTO KNX (QKNX)	FOGLIO 32 / SEGUE 33
		TITOLO GATEWAY KNX-DALI	TOT. FOGLI 152

Sigla		Icona
Descrizione	Gateway SpaceLogic KNX DALI 2 Gateway Pro 1ch/64 SpaceLogic	KNX
Posizionamento	[QKNX]	
Indirizzo	1.0.14	

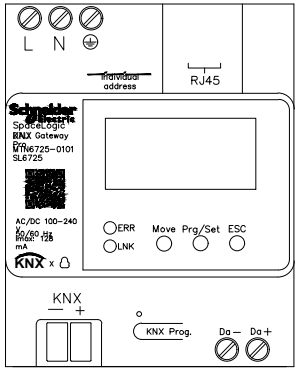

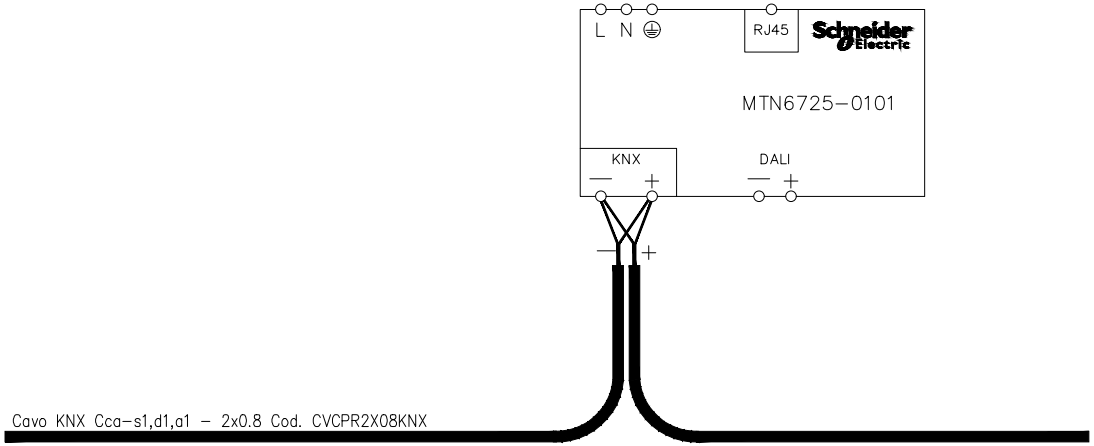

Ente nazionale per l'aviazione civile **AREOPORTO CIVILE DI LAMEZIA TERME (CZ)**	**Progetto Esecutivo**	QUADRO QUADRO COMPONENTI IMPIANTO KNX (QKNX)	FOGLIO 33 / SEGUE 34
		TITOLO GATEWAY KNX-DALI	TOT. FOGLI 122

Sigla		Icona
Descrizione	Gateway SpaceLogic KNX DALI 2 Gateway Pro 1ch/64 SpaceLogic	KNX
Posizionamento	[QKNX]	
Indirizzo	1.0.15	

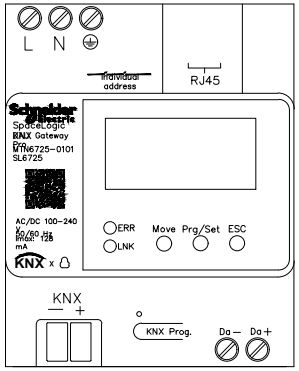

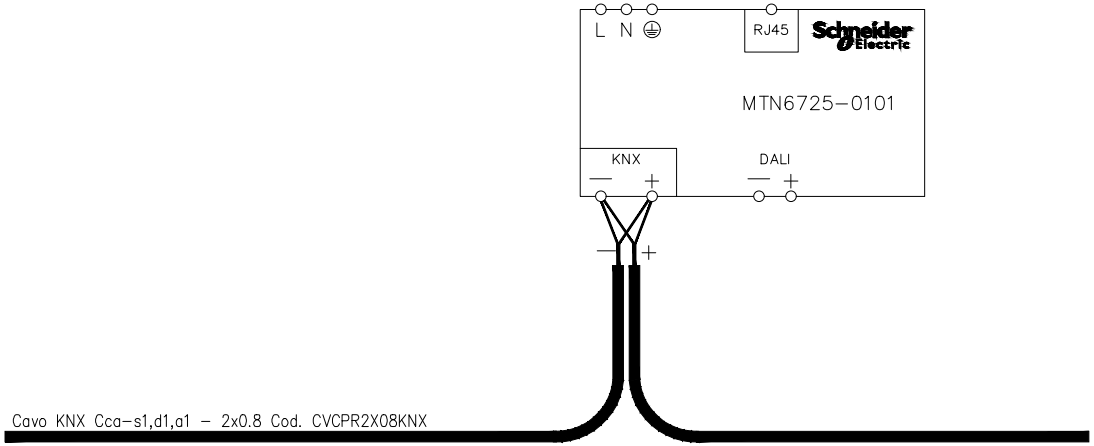

Ente nazionale per l'aviazione civile **AREOPORTO CIVILE DI LAMEZIA TERME (CZ)**	**Progetto Esecutivo**	QUADRO QUADRO COMPONENTI IMPIANTO KNX (QKNX)	FOGLIO 34 / SEGUE 35
		TITOLO GATEWAY KNX-DALI	TOT. FOGLI 122

Sigla		Icona
Descrizione	Gateway SpaceLogic KNX DALI 2 Gateway Pro 1ch/64 SpaceLogic	KNX
Posizionamento	[QKNX]	
Indirizzo	1.0.16	

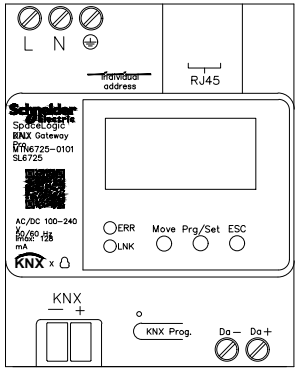

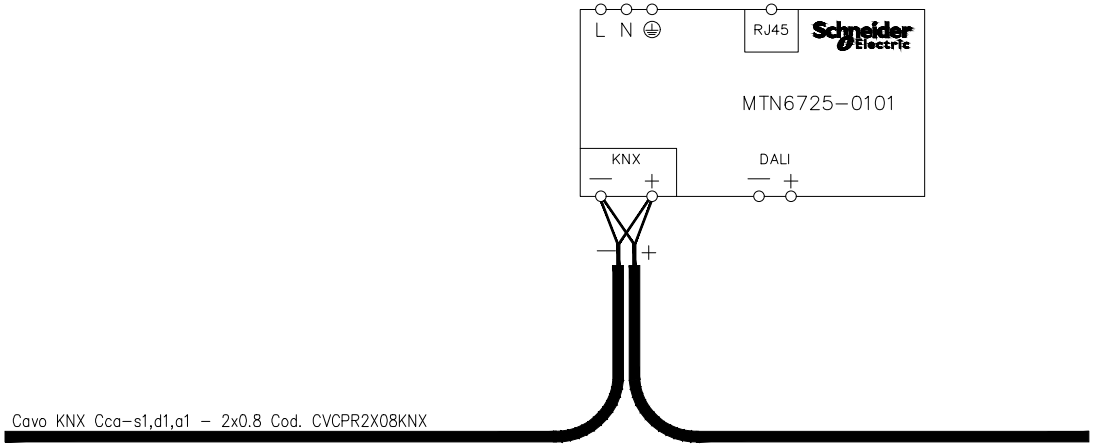

Ente nazionale per l'aviazione civile **AREOPORTO CIVILE DI LAMEZIA TERME (CZ)**	**Progetto Esecutivo**	QUADRO QUADRO COMPONENTI IMPIANTO KNX (QKNX)	FOGLIO 35 / SEGUE 36
		TITOLO GATEWAY KNX-DALI	TOT. FOGLI 122

Sigla		Icona
Descrizione	Gateway SpaceLogic KNX DALI 2 Gateway Pro 1ch/64 SpaceLogic	KNX
Posizionamento	[QKNX]	
Indirizzo	1.0.17	

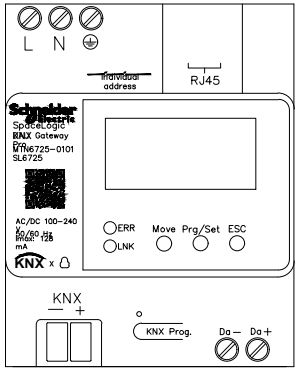

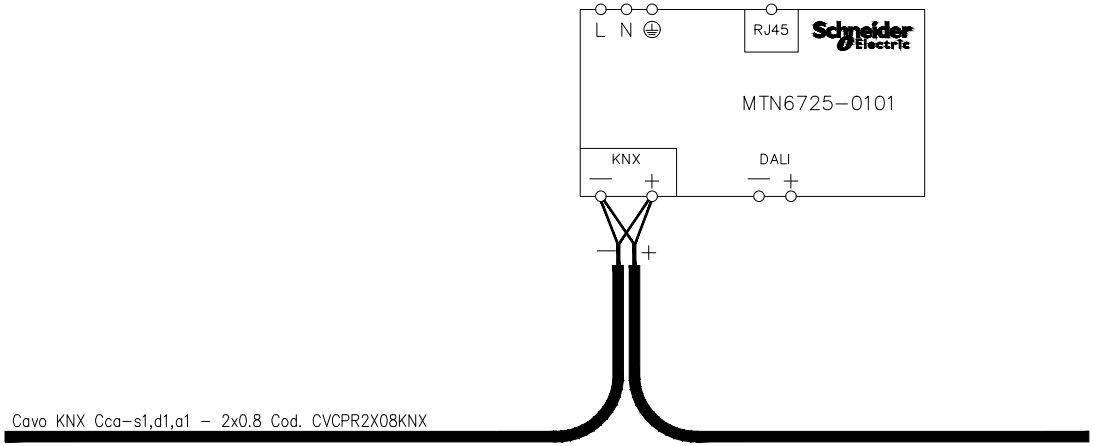

Ente nazionale per l'aviazione civile **AREOPORTO CIVILE DI LAMEZIA TERME (CZ)**	**Progetto Esecutivo**	QUADRO QUADRO COMPONENTI IMPIANTO KNX (QKNX)	FOGLIO 36 / SEGUE 37
		TITOLO GATEWAY KNX-DALI	TOT. FOGLI 122

Sigla		Icona
Descrizione	Gateway SpaceLogic KNX DALI 2 Gateway Pro 1ch/64 SpaceLogic	KNX
Posizionamento	[QKNX]	
Indirizzo	1.0.18	

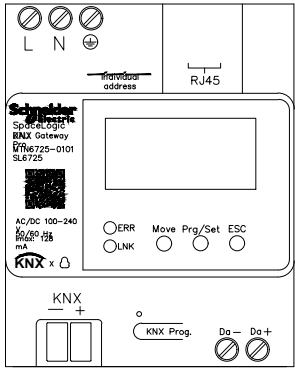

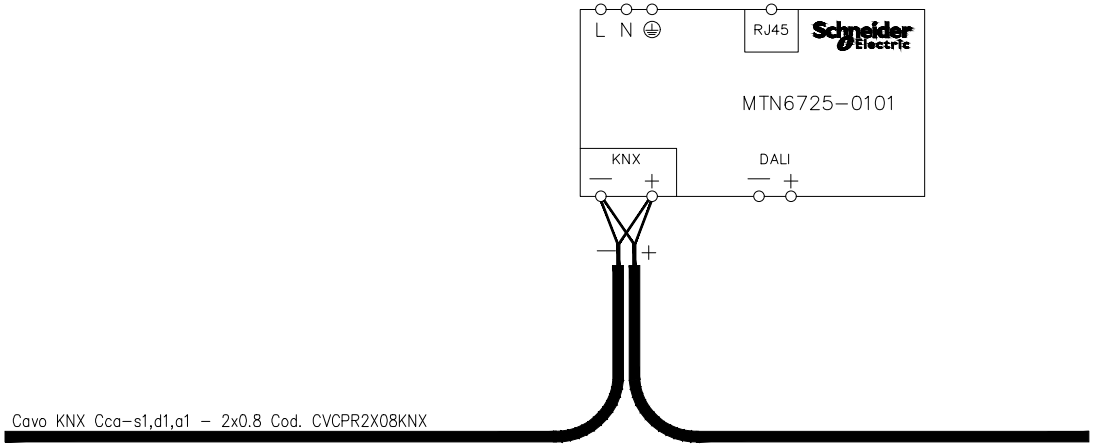

Ente nazionale per l'aviazione civile **AREOPORTO CIVILE DI LAMEZIA TERME (CZ)**	**Progetto Esecutivo**	QUADRO QUADRO COMPONENTI IMPIANTO KNX (QKNX)	FOGLIO 37 / SEGUE 38
		TITOLO GATEWAY KNX-DALI	TOT. FOGLI 122

Sigla		Icona
Descrizione	Gateway SpaceLogic KNX DALI 2 Gateway Pro 1ch/64 SpaceLogic	KNX
Posizionamento	[QKNX]	
Indirizzo	1.0.19	

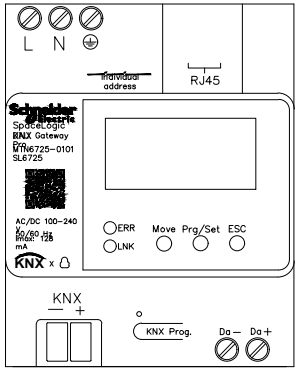

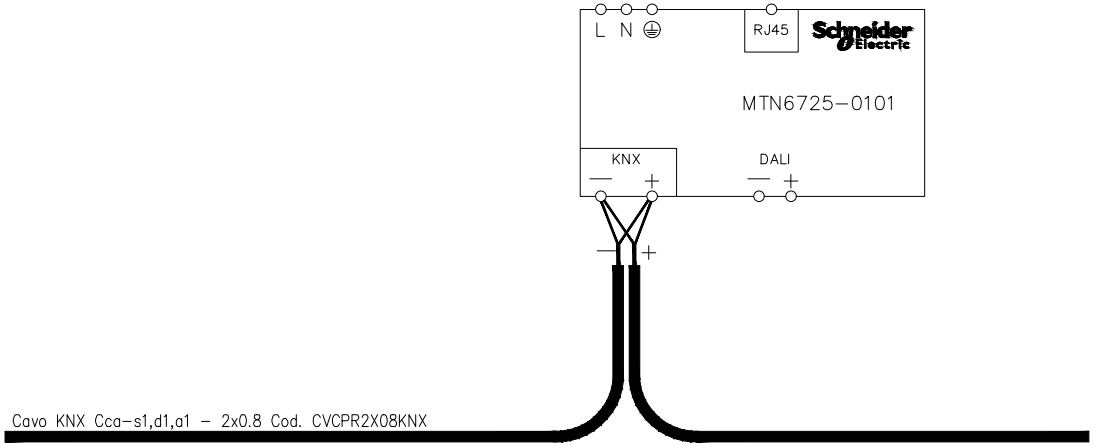

Ente nazionale per l'aviazione civile **AREOPORTO CIVILE DI LAMEZIA TERME (CZ)**	**Progetto Esecutivo**	QUADRO QUADRO COMPONENTI IMPIANTO KNX (QKNX)	FOGLIO 38 / SEGUE 39
		TITOLO GATEWAY KNX-DALI	TOT. FOGLI 122

Sigla		Icona
Descrizione	Gateway SpaceLogic KNX DALI 2 Gateway Pro 1ch/64 SpaceLogic	KNX
Posizionamento	[QKNX]	
Indirizzo	1.0.20	

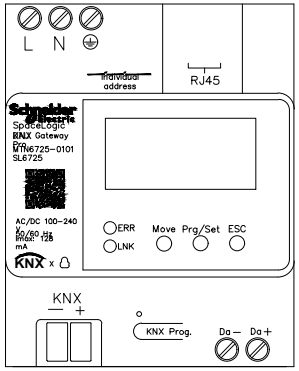

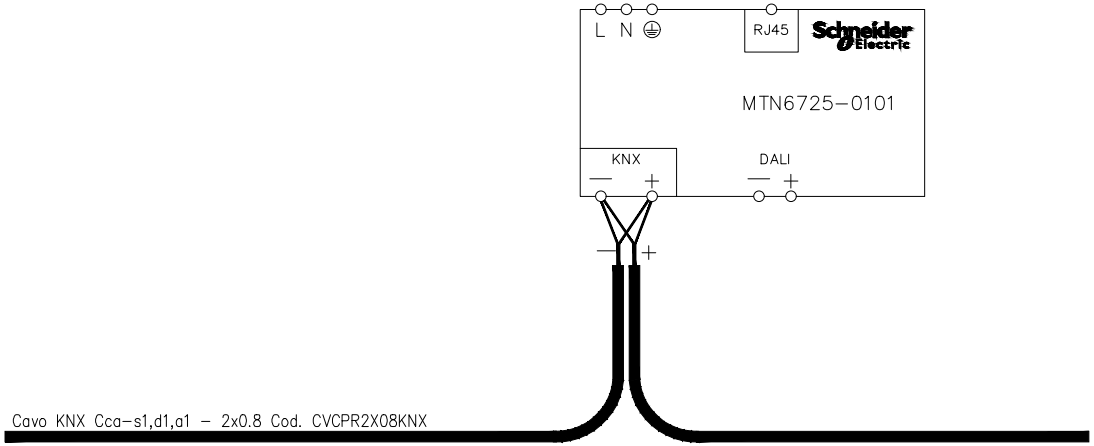

Ente nazionale per l'aviazione civile **AREOPORTO CIVILE DI LAMEZIA TERME (CZ)**	**Progetto Esecutivo**	QUADRO QUADRO COMPONENTI IMPIANTO KNX (QKNX)	FOGLIO 39 / SEGUE 40
		TITOLO GATEWAY KNX-DALI	TOT. FOGLI 122

Sigla		Icona
Descrizione	Gateway SpaceLogic KNX DALI 2 Gateway Pro 1ch/64 SpaceLogic	KNX
Posizionamento	[QKNX]	
Indirizzo	1.0.21	

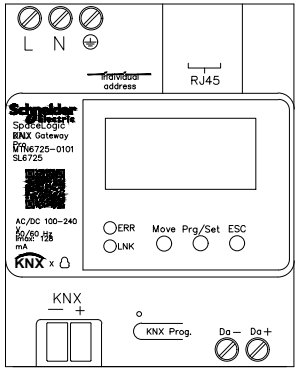

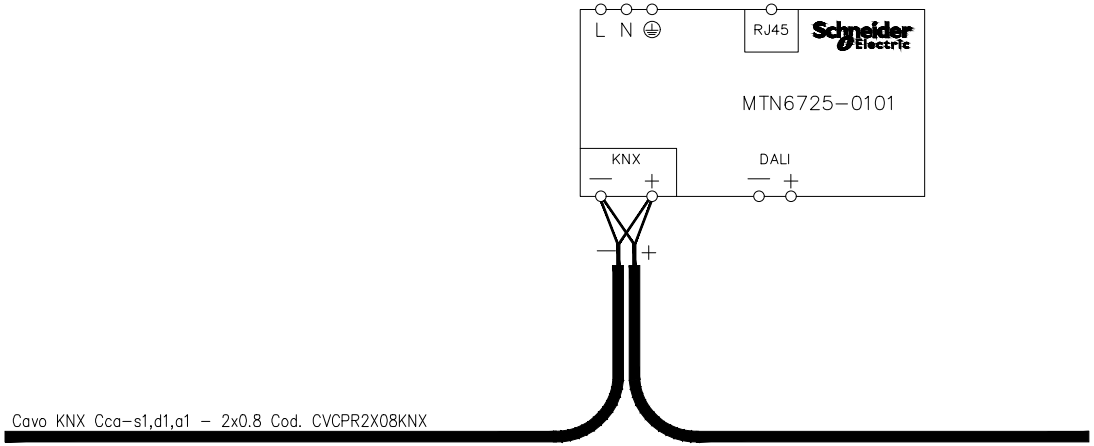

Ente nazionale per l'aviazione civile **AREOPORTO CIVILE DI LAMEZIA TERME (CZ)**	**Progetto Esecutivo**	QUADRO QUADRO COMPONENTI IMPIANTO KNX (QKNX)	FOGLIO 40 / SEGUE 41
		TITOLO GATEWAY KNX-DALI	TOT. FOGLI 122

Sigla		Icona
Descrizione	Gateway SpaceLogic KNX DALI 2 Gateway Pro 1ch/64 SpaceLogic	KNX
Posizionamento	[QKNX]	
Indirizzo	1.0.22	

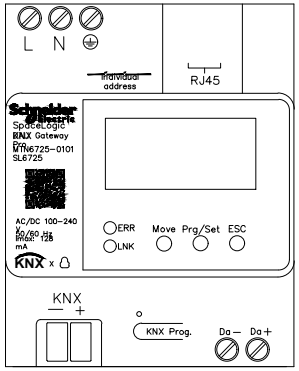

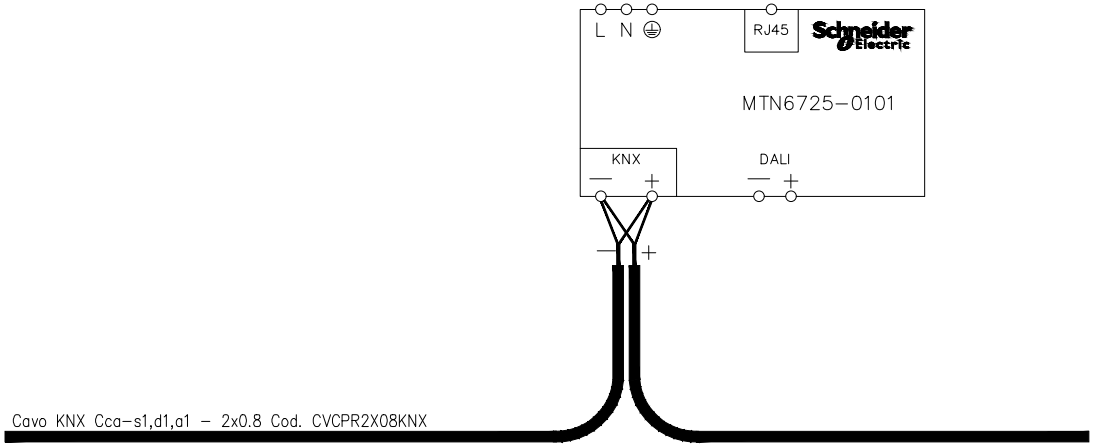

Ente nazionale per l'aviazione civile **AREOPORTO CIVILE DI LAMEZIA TERME (CZ)**	**Progetto Esecutivo**	QUADRO QUADRO COMPONENTI IMPIANTO KNX (QKNX)	FOGLIO 41 / SEGUE 42
		TITOLO GATEWAY KNX-DALI	TOT. FOGLI 122

Sigla		Icona
Descrizione	Gateway SpaceLogic KNX DALI 2 Gateway Pro 1ch/64 SpaceLogic	KNX
Posizionamento	[QKNX]	
Indirizzo	1.0.23	

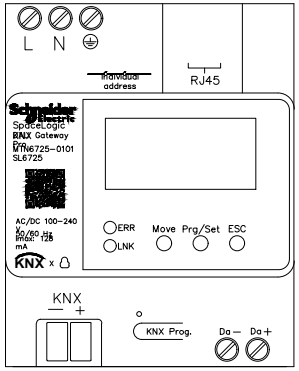

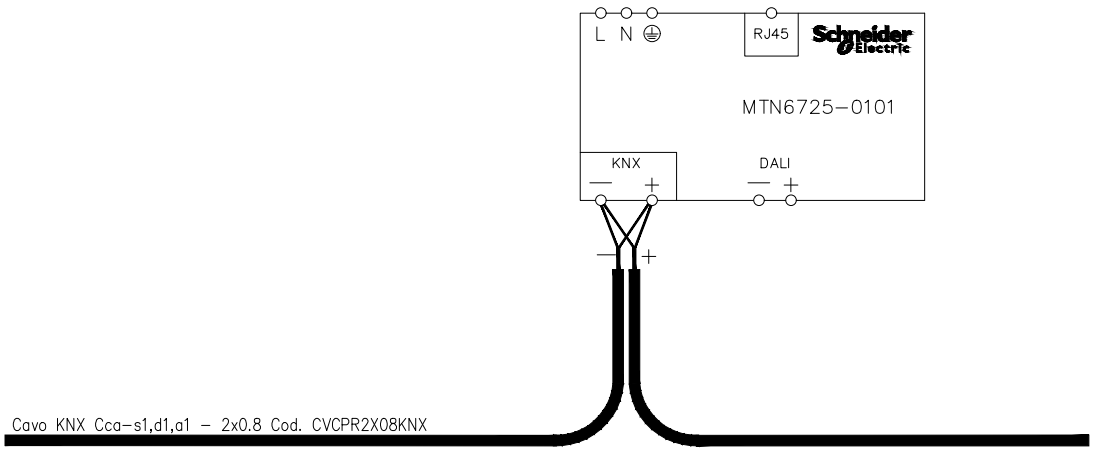

Ente nazionale per l'aviazione civile **AREOPORTO CIVILE DI LAMEZIA TERME (CZ)**	**Progetto Esecutivo**	QUADRO QUADRO COMPONENTI IMPIANTO KNX (QKNX)	FOGLIO 42 / SEGUE 43
		TITOLO GATEWAY KNX-DALI	TOT. FOGLI 122

Sigla		Icona
Descrizione	Gateway SpaceLogic KNX DALI 2 Gateway Pro 1ch/64 SpaceLogic	KNX
Posizionamento	[QKNX]	
Indirizzo	1.0.24	

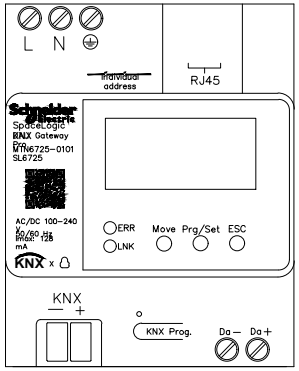

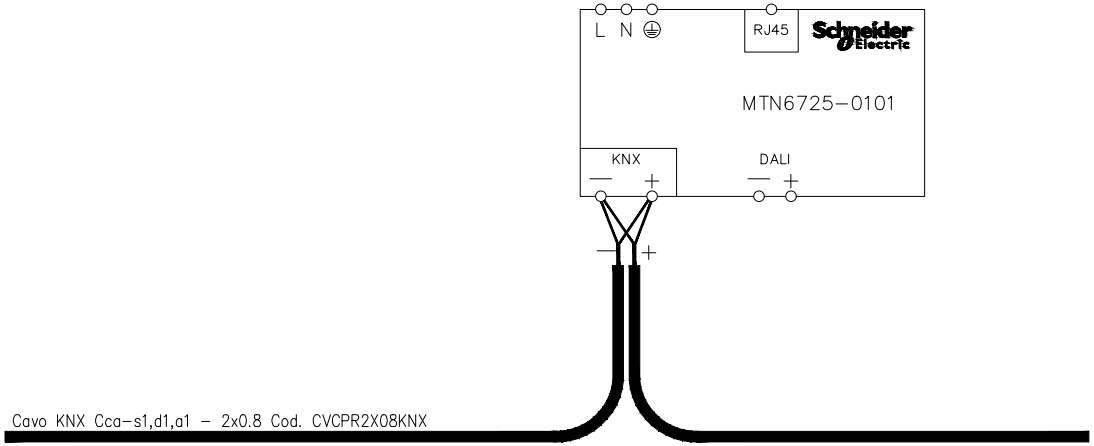

Ente nazionale per l'aviazione civile **AREOPORTO CIVILE DI LAMEZIA TERME (CZ)**	**Progetto Esecutivo**	QUADRO QUADRO COMPONENTI IMPIANTO KNX (QKNX)	FOGLIO 43 / SEGUE 44
		TITOLO GATEWAY KNX-DALI	TOT. FOGLI 122

Sigla		Icona
Descrizione	Gateway SpaceLogic KNX DALI 2 Gateway Pro 1ch/64 SpaceLogic	KNX
Posizionamento	[QKNX]	
Indirizzo	1.0.25	

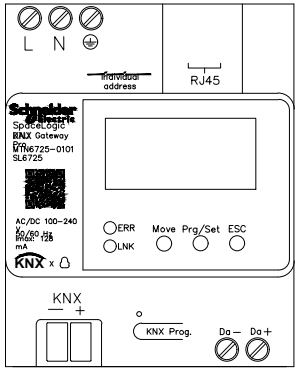

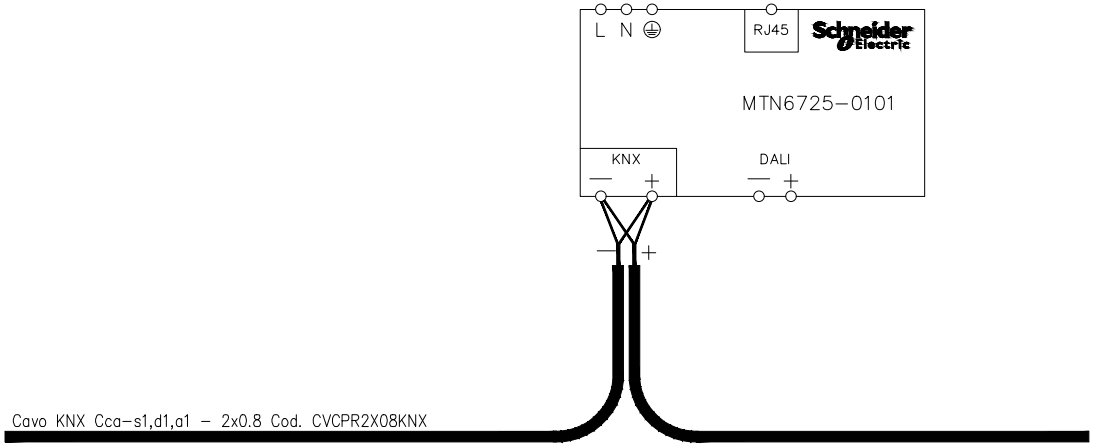

Ente nazionale per l'aviazione civile **AREOPORTO CIVILE DI LAMEZIA TERME (CZ)**	**Progetto Esecutivo**	QUADRO QUADRO COMPONENTI IMPIANTO KNX (QKNX)	FOGLIO 44 / SEGUE 45
		TITOLO GATEWAY KNX-DALI	TOT. FOGLI 122

Sigla		Icona
Descrizione	Gateway SpaceLogic KNX DALI 2 Gateway Pro 1ch/64 SpaceLogic	KNX
Posizionamento	[QKNX]	
Indirizzo	1.0.26	

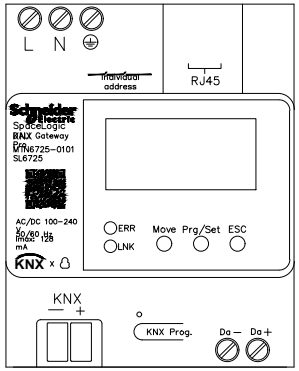

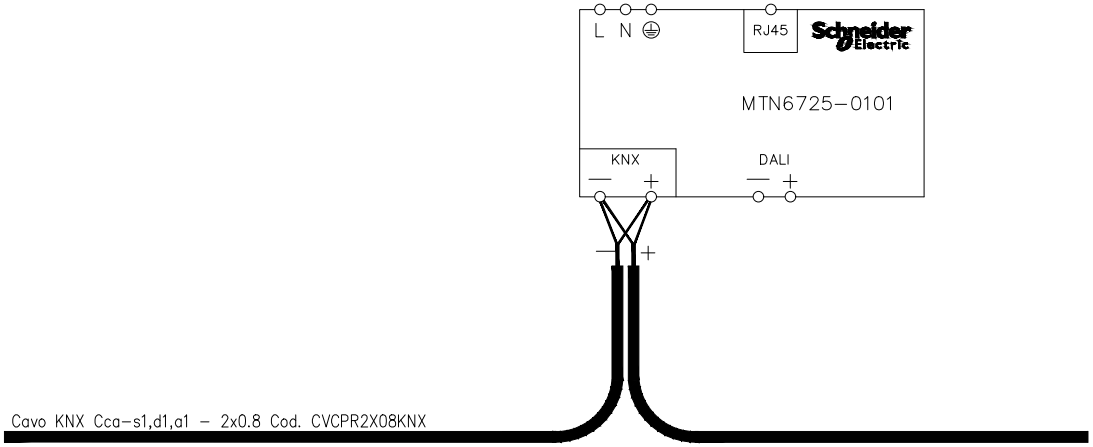

Ente nazionale per l'aviazione civile **AREOPORTO CIVILE DI LAMEZIA TERME (CZ)**	**Progetto Esecutivo**	QUADRO QUADRO COMPONENTI IMPIANTO KNX (QKNX)	FOGLIO 45 / SEGUE 46
		TITOLO GATEWAY KNX-DALI	TOT. FOGLI 122

Sigla		Icona
Descrizione	Gateway SpaceLogic KNX DALI 2 Gateway Pro 1ch/64 SpaceLogic	KNX
Posizionamento	[QKNX]	
Indirizzo	1.0.27	

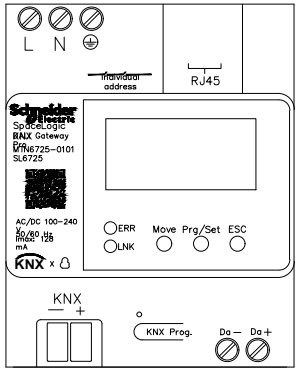

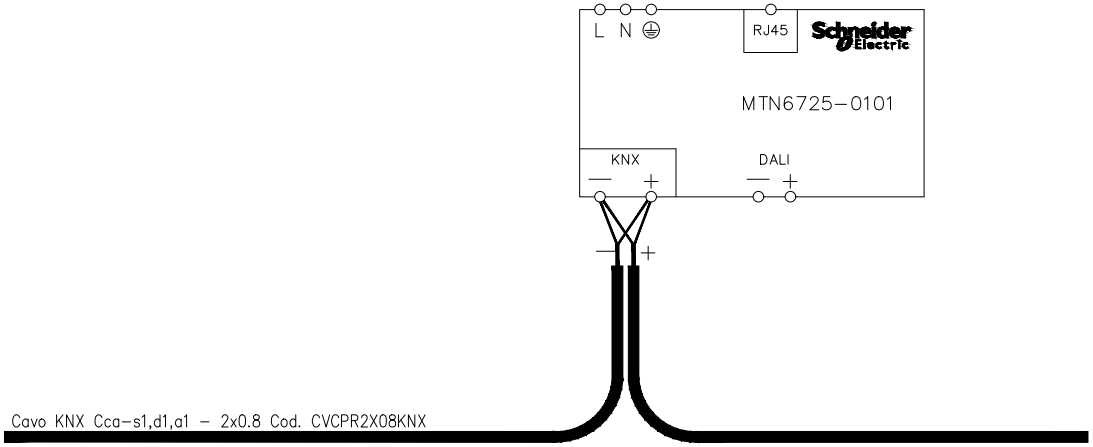

Ente nazionale per l'aviazione civile **AREOPORTO CIVILE DI LAMEZIA TERME (CZ)**	**Progetto Esecutivo**	QUADRO QUADRO COMPONENTI IMPIANTO KNX (QKNX)	FOGLIO 46 / SEGUE 47
		TITOLO GATEWAY KNX-DALI	TOT. FOGLI 122

Sigla		Icona
Descrizione	Gateway SpaceLogic KNX DALI 2 Gateway Pro 1ch/64 SpaceLogic	KNX
Posizionamento	[QKNX]	
Indirizzo	1.0.28	

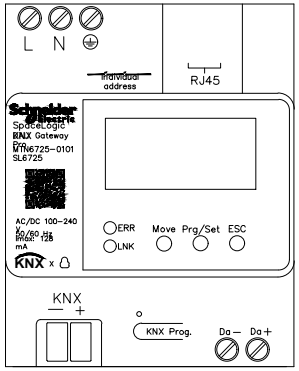

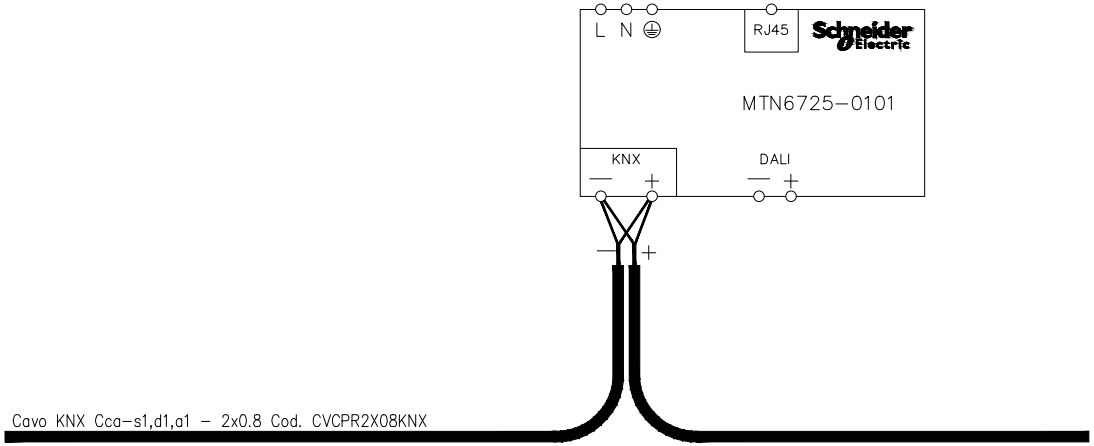

Ente nazionale per l'aviazione civile **AREOPORTO CIVILE DI LAMEZIA TERME (CZ)**	**Progetto Esecutivo**	QUADRO QUADRO COMPONENTI IMPIANTO KNX (QKNX)	FOGLIO 47 / SEGUE 48
		TITOLO GATEWAY KNX-DALI	TOT. FOGLI 122

Sigla	x	Icona
Descrizione	Sensore luminosità e Temperatura KNX	
Posizionamento	in campo	
Indirizzo	1.0.3	

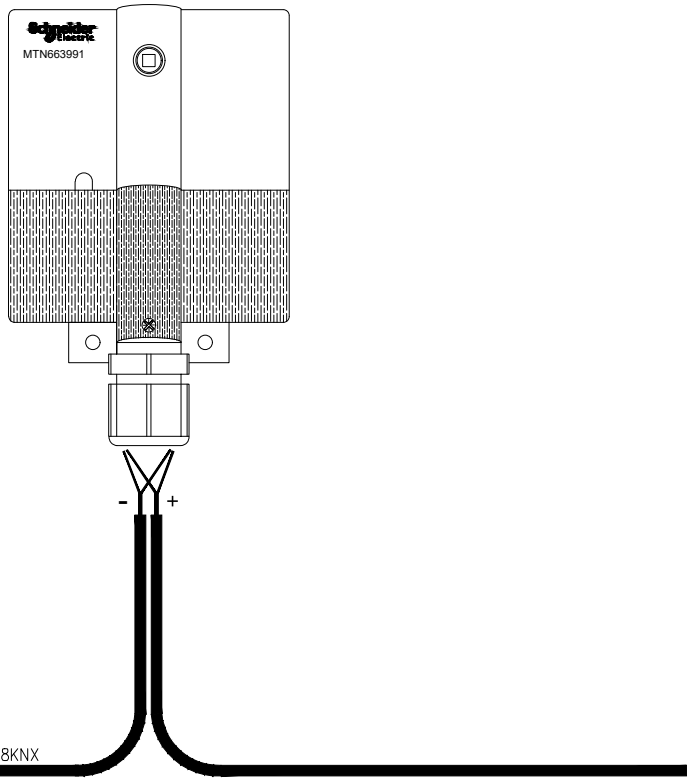

Ente nazionale per l'aviazione civile **AREOPORTO CIVILE DI LAMEZIA TERME (CZ)**	**Progetto Esecutivo**	QUADRO QUADRO COMPONENTI IMPIANTO KNX (QKNX)	FOGLIO 48 / SEGUE 49
		TITOLO RILEVATORI ESTERNI	TOT. FOGLI 122

Sigla	x	Icona
Descrizione	Sensore luminosità e Temperatura KNX	
Posizionamento	in campo	
Indirizzo	1.0.4	

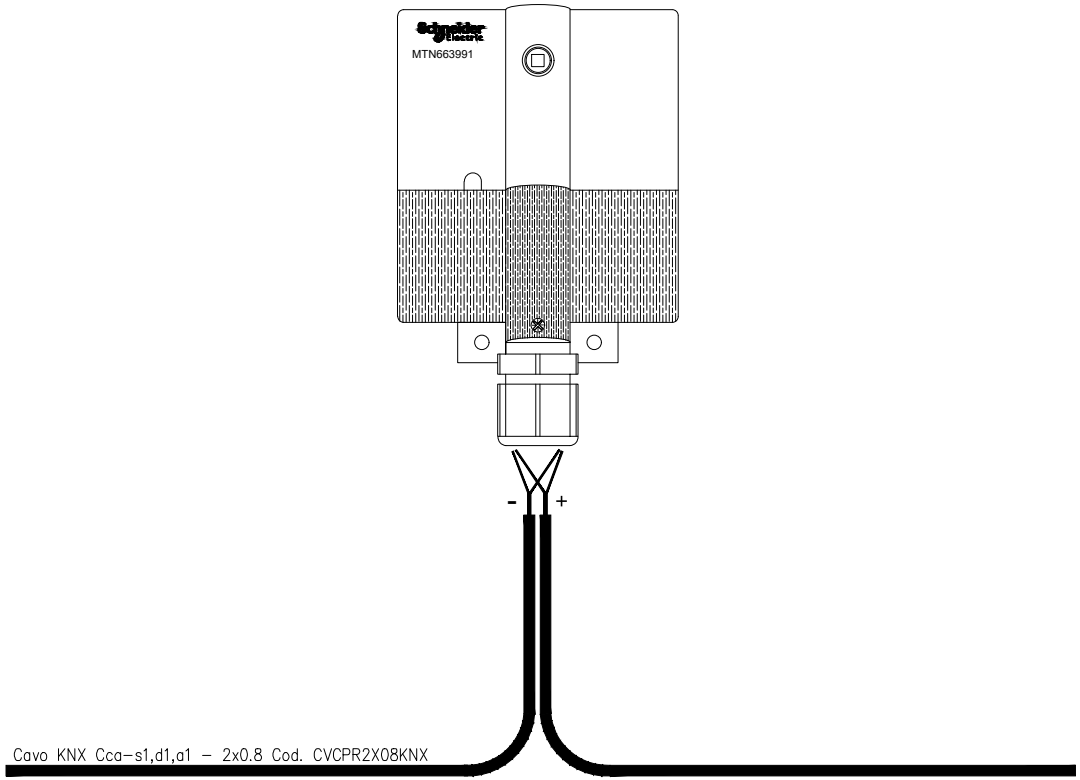

Ente nazionale per l'aviazione civile **AREOPORTO CIVILE DI LAMEZIA TERME (CZ)**	**Progetto Esecutivo**	QUADRO QUADRO COMPONENTI IMPIANTO KNX (QKNX)	FOGLIO 49 / SEGUE 50
		TITOLO RILEVATORI ESTERNI	TOT. FOGLI 122

QUADRO ELETTRICO TIPOLOGICO CORPO BAGNI PUBBLICI (QE.WC TIPO 1)

CARATTERISTICHE

Materiale		**Termoplastico autoestinguente**
Verniciatura esterna		**Bianco RAL 9003**
Classe d'isolamento		**II**
Sistema di distribuzione		**TN-S**
Tensione nominale		**400** V
Frequenza nominale		**50/60** Hz
Corrente nominale		A
Corrente di corto-circuito presunta		**<4,5** kA
Corrente di corto-circuito di dimensionamento		**6** kA
Tensione circuiti ausiliari		**230ac** V
Portata Sbarre		A
Grado di protezione	*Interno*	**IP2X**
	Esterno	**IP40**
Dimensioni	*Altezza*	**810** mm
	Larghezza	**486** mm
	Profondità	**138** mm
Capacità moduli EN 50022		**4x18 din**
Forma di segregazione		**1**
Installazione		**Ad incasso, contenitore GWT850°**
Accessori		**Portella in policarbonato colore fumè**

ALIMENTAZIONE

Rete normale	**Da quadro elettrico generale terminal - sezione B - QGBT-B**
Rete privilegiata	**No**
Rete continuità assoluta	**No**
Rete sicurezza	**Da quadro elettrico servizi di sicurezza - QSIC**

NOTA BENE :

- *I CONTATTI DI STATO INTERRUTORI ILLUMINAZIONE SONO COLLEGATI IN SERIE E RIPORTATI AD UN INGRESSO DIGITALE DEL MODULO KNX INTERNO*
- *NON E' PREVISTO ALCUN RIPORTO SEGNALI AL SISTEMA DI TELECONTROLLO*
- *SCHEMA VALIDO PER I QUADRI QE.WC1, QE.WC2, QE.WC3, QE.WC4 E QE.WC5*

VISTA FRONTE QUADRO

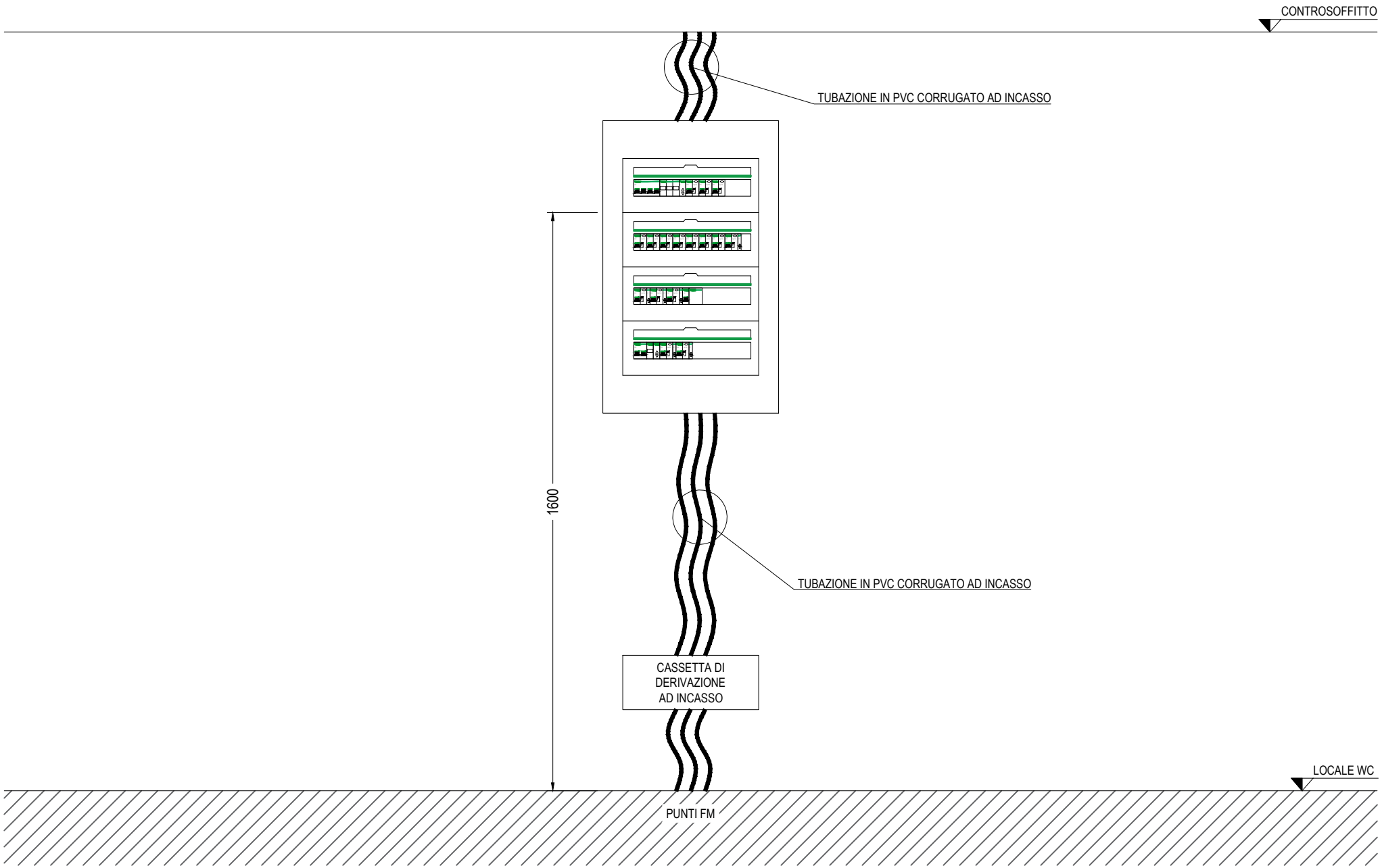

Ente nazionale per l'aviazione civile **AREOPORTO CIVILE DI LAMEZIA TERME (CZ)**	**Progetto Esecutivo**	QUADRO QUADRO ELETTRICO TIPOLOGICO CORPO BAGNI PUBBLICI (QE.WC TIPO 1)	FOGLIO 51	SEGUE 52
		TITOLO VISTA FRONTE QUADRO	TOT. FOGLI 122	

SEZIONE NORMALE

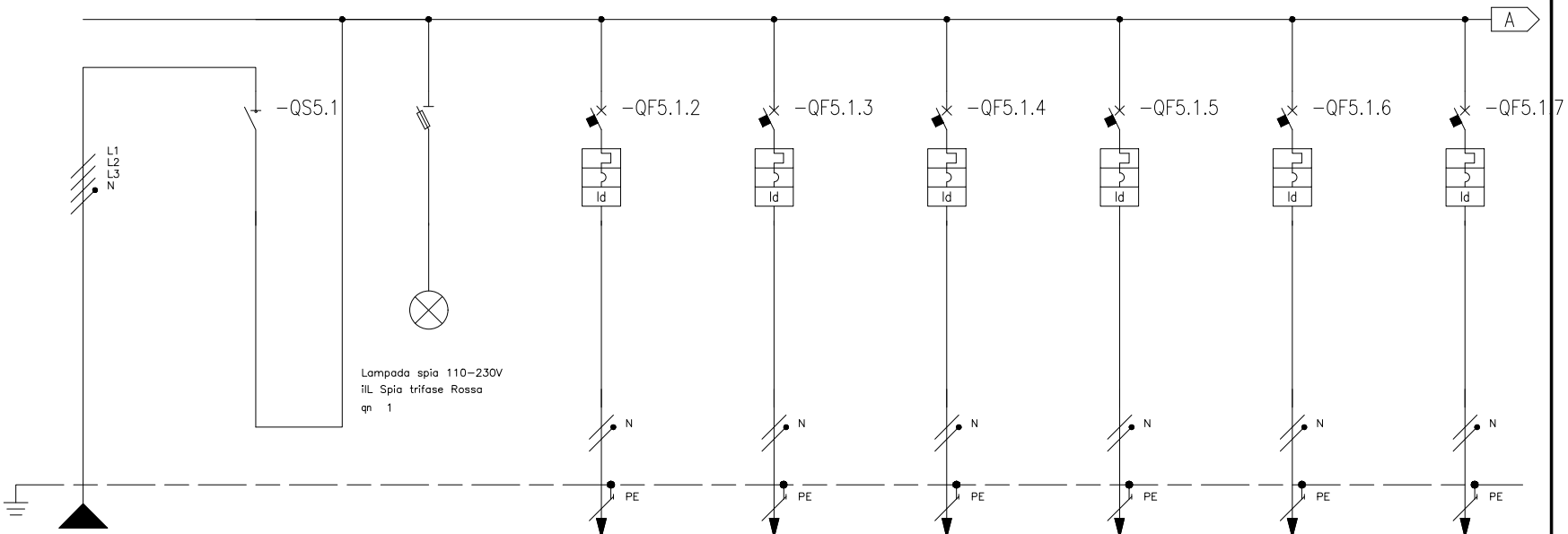

* Selettività

** Filiazione (valore in kA)

NUMERAZIONE MORSETTI											-WC5.1.2		-WC5.1.3		-WC5.1.4		-WC5.1.5		-WC5.1.6		-WC5.1.7			
NUMERAZIONE CIRCUITO	DISTRIBUZIONE			L1L2L3NPE	1	L1L2L3N	2	L1L2L3NPE	3	L1NPE	4	L2NPE	5	L3NPE	6	L3NPE	7	L3NPE	8	L1NPE				
DESCRIZIONE CIRCUITO			Linea da QGBT-B		Generale sez. normale		Spie rete Sezione normale		-QWC2.F1 Lavabi wc uomini		-QWC2.F2 Lavabi wc donne		-QWC2.F3 Lavabi wc disabili		-QWC2.F4 Prese asciugamani uomini		-QWC2.F5 Prese asciugamani donne		-QWC2.F6 Prese asciugamani disabili					
TIPO APPARECCHIO					iSW	STI	3P+N Fus NFC (10,3x38)		iCV40 a		iCV40 a		iCV40 a		iCV40 a		iCV40 a		iCV40 a					
INTERRUTTORE	Icu [kA] / Icn [A]								4500		4500		4500		4500		4500		4500					
Icu - CEI EN 60947-2	N° POLI	In [A]			4	40			1P+N	16	1P+N	16	1P+N	16	1P+N	16	1P+N	16	1P+N	16				
Icn - CEI EN 60898	CURVA/SGANCIATORE								C		C		C		C		C		C					
	Ir [A]	tr [s]							16		16		16		16		16		16					
	Isd [A]	tsd [s]							160		160		160		160		160		160					
	Ii [A]																							
	Ig [A]	tg [s]																						
DIFFERENZIALE	TIPO	CLASSE							Integrato	AC	Integrato	AC	Integrato	AC	Integrato	AC	Integrato	AC	Integrato	AC				
	Idn [A]	tdn [ms]							0,03	Istantaneo	0,03	Istantaneo	0,03	Istantaneo	0,03	Istantaneo	0,03	Istantaneo	0,03	Istantaneo				
CONTATTORE	TIPO	CLASSE																						
TELERUTTORE	BOBINA [V]	N. POLI	In [A]																					
TERMICO	TIPO	Irth [A]																						
FUSIBILE	N. POLI	In [A]																						
ALTRE APP.	TIPO	MODELLO																						
CONDUTTURA	TIPO ISOLAMENTO	POSA	EPR	61					EPR	05	EPR	05	EPR	05	EPR	05	EPR	05	EPR	05				
	SEZIONE FASE-N-PE/PEN [mmq]		1x16	1x16	1x16				1x4	1x4	1x4	1x4	1x4	1x4	1x4	1x4	1x4	1x4	1x4	1x4	1x4	1x4	1x4	1x4
	Ib [A]	Iz [A]	19,2	43,4					9,6	33,6	9,6	33,6	4,8	33,6	7,2	33,6	7,2	33,6	7,2	33,6				
	Un [V]	P [kW]	400	11,3					230	2	230	2	230	1	230	1,5	230	1,5	230	1,5				
FONDO LINEA	Icc min [kA]	Icc max [kA]	0,28	1,3					0,23	0,5	0,23	0,5	0,23	0,5	0,23	0,5	0,23	0,5	0,23	0,5				
	LUNGHEZZA [m]	dV TOTALE [%]	160	3,1					10	3,5	10	3,5	10	3,3	10	3,4	10	3,4	10	3,4				
NOTE			FG18OM16-0,6/1 kV B2ca-s1a,d1,a1						FG17-450/750 V Cca-s1b,d1,a1		FG17-450/750 V Cca-s1b,d1,a1		FG17-450/750 V Cca-s1b,d1,a1		FG17-450/750 V Cca-s1b,d1,a1		FG17-450/750 V Cca-s1b,d1,a1		FG17-450/750 V Cca-s1b,d1,a1					

Ente nazionale per l'aviazione civile
AREOPORTO CIVILE DI LAMEZIA TERME (CZ)

Progetto Esecutivo

QUADRO
QUADRO ELETTRICO TIPOLOGICO CORPO BAGNI PUBBLICI (QE.WC TIPO 1)

TITOLO
SCHEMA UNIFILARE DI POTENZA

FOGLIO 52 | SEGUE 53 | TOT. FOGLI 122

SEZIONE NORMALE

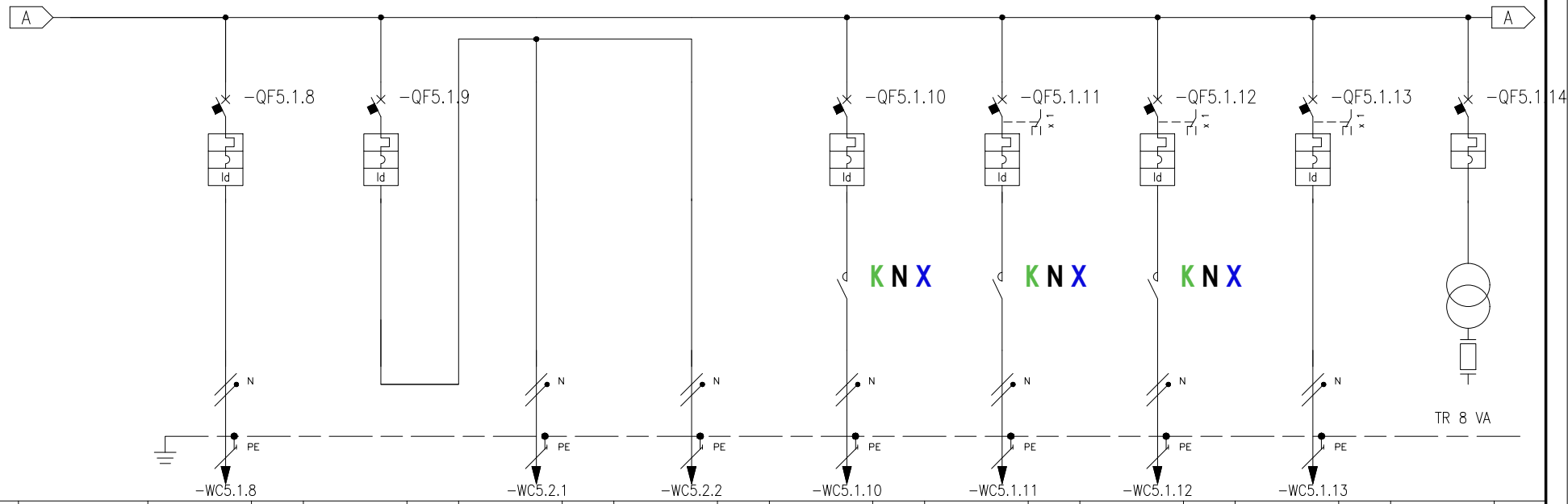

* Selettività
** Filiazione (valore in kA)

NUMERAZIONE MORSETTI			-WC5.1.8				-WC5.2.1				-WC5.2.2				-WC5.1.10				-WC5.1.11				-WC5.1.12				-WC5.1.13				
NUMERAZIONE CIRCUITO		DISTRIBUZIONE	9		L2NPE	10		L2NPE	11		L2NPE	12		L2NPE	13		L2NPE	14		L2NPE	15		L2NPE	16		L1NPE	17		L1NPE
DESCRIZIONE CIRCUITO			-QWC2.F7 Prese fm servizio e presa UNEL fronte			Generale fotocellule			-QWC2.F8 WC uomini			-QWC2.F9 WC donne e disabili			-QWC2.F10 Estrattore aria (comando da KNX)			-QWC2.L1 Luce ordinaria wc uomini			-QWC2.L2 Luce ordinaria wc donne			-QWC2.L3 Luce ordinaria wc disabili			-QWC2.L4 Impianto chiamata wc disabili		
TIPO APPARECCHIO			iCV40 a			iCV40 a									iCV40 a			iCV40 a			iCV40 a			iCV40 a			iC40 a		
INTERRUTTORE	Icu [kA] / Icn [A]		4500			4500									4500			4500			4500			4500			4500		
Icu - CEI EN 60947-2	N° POLI	In [A]	1P+N	16		1P+N	10								1P+N	10		1P+N	10		1P+N	10		1P+N	10		1P+N	6	
Icn - CEI EN 60898	CURVA/SGANCIATORE		C			C									C			C			C			C			C		
	Ir [A]	tr [s]	16			10									10			10			10			10			6		
	Isd [A]	tsd [s]	160			100									100			100			100			100			60		
	Ii [A]																												
	Ig [A]	tg [s]																											
DIFFERENZIALE	TIPO	CLASSE	Integrato	AC		Integrato	AC								Integrato	AC		Integrato	AC		Integrato	AC		Integrato	AC				
	Idn [A]	tdn [ms]	0,03	Istantaneo		0,03	Istantaneo								0,03	Istantaneo		0,03	Istantaneo		0,03	Istantaneo		0,03	Istantaneo				
CONTATTORE	TIPO	CLASSE													CNT KNX			CNT KNX			CNT KNX								
TELERUTTORE	BOBINA [V]	N. POLI	In [A]														2,4			2,4			2,4						
TERMICO	TIPO	Irth [A]																											
FUSIBILE	N. POLI	In [A]																											
ALTRE APP.	TIPO	MODELLO																											
CONDUTTURA	TIPO ISOLAMENTO	POSA	EPR	05					EPR	05		EPR	05		EPR	03		EPR	03		EPR	03		EPR	03				
	SEZIONE FASE-N-PE/PEN [mmq]		1x4	1x4	1x4				1x1,5	1x1,5	1x1,5	1x1,5	1x1,5	1x1,5	1x1,5	1x1,5	1x1,5	1x1,5	1x1,5	1x1,5	1x1,5	1x1,5	1x1,5	1x1,5	1x1,5	1x1,5			
	Ib [A]	Iz [A]	5,1	33,6					0,5	16,1		0,5	16,1		0,5	18,4		1	18,4		1	18,4		0,5	18,4				
	Un [V]	P [kW]	230	1				0,2	230	0,1		230	0,1		230	0,1		230	0,2		230	0,2		230	0,1				
FONDO LINEA	Icc min [kA]	Icc max [kA]	0,23	0,5					0,17	0,4		0,17	0,4		0,17	0,4		0,17	0,4		0,17	0,4		0,17	0,4				
	LUNGHEZZA [m]	dV TOTALE [%]	10	3,3					10	3,1		10	3,1		10	3,1		10	3,2		10	3,2		10	3,1				
NOTE			FG17-450/750 V Cca-s1b,d1,a1						FG17-450/750 V Cca-s1b,d1,a1			FG17-450/750 V Cca-s1b,d1,a1			FG17-450/750 V Cca-s1b,d1,a1			FG17-450/750 V Cca-s1b,d1,a1			FG17-450/750 V Cca-s1b,d1,a1			FG17-450/750 V Cca-s1b,d1,a1					

Ente nazionale per l'aviazione civile
AREOPORTO CIVILE DI LAMEZIA TERME (CZ)

Progetto Esecutivo

QUADRO
QUADRO ELETTRICO TIPOLOGICO CORPO BAGNI PUBBLICI (QE.WC TIPO 1)

TITOLO
SCHEMA UNIFILARE DI POTENZA

FOGLIO 53 | SEGUE 54 | TOT. FOGLI 122

SEZIONE NORMALE

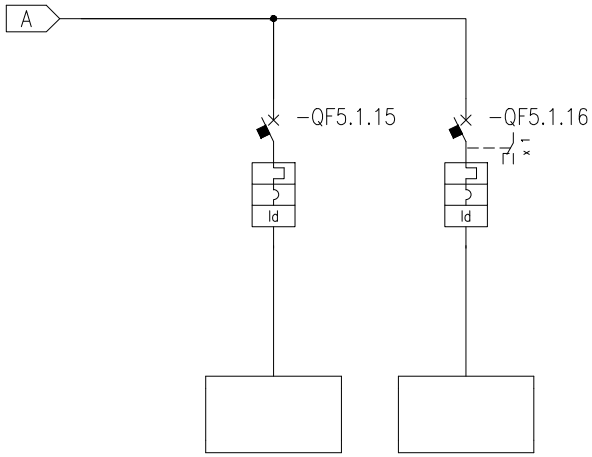

* Selettività
** Filiazione (valore in kA)

NUMERAZIONE MORSETTI

NUMERAZIONE CIRCUITO		DISTRIBUZIONE	18	L1NPE	19	L1NPE																		
DESCRIZIONE CIRCUITO			Riserva fm		Riserva luce																			
TIPO APPARECCHIO			iCV40 a		iCV40 a																			
INTERRUTTORE	Icu [kA] / Icn [A]		4500		4500																			
Icu – CEI EN 60947-2	N. POLI	In [A]	1P+N	16	1P+N	10																		
Icn – CEI EN 60898-1	CURVA/SGANCIATORE		C		C																			
	Ir [A]	tr [s]	16		10																			
	Isd [A]	tsd [s]	160		100																			
	Ii [A]																							
	Ig [A]	tg [s]																						
DIFFERENZIALE	TIPO	CLASSE	Integrato	AC	Integrato	AC																		
	Idn [A]	tdn [ms]	0,03	Istantaneo	0,03	Istantaneo																		
CONTATTORE	TIPO	CLASSE																						
TELERUTTORE	BOBINA [V]	N. POLI	In [A]																					
TERMICO	TIPO	Irth [A]																						
FUSIBILE	N. POLI	In [A]																						
ALTRE APP.	TIPO	MODELLO																						
CONDUTTURA	TIPO ISOLAMENTO	POSA																						
	SEZIONE FASE-N-PE/PEN [mmq]																							
	Ib [A]	Iz [A]																						
	Un [V]	P [kW]																						
FONDO LINEA	Icc min [kA]	Icc max [kA]																						
	LUNGHEZZA [m]	dV TOTALE [%]																						
NOTE																								

Ente nazionale per l'aviazione civile **AREOPORTO CIVILE DI LAMEZIA TERME (CZ)**	**Progetto Esecutivo**	QUADRO QUADRO ELETTRICO TIPOLOGICO CORPO BAGNI PUBBLICI (QE.WC TIPO 1) TITOLO SCHEMA UNIFILARE DI POTENZA	FOGLIO 54 / SEGUE 55 TOT. FOGLI 122

SEZIONE SICUREZZA

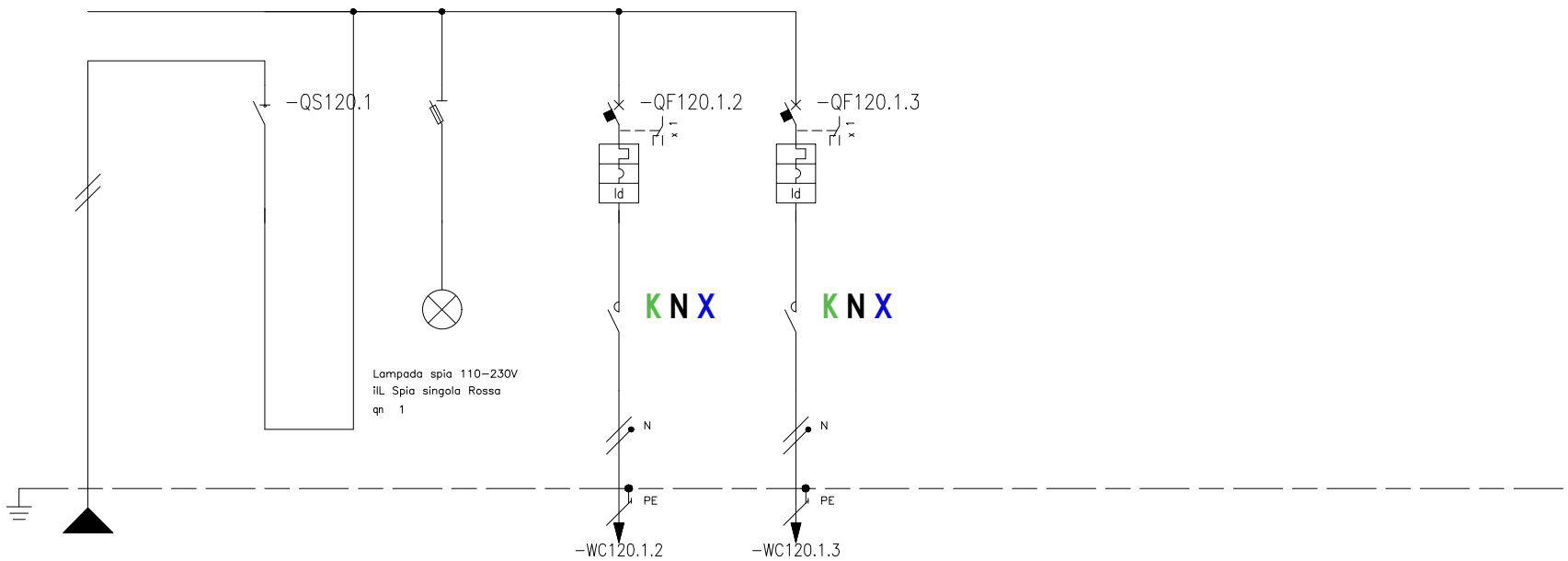

* Selettività
** Filiazione (valore in kA)

NUMERAZIONE MORSETTI																								
NUMERAZIONE CIRCUITO		DISTRIBUZIONE		L2NPE	1	L2N	2	L2NPE	3	L2NPE	4	L2NPE												
DESCRIZIONE CIRCUITO			Linea da QSIC		Generale sez. sicurezza		Spie rete Sezione sicurezza		-QWC2.S1 Luce sicurezza wc uomini		-QWC2.S2 Luce sicurezza wc donne e disabili													
TIPO APPARECCHIO					iSW	STI	1P+N Fus NFC (10,3x38)		iCV40 a		iCV40 a													
INTERRUTTORE	Icu [kA] / Icn [A]								4500		4500													
Icu - CEI EN 60947-2	N POLI	In [A]			2	40			1P+N	10	1P+N	10												
Icn - CEI EN 60898	CURVA/SGANCIATORE								C		C													
	Ir [A]	tr [s]							10		10													
	Isd [A]	tsd [s]							100		100													
	Ii [A]																							
	Ig [A]	tg [s]																						
DIFFERENZIALE	TIPO	CLASSE							Integrato	AC	Integrato	AC												
	Idn [A]	tdn [ms]							0,03	Istantaneo	0,03	Istantaneo												
CONTATTORE	TIPO	CLASSE							CNT KNX		CNT KNX													
TELERUTTORE	BOBINA [V]	N. POLI	In [A]							2,4		2,4												
TERMICO	TIPO	Irth [A]																						
FUSIBILE	N. POLI	In [A]																						
ALTRE APP.	TIPO	MODELLO																						
CONDUTTURA	TIPO ISOLAMENTO	POSA	EPR	61					EPR	03	EPR	03												
	SEZIONE FASE-N-PE/PEN [mmq]		1x4 1x4 1x4						1x1,5 1x1,5 1x1,5		1x1,5 1x1,5 1x1,5													
	Ib [A]	Iz [A]	1,9	27,5					1	18,4	1	18,4												
	Un [V]	P [kW]	230			0,4			230	0,2	230	0,2												
FONDO LINEA	Icc min [kA]	Icc max [kA]	0,07	0,2					0,06	0,1	0,06	0,1												
	LUNGHEZZA [m]	dV TOTALE [%]	160	3,5					10	3,6	10	3,6												
NOTE			FTG180M16-0,6/1kV B2ca-s1a,d1,a1						FG17-450/750 V Cca-s1b,d1,a1		FG17-450/750 V Cca-s1b,d1,a1													

Ente nazionale per l'aviazione civile
AREOPORTO CIVILE DI LAMEZIA TERME (CZ)

Progetto Esecutivo

QUADRO
QUADRO ELETTRICO TIPOLOGICO CORPO BAGNI PUBBLICI (QE.WC TIPO 1)

TITOLO
SCHEMA UNIFILARE DI POTENZA

FOGLIO 55 | SEGUE 56 | TOT. FOGLI 122

Sigla		Icona
Descrizione	Attuatore Commutazione REG-K/4x230/16 con mod. man.	
Posizionamento	[QE.WC2_B]	
Indirizzo	1.1.14	

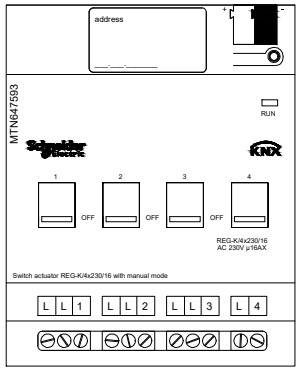

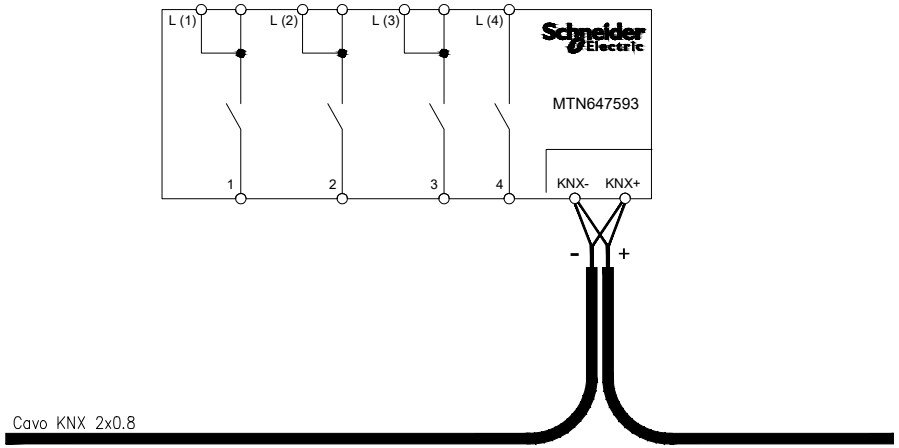

-QF5.1.10	-WC5.1.10 - -QWC2.F10 Estrattore aria (comando da KNX)
-QF5.1.11	-WC5.1.11 - -QWC2.L1 Luce ordinaria wc uomini
-QF5.1.12	-WC5.1.12 - -QWC2.L2 Luce ordinaria wc donne
	-

Sigla		Icona
Descrizione	Attuatore commutazione REG-K/2x230/16 con modalità manuale	
Posizionamento	[QE.WC2_SIC]	
Indirizzo	1.1.3	

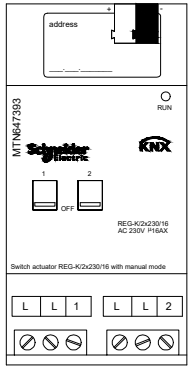

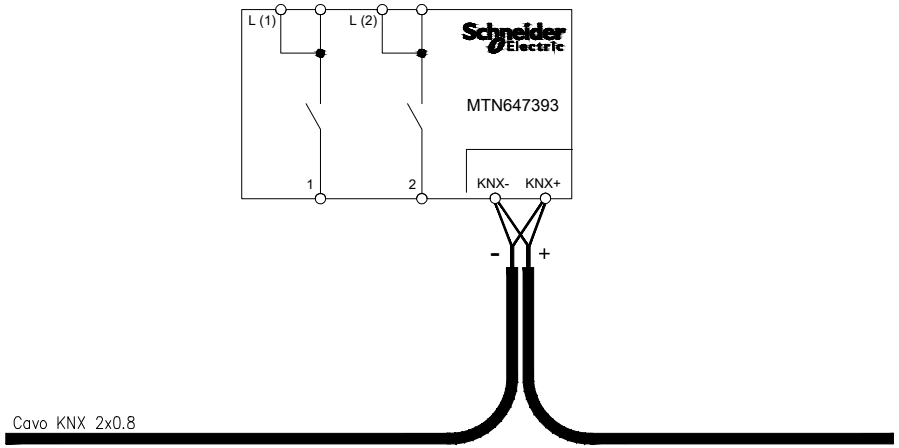

-QF120.1.2	-WC120.1.2 – -QWC2.S1 Luce sicurezza wc uomini
-QF120.1.3	-WC120.1.3 – -QWC2.S2 Luce sicurezza wc donne e disabili

Ente nazionale per l'aviazione civile **AREOPORTO CIVILE DI LAMEZIA TERME (CZ)**	**Progetto Esecutivo**	QUADRO QUADRO ELETTRICO TIPOLOGICO CORPO BAGNI PUBBLICI (QE.WC TIPO 1)	FOGLIO 57 / SEGUE 58
		TITOLO ATTUATORE COMMUTAZIONE	TOT. FOGLI 122

QUADRO ELETTRICO CORPO BAGNI ENTI DI STATO (QE.WC6)

CARATTERISTICHE

Materiale		**Termoplastico autoestinguente**
Verniciatura esterna		**Bianco RAL 9003**
Classe d'isolamento		**II**
Sistema di distribuzione		**TN-S**
Tensione nominale		**400 V**
Frequenza nominale		**50/60 Hz**
Corrente nominale		**A**
Corrente di corto-circuito presunta		**<4,5 kA**
Corrente di corto-circuito di dimensionamento		**6 kA**
Tensione circuiti ausiliari		**230ac V**
Portata Sbarre		**A**
Grado di protezione	*Interno*	**IP2X**
	Esterno	**IP40**
Dimensioni	*Altezza*	**660 mm**
	Larghezza	**486 mm**
	Profondità	**138 mm**
Capacità moduli EN 50022		**3x18 din**
Forma di segregazione		**1**
Installazione		**Ad incasso, contenitore GWT850°**
Accessori		**Portella in policarbonato colore fumè**

ALIMENTAZIONE

Rete normale	**Da quadro elettrico generale terminal - sezione B - QGBT-B**
Rete privilegiata	**No**
Rete continuità assoluta	**No**
Rete sicurezza	**Da quadro elettrico servizi di sicurezza - QSIC**

NOTA BENE :

- *NON E' PREVISTO ALCUN RIPORTO SEGNALI AL SISTEMA DI TELECONTROLLO*

VISTA FRONTE QUADRO

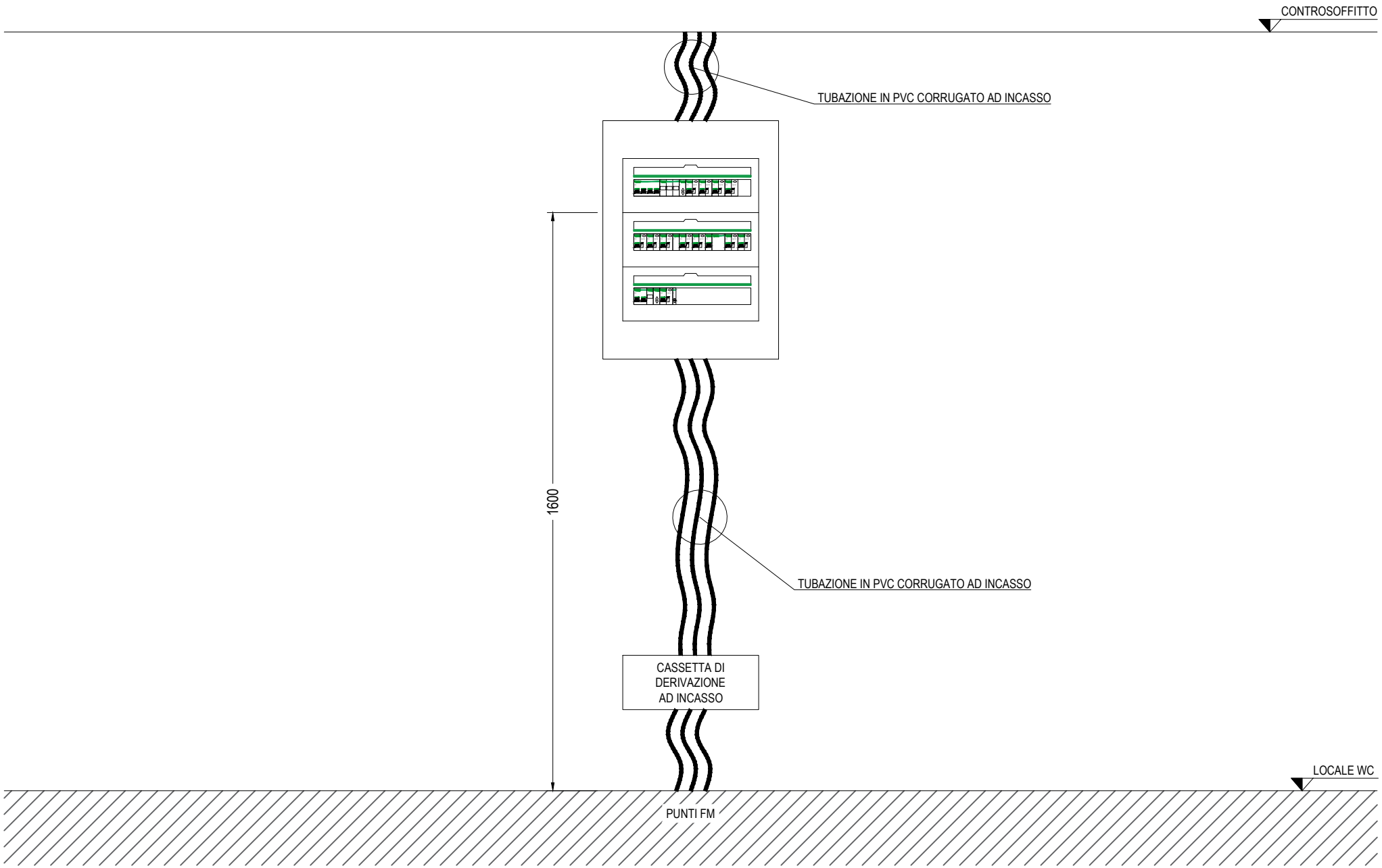

Ente nazionale per l'aviazione civile **AREOPORTO CIVILE DI LAMEZIA TERME (CZ)**	**Progetto Esecutivo**	QUADRO QUADRO ELETTRICO CORPO BAGNI ENTI DI STATO (QE.WC6)	FOGLIO 59	SEGUE 60
		TITOLO VISTA FRONTE QUADRO	TOT. FOGLI 122	

SEZIONE NORMALE

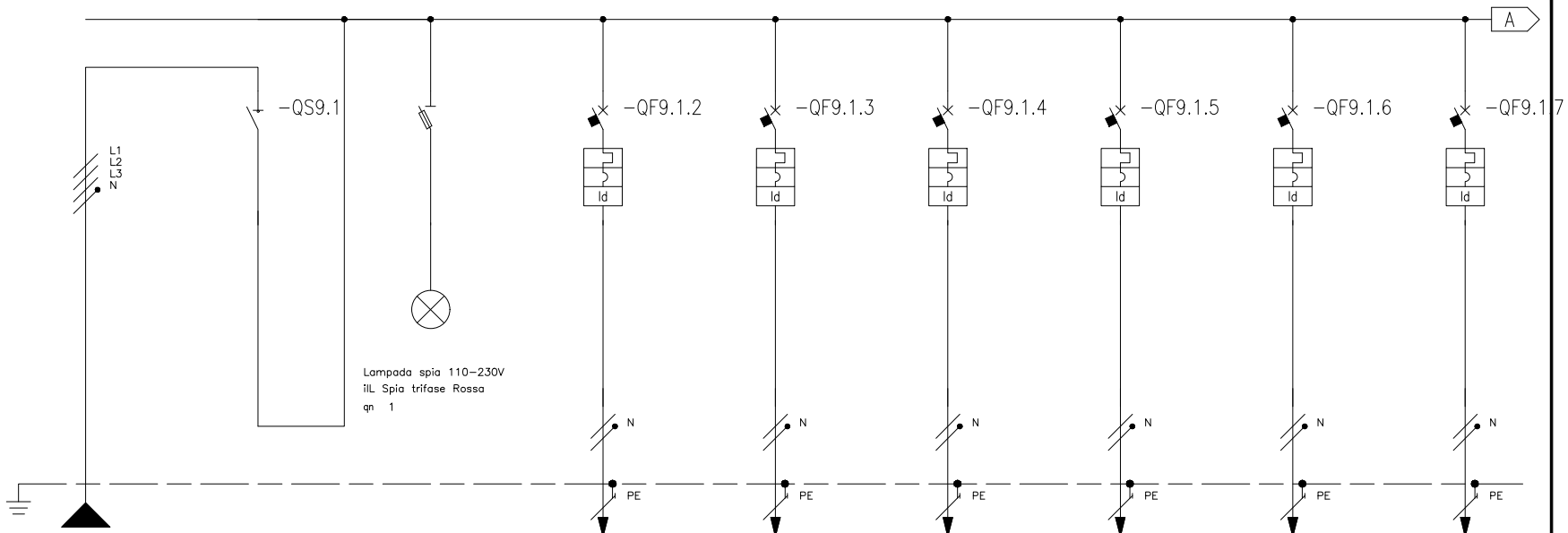

* Selettività
** Filiazione (valore in kA)

NUMERAZIONE MORSETTI											-WC9.1.2		-WC9.1.3		-WC9.1.4		-WC9.1.5		-WC9.1.6		-WC9.1.7			
NUMERAZIONE CIRCUITO	DISTRIBUZIONE			L1L2L3NPE	1	L1L2L3N	2	L1L2L3NPE	3	L1NPE	4	L3NPE	5	L2NPE	6	L3NPE	7	L2NPE	8	L1NPE				
DESCRIZIONE CIRCUITO			Linea da QGBT-B		Generale sez. normale		Spie rete Sezione normale		-QWC6.F1 Lavabi wc		-QWC6.F2 Lavabi wc disabili		-QWC6.F3 Prese asciugamani		-QWC6.F4 Prese asciugamani disabili		-QWC6.F5 Prese fm servizio e presa UNEL fronte		-QWC6.F6 Fotocellule wc					
TIPO APPARECCHIO					iSW STI		3P+N Fus NFC (10,3x38)		iCV40 a		iCV40 a		iCV40 a		iCV40 a		iCV40 a		iCV40 a					
INTERRUTTORE	Icu [kA] / Icn [A]								4500		4500		4500		4500		4500		4500					
Icu - CEI EN 60947-2	N POLI	In [A]			4	40			1P+N	16	1P+N	16	1P+N	16	1P+N	16	1P+N	16	1P+N	10				
Icn - CEI EN 60898	CURVA/SGANCIATORE								C		C		C		C		C		C					
	Ir [A]	tr [s]							16		16		16		16		16		10					
	Isd [A]	tsd [s]							160		160		160		160		160		100					
	Ii [A]																							
	Ig [A]	tg [s]																						
DIFFERENZIALE	TIPO	CLASSE							Integrato	AC	Integrato	AC	Integrato	AC	Integrato	AC	Integrato	AC	Integrato	AC				
	Idn [A]	tdn [ms]							0,03	Istantaneo	0,03	Istantaneo	0,03	Istantaneo	0,03	Istantaneo	0,03	Istantaneo	0,03	Istantaneo				
CONTATTORE	TIPO	CLASSE																						
TELERUTTORE	BOBINA [V]	N. POLI	In [A]																					
TERMICO	TIPO	Irth [A]																						
FUSIBILE	N. POLI	In [A]																						
ALTRE APP.	TIPO	MODELLO																						
CONDUTTURA	TIPO ISOLAMENTO	POSA	EPR	61					EPR	05	EPR	05	EPR	05	EPR	05	EPR	05	EPR	05				
	SEZIONE FASE-N-PE/PEN [mmq]		1x10	1x10	1x10				1x4	1x4	1x4	1x4	1x4	1x4	1x4	1x4	1x4	1x4	1x4	1x4	1x4	1x4	1x1,5	1x1,5	1x1,5
	Ib [A]	Iz [A]	12,3	33,2					9,6	33,6	4,8	33,6	7,2	33,6	7,2	33,6	5,1	33,6	0,5	18,4				
	Un [V]	P [kW]	400	7,4					230	2	230	1	230	1,5	230	1,5	230	1	230	0,1				
FONDO LINEA	Icc min [kA]	Icc max [kA]	0,18	0,8					0,15	0,4	0,15	0,4	0,15	0,4	0,15	0,4	0,15	0,4	0,13	0,3				
	LUNGHEZZA [m]	dV TOTALE [%]	160	3,1					10	3,5	10	3,3	10	3,4	10	3,4	10	3,3	10	3,1				
NOTE			FG18OM16-0,6/1 kV B2ca-s1a,d1,a1						FG17-450/750 V Cca-s1b,d1,a1		FG17-450/750 V Cca-s1b,d1,a1		FG17-450/750 V Cca-s1b,d1,a1		FG17-450/750 V Cca-s1b,d1,a1		FG17-450/750 V Cca-s1b,d1,a1		FG17-450/750 V Cca-s1b,d1,a1					

Ente nazionale per l'aviazione civile
AREOPORTO CIVILE DI LAMEZIA TERME (CZ)

Progetto Esecutivo

QUADRO
QUADRO ELETTRICO CORPO BAGNI ENTI DI STATO (QE.WC6)

TITOLO
SCHEMA UNIFILARE DI POTENZA

FOGLIO 60 | SEGUE 61 | TOT. FOGLI 122

SEZIONE NORMALE

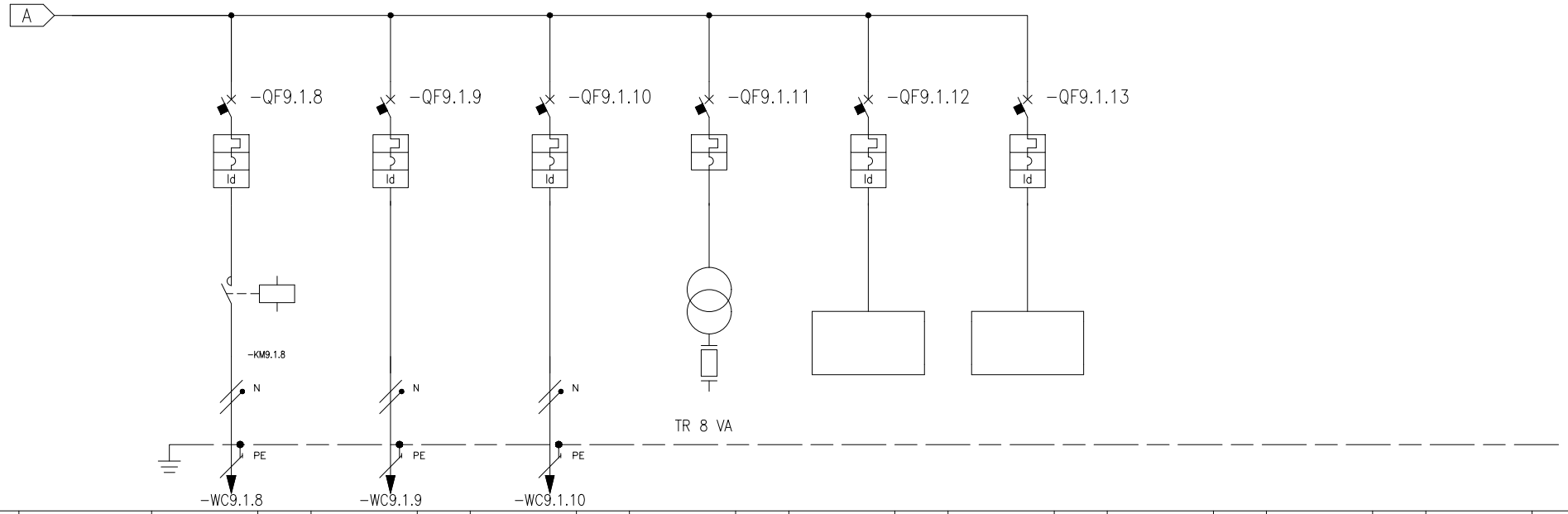

* Selettività
** Filiazione (valore in kA)

NUMERAZIONE MORSETTI			-WC9.1.8				-WC9.1.9				-WC9.1.10													
NUMERAZIONE CIRCUITO		DISTRIBUZIONE	9		L1NPE	10		L1NPE	11		L1NPE	12		L1NPE	13		L1NPE	14		L1NPE									
DESCRIZIONE CIRCUITO			-QWC6.F7 Estrattore aria			-QWC6.L1 Luce ordinaria wc (comando locale)			-QWC6.L2 Luce ordinaria wc disabili e ingresso			-QWC6.L3 Impianto chiamata wc disabili			Riserva fm			Riserva luce												
TIPO APPARECCHIO			iCV40 a			iCV40 a			iCV40 a			iC40 a			iCV40 a			iCV40 a											
INTERRUTTORE	Icu [kA] / Icn [A]		4500			4500			4500			4500			4500			4500											
Icu - CEI EN 60947-2	N POLI	In [A]	1P+N	10		1P+N	10		1P+N	10		1P+N	6		1P+N	16		1P+N	10										
Icn - CEI EN 60898	CURVA/SGANCIATORE		C			C			C			C			C			C											
	Ir [A]	tr [s]	10			10			10			6			16			10											
	Isd [A]	tsd [s]	100			100			100			60			160			100											
	Ii [A]																												
	Ig [A]	tg [s]																											
DIFFERENZIALE	TIPO	CLASSE	Integrato	AC		Integrato	AC		Integrato	AC					Integrato	AC		Integrato	AC										
	Idn [A]	tdn [ms]	0,03	Istantaneo		0,03	Istantaneo		0,03	Istantaneo					0,03	Istantaneo		0,03	Istantaneo										
CONTATTORE	TIPO	CLASSE	iCT Na	AC7a																									
TELERUTTORE	BOBINA [V]	N. POLI	In [A]	230ca	2P	16																							
TERMICO	TIPO	Irth [A]																											
FUSIBILE	N. POLI	In [A]																											
ALTRE APP.	TIPO	MODELLO																											
CONDUTTURA	TIPO ISOLAMENTO	POSA	EPR	03		EPR	03		EPR	03																			
	SEZIONE FASE-N-PE/PEN [mmq]		1x1,5	1x1,5	1x1,5	1x1,5	1x1,5	1x1,5	1x1,5	1x1,5	1x1,5																		
	Ib [A]	Iz [A]	0,5	18,4		0,5	18,4		0,5	18,4																			
	Un [V]	P [kW]	230	0,1		230	0,1		230	0,1																			
FONDO LINEA	Icc min [kA]	Icc max [kA]	0,13	0,3		0,13	0,3		0,13	0,3																			
	LUNGHEZZA [m]	dV TOTALE [%]	10	3,1		10	3,1		10	3,1																			
NOTE			FG17-450/750 V Cca-s1b,d1,a1			FG17-450/750 V Cca-s1b,d1,a1			FG17-450/750 V Cca-s1b,d1,a1																				

Ente nazionale per l'aviazione civile **AREOPORTO CIVILE DI LAMEZIA TERME (CZ)**	**Progetto Esecutivo**	QUADRO QUADRO ELETTRICO CORPO BAGNI ENTI DI STATO (QE.WC6) TITOLO SCHEMA UNIFILARE DI POTENZA	FOGLIO 61 · SEGUE 62 TOT. FOGLI 122

SEZIONE SICUREZZA

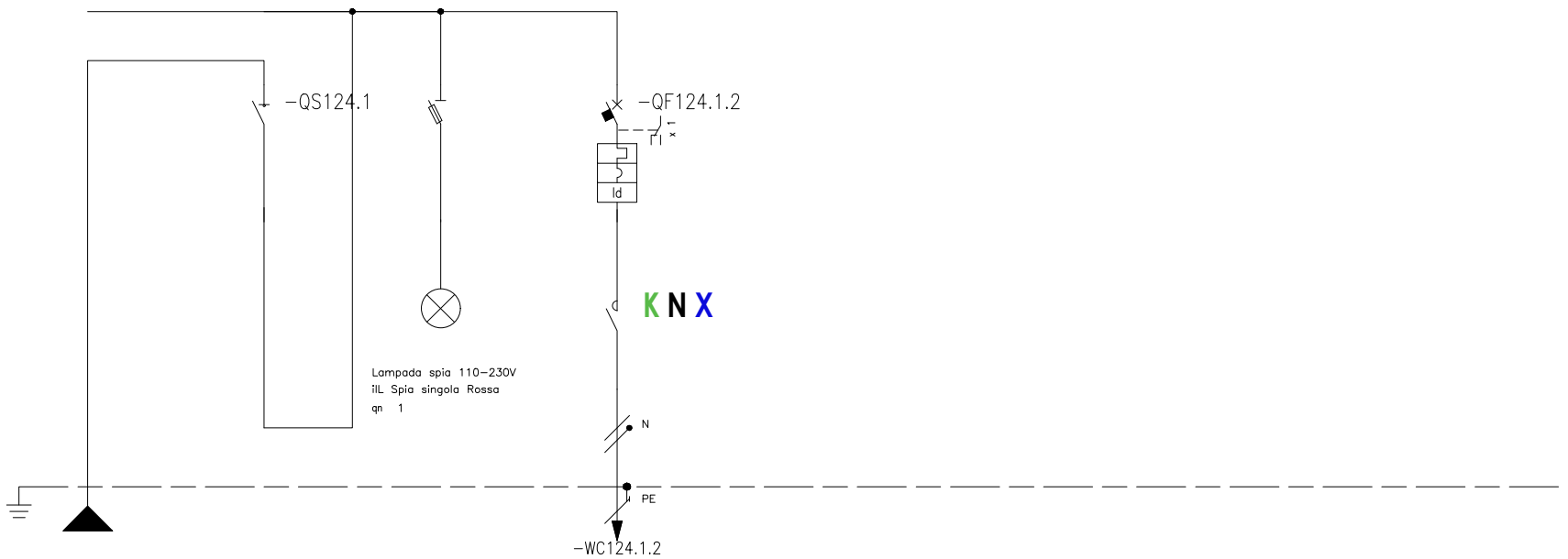

* Selettività
** Filiazione (valore in kA)

NUMERAZIONE MORSETTI																															
NUMERAZIONE CIRCUITO		DISTRIBUZIONE		L1NPE	1	L1N	2	L1NPE	3	L1NPE																				
DESCRIZIONE CIRCUITO			Linea da QSIC		Generale sez. sicurezza		Spie rete Sezione sicurezza		-QWC6.S1 Luce sicurezza wc																					
TIPO APPARECCHIO					iSW	STI	1P+N Fus NFC (10,3x38)		iCV40 a																					
INTERRUTTORE	Icu [kA] / Icn [A]								4500																					
Icu - CEI EN 60947-2	N2 POLI	In [A]			2	40			1P+N	10																				
Icn - CEI EN 60898	CURVA/SGANCIATORE								C																					
	Ir [A]	tr [s]							10																					
	Isd [A]	tsd [s]							100																					
	Ii [A]																													
	Ig [A]	tg [s]																												
DIFFERENZIALE	TIPO	CLASSE							Integrato	AC																				
	Idn [A]	tdn [ms]							0,03	Istantaneo																				
CONTATTORE	TIPO	CLASSE							CNT KNX																					
TELERUTTORE	BOBINA [V] N. POLI	In [A]								2,4																				
TERMICO	TIPO	Irth [A]																												
FUSIBILE	N. POLI	In [A]																												
ALTRE APP.	TIPO	MODELLO																												
CONDUTTURA	TIPO ISOLAMENTO	POSA							EPR	03																				
	SEZIONE FASE-N-PE/PEN [mmq]								1x1,5	1x1,5 1x1,5																				
	Ib [A]	Iz [A]							1	18,4																				
	Un [V]	P [kW]				0,2			230	0,2																				
FONDO LINEA	Icc min [kA]	Icc max [kA]							0,06	0,1																				
	LUNGHEZZA [m]	dV TOTALE [%]							10	2,9																				
NOTE									FG17-450/750 V Cca-s1b,d1,a1																					

Ente nazionale per l'aviazione civile **AREOPORTO CIVILE DI LAMEZIA TERME (CZ)**	**Progetto Esecutivo**	QUADRO QUADRO ELETTRICO CORPO BAGNI ENTI DI STATO (QE.WC6)	FOGLIO 62 / SEGUE 63
		TITOLO SCHEMA UNIFILARE DI POTENZA	TOT. FOGLI 122

Sigla		Icona
Descrizione	Attuatore commutazione REG-K/2x230/16 con modalità manuale	
Posizionamento	[QE.WC6_SIC]	
Indirizzo	1.3.10	

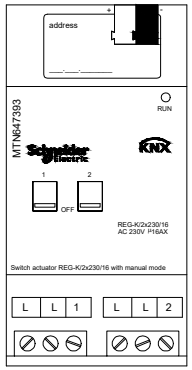

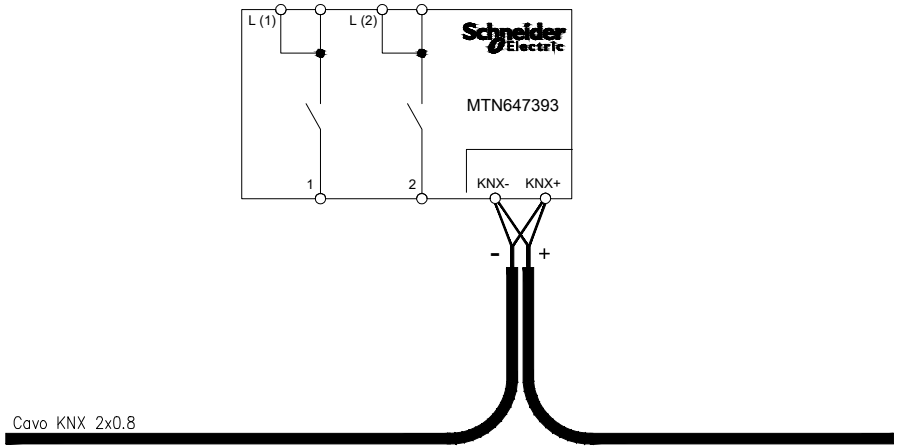

-QF124.1.2	-WC124.1.2 - -QWC6.S1 Luce sicurezza wc
	-

Ente nazionale per l'aviazione civile **AREOPORTO CIVILE DI LAMEZIA TERME (CZ)**	**Progetto Esecutivo**	QUADRO QUADRO ELETTRICO CORPO BAGNI ENTI DI STATO (QE.WC6)	FOGLIO 63 / SEGUE 64
		TITOLO ATTUATORE COMMUTAZIONE	TOT. FOGLI 122

QUADRO ELETTRICO CONTROL ROOM SICUREZZA (QE.CR)

CARATTERISTICHE

Materiale		**Termoplastico autoestinguente**
Verniciatura esterna		**Bianco RAL 9003**
Classe d'isolamento		**II**
Sistema di distribuzione		**TN-S**
Tensione nominale		**400** V
Frequenza nominale		**50/60** Hz
Corrente nominale		A
Corrente di corto-circuito presunta		**<4,5** kA
Corrente di corto-circuito di dimensionamento		**6** kA
Tensione circuiti ausiliari		**230ac** V
Portata Sbarre		A
Grado di protezione	*Interno*	**IP2X**
	Esterno	**IP40**
Dimensioni	*Altezza*	**810** mm
	Larghezza	**610** mm
	Profondità	**145** mm
Capacità moduli EN 50022		**4x24 din**
Forma di segregazione		**1**
Installazione		**Ad incasso, contenitore GWT850°**
Accessori		**Portella in policarbonato colore fumè**

ALIMENTAZIONE

Rete normale	**No**
Rete privilegiata	**Da quadro elettrico generale terminal - sezione C - QGBT-C**
Rete continuità assoluta	**Da quadro continuità assoluta QCA**
Rete sicurezza	**No**

NOTA BENE :

- *I SEGNALI CUMULATIVI DI STATO/SCATTATO DEGLI INTERRUTTORI SONO RIPORTATI DIRETTAMENTO AL PLC INTERNO AL QUADRO TELECONTROLLO QTLC.3 LOCALE TECNICO ZONA CONTROLLI TRAMITE COLLEGAMENTO IN CAVO MULTIPOLARE*

VISTA FRONTE QUADRO

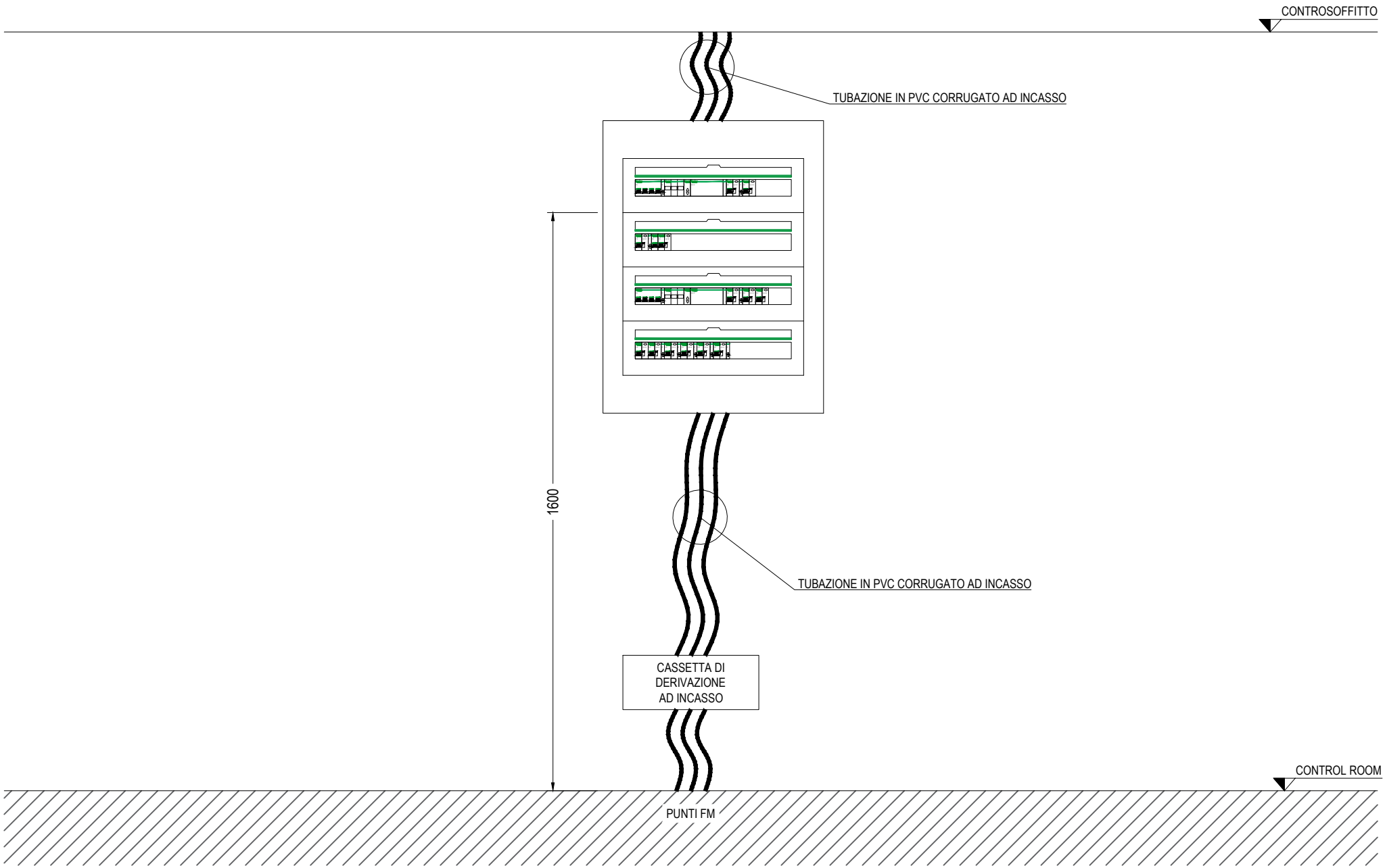

Ente nazionale per l'aviazione civile **AREOPORTO CIVILE DI LAMEZIA TERME (CZ)**	**Progetto Esecutivo**	QUADRO QUADRO ELETTRICO CONTROL ROOM SICUREZZA (QE.CR) TITOLO VISTA FRONTE QUADRO	FOGLIO 65 / SEGUE 66 TOT. FOGLI 122

SEZIONE PRIVILEGIATA

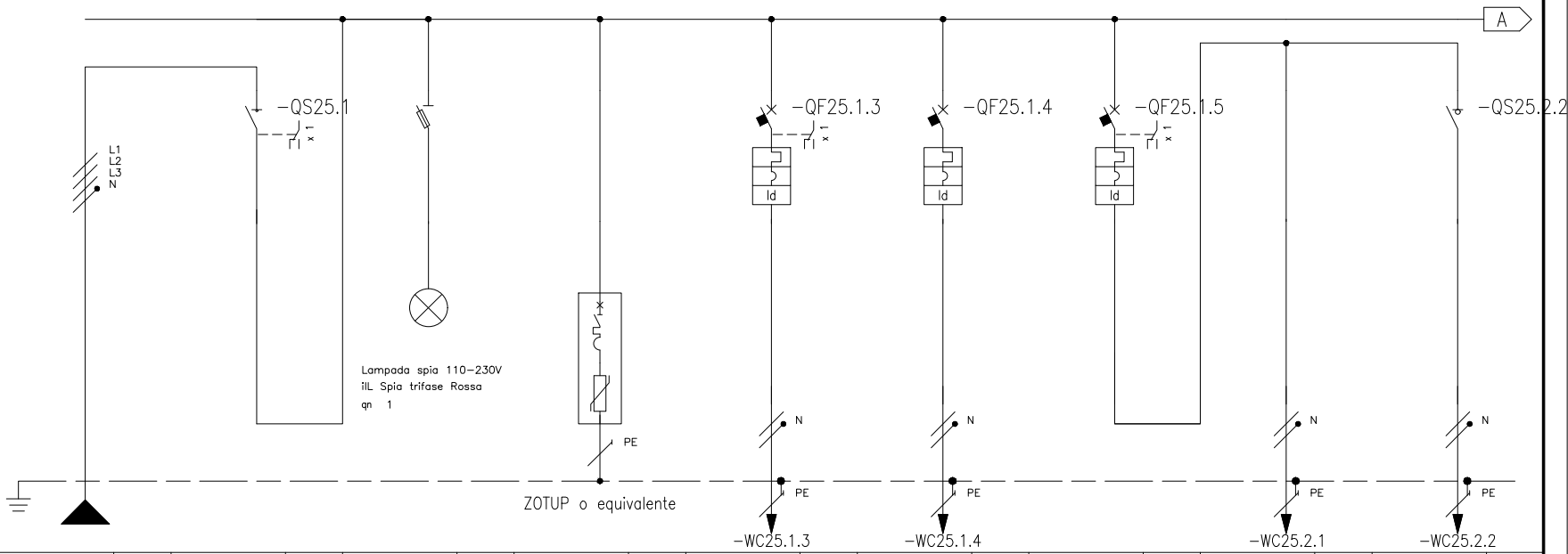

* Selettività

** Filiazione (valore in kA)

NUMERAZIONE MORSETTI																															
NUMERAZIONE CIRCUITO		DISTRIBUZIONE			L1L2L3NPE	1		L1L2L3N	2		L1L2L3NPE	3		L1L2L3NPE	4		L3NPE	5		L1NPE	6		L2NPE	7		L2NPE	8		L2N
DESCRIZIONE CIRCUITO			Linea da QGBT-C			Generale sez.privilegiata			Spie rete Sezione privilegiata			SPD classe II Sezione privilegiata			-QCR.F1 Impianto CDZ			-QCR.F2 Prese fm servizio			Luce locale			-QCR.L1 Luce ordinaria (comando manuale)			-QCR.L1E Luce emergenza		
TIPO APPARECCHIO						iSW		STI	3P+N Fus NFC (10,3x38)						iC40 a			iC40 a			iC40 a						iSW		
INTERRUTTORE	Icu [kA] / Icn [A]														6			6			6								
Icu - CEI EN 60947-2	N° POLI	In [A]				4		40							1P+N		16	1P+N		16	1P+N		10				2		20
Icn - CEI EN 60898-1	CURVA/SGANCIATORE														C			C			C								
	Ir [A]	tr [s]													16			16			10								
	Isd [A]	tsd [s]													160			160			100								
	Ii [A]																												
	Ig [A]	tg [s]																											
DIFFERENZIALE	TIPO	CLASSE													Vigi		A	Vigi		A	Vigi		AC						
	Idn [A]	tdn [ms]													0,3		Istantaneo	0,03		Istantaneo	0,03		Istantaneo						
CONTATTORE	TIPO	CLASSE																											
TELERUTTORE	BOBINA [V]	N. POLI	In [A]																										
TERMICO	TIPO	Irth [A]																											
FUSIBILE	N. POLI	In [A]																											
ALTRE APP.	TIPO	MODELLO																											
CONDUTTURA	TIPO ISOLAMENTO	POSA	EPR		61										EPR		03A	EPR		05				EPR		03	EPR		03
	SEZIONE FASE-N-PE/PEN [mmq]		1x10	1x10	1x10										1x4	1x4	1x4	1x4	1x4	1x4				1x1,5	1x1,5	1x1,5	1x1,5	1x1,5	1x1,5
	Ib [A]	Iz [A]	9,6		38,7										9,6		32	5,1		33,6				1,4		16,1	0,2		16,1
	Un [V]	P [kW]	400		3,35										230		2	230		1			0,35	230		0,3	230		
FONDO LINEA	Icc min [kA]	Icc max [kA]	0,13		0,6										0,12		0,3	0,12		0,3				0,1		0,2	0,1		0,2
	LUNGHEZZA [m]	dV TOTALE [%]	220		3,5										10		3,9	10		3,7				10		3,7	10		3,5
NOTE			FG18OM16-0,6/1 kV B2ca-s1a,d1,a1												FG18OM16-0,6/1 kV B2ca-s1a,d1,a1			FG17-450/750 V Cca-s1b,d1,a1						FG17-450/750 V Cca-s1b,d1,a1			FG17-450/750 V Cca-s1b,d1,a1		

Ente nazionale per l'aviazione civile **AREOPORTO CIVILE DI LAMEZIA TERME (CZ)**	**Progetto Esecutivo**	QUADRO QUADRO ELETTRICO CONTROL ROOM SICUREZZA (QE.CR) TITOLO SCHEMA UNIFILARE DI POTENZA	FOGLIO 66 / SEGUE 67 TOT. FOGLI 122

SEZIONE PRIVILEGIATA

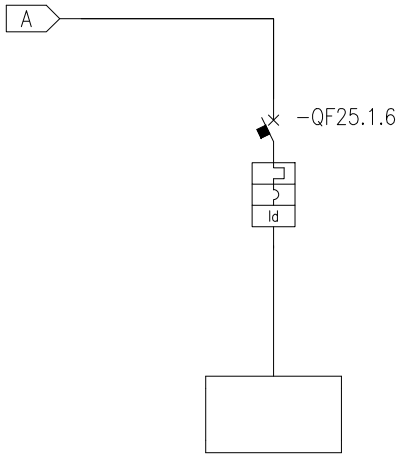

* Selettività
** Filiazione (valore in kA)

NUMERAZIONE MORSETTI				
NUMERAZIONE CIRCUITO		DISTRIBUZIONE	9	L2NPE
DESCRIZIONE CIRCUITO			Riserva	
TIPO APPARECCHIO			iC40 a	
INTERRUTTORE	Icu [kA] / Icn [A]		6	
Icu - CEI EN 60947-2	N POLI	In [A]	1P+N	16
Icn - CEI EN 60898-1	CURVA/SGANCIATORE		C	
	Ir [A]	tr [s]	16	
	Isd [A]	tsd [s]	160	
	Ii [A]			
	Ig [A]	tg [s]		
DIFFERENZIALE	TIPO	CLASSE	Vigi	A
	Idn [A]	tdn [ms]	0,03	Istantaneo
CONTATTORE	TIPO	CLASSE		
TELERUTTORE	BOBINA [V]	N. POLI	In [A]	
TERMICO	TIPO	Irth [A]		
FUSIBILE	N. POLI	In [A]		
ALTRE APP.	TIPO	MODELLO		
CONDUTTURA	TIPO ISOLAMENTO	POSA		
	SEZIONE FASE-N-PE/PEN [mmq]			
	Ib [A]	Iz [A]		
	Un [V]	P [kW]		
FONDO LINEA	Icc min [kA]	Icc max [kA]		
	LUNGHEZZA [m]	dV TOTALE [%]		
NOTE				

Ente nazionale per l'aviazione civile **AREOPORTO CIVILE DI LAMEZIA TERME (CZ)**	**Progetto Esecutivo**	QUADRO QUADRO ELETTRICO CONTROL ROOM SICUREZZA (QE.CR) TITOLO SCHEMA UNIFILARE DI POTENZA	FOGLIO 67 / SEGUE 68 TOT. FOGLI 122

SEZIONE CONTINUITA' ASSOLUTA

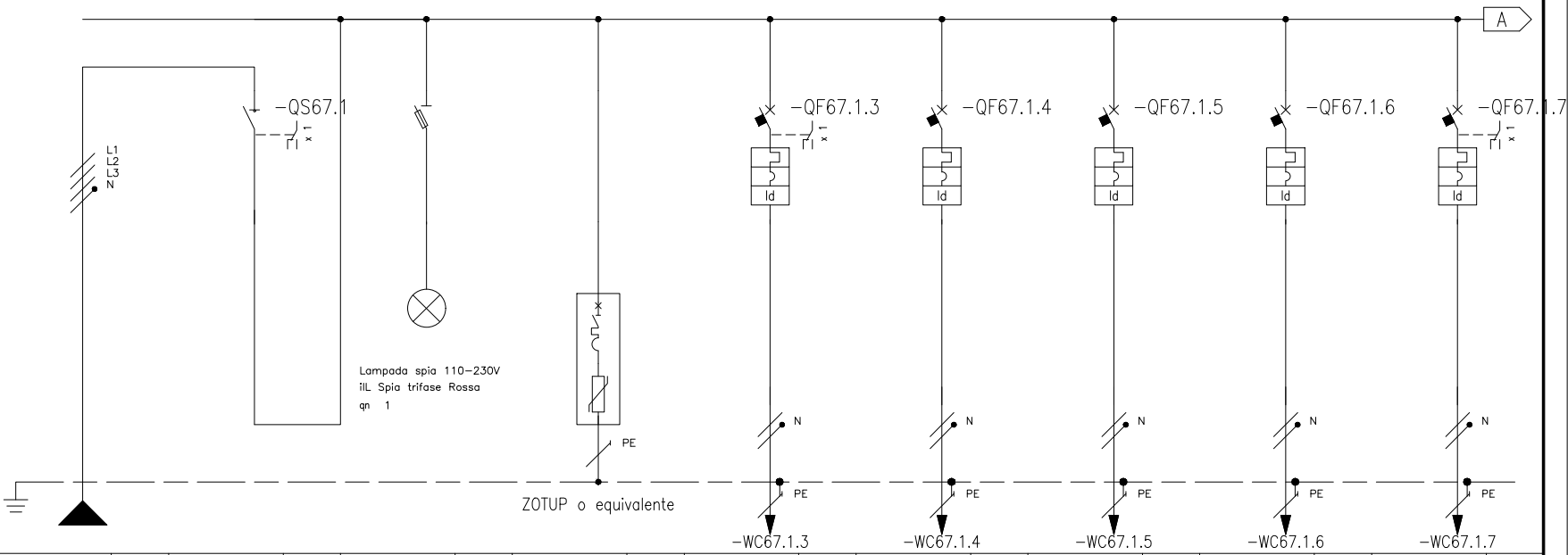

* Selettività

** Filiazione (valore in kA)

NUMERAZIONE MORSETTI																															
NUMERAZIONE CIRCUITO		DISTRIBUZIONE			L1L2L3NPE	1		L1L2L3N	2		L1L2L3NPE	3		L1L2L3NPE	4		L2NPE	5		L1NPE	6		L3NPE	7		L2NPE	8		L1NPE
DESCRIZIONE CIRCUITO					Linea da QGBT-C	Generale sez. continuità			Spie rete Sezione continuità			SPD classe II Sezione privilegiata			-QCR.C1 Prese fm postazioni 1-2			-QCR.C2 Prese fm postazioni 3-4			-QCR.C3 Prese fm postazioni 5-6			-QCR.C4 Prese fm postazione 7			-QCR.C5 Videowall linea 1		
TIPO APPARECCHIO						iSW		STI	3P+N Fus NFC (10,3x38)						iC40 a			iC40 a			iC40 a			iC40 a			iC40 a		
INTERRUTTORE	Icu [kA] / Icn [A]														6			6			6			6			6		
Icu - CEI EN 60947-2	N POLI	In [A]				4		63							1P+N		16	1P+N		16	1P+N		16	1P+N		16	1P+N		16
Icn - CEI EN 60898-1	CURVA/SGANCIATORE														C			C			C			C			C		
	Ir [A]	tr [s]													16			16			16			16			16		
	Isd [A]	tsd [s]													160			160			160			160			160		
	Ii [A]																												
	Ig [A]	tg [s]																											
DIFFERENZIALE	TIPO	CLASSE													Vigi		A	Vigi		A	Vigi		A	Vigi		A	Vigi		A
	Idn [A]	tdn [ms]													0,03		Istantaneo	0,03		Istantaneo	0,03		Istantaneo	0,03		Istantaneo	0,03		Istantaneo
CONTATTORE	TIPO	CLASSE																											
TELERUTTORE	BOBINA [V]	N. POLI	In [A]																										
TERMICO	TIPO	Irth [A]																											
FUSIBILE	N. POLI	In [A]																											
ALTRE APP.	TIPO	MODELLO																											
CONDUTTURA	TIPO ISOLAMENTO	POSA			EPR	61									EPR		05	EPR		05	EPR		05	EPR		05	EPR		05
	SEZIONE FASE-N-PE/PEN [mmq]				1x16	1x16	1x16								1x4	1x4	1x4	1x4	1x4	1x4	1x4	1x4	1x4	1x4	1x4	1x4	1x4	1x4	1x4
	Ib [A]	Iz [A]			15,3	50,7									7,2		33,6	7,6		33,6	7,6		33,6	5,1		33,6	5,1		33,6
	Un [V]	P [kW]			400	8,5									230		1,5	230		1,5	230		1,5	230		1	230		1
FONDO LINEA	Icc min [kA]	Icc max [kA]			0,21	1									0,17		0,4	0,19		0,4	0,17		0,4	0,17		0,4	0,17		0,4
	LUNGHEZZA [m]	dV TOTALE [%]			220	3,9									10		4,2	5		4	10		4,2	10		4,1	10		4,1
NOTE					FG18OM16-0,6/1 kV B2ca-s1a,d1,a1										FG17-450/750 V Cca-s1b,d1,a1			FG17-450/750 V Cca-s1b,d1,a1			FG17-450/750 V Cca-s1b,d1,a1			FG17-450/750 V Cca-s1b,d1,a1			FG17-450/750 V Cca-s1b,d1,a1		

Ente nazionale per l'aviazione civile
AREOPORTO CIVILE DI LAMEZIA TERME (CZ)

Progetto Esecutivo

QUADRO
QUADRO ELETTRICO CONTROL ROOM SICUREZZA (QE.CR)

TITOLO
SCHEMA UNIFILARE DI POTENZA

FOGLIO 68 | SEGUE 69 | TOT. FOGLI 122

SEZIONE CONTINUITA' ASSOLUTA

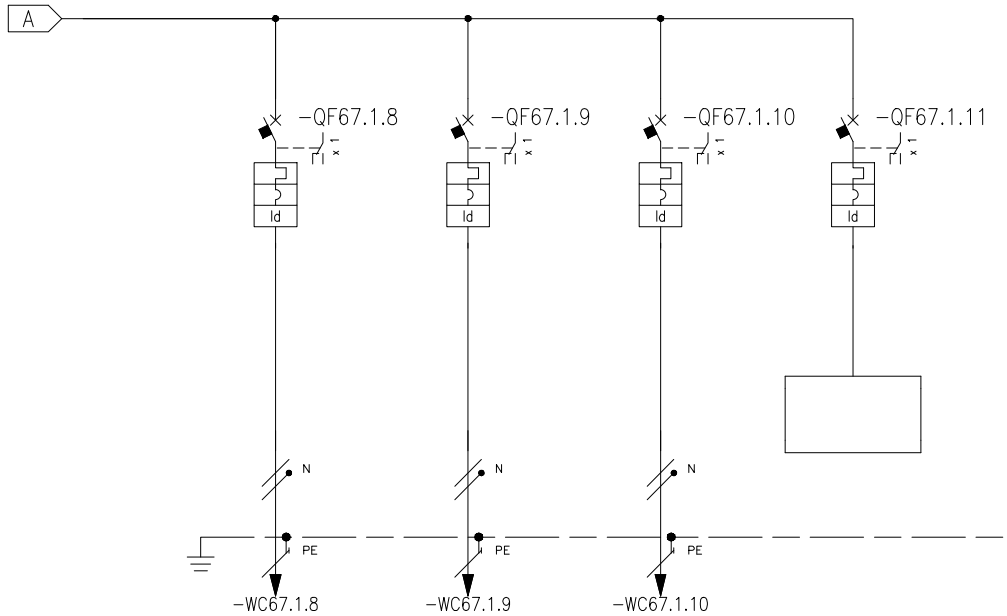

* Selettività
** Filiazione (valore in kA)

NUMERAZIONE MORSETTI																								
NUMERAZIONE CIRCUITO		DISTRIBUZIONE	9		L3NPE	10		L2NPE	11		L1NPE	12		L3NPE										
DESCRIZIONE CIRCUITO			-QCR.C6 Videowall linea 2			-QCR.C7 Prese fm speciali			-QCR.C8 Pannelli allarmi impianti sicurezza			Riserva												
TIPO APPARECCHIO			iC40 a			iC40 a			iC40 a			iC40 a												
INTERRUTTORE	Icu [kA] / Icn [A]		6			6			6			6												
Icu - CEI EN 60947-2	N2 POLI	In [A]	1P+N	16		1P+N	16		1P+N	16		1P+N	16											
Icn - CEI EN 60898	CURVA/SGANCIATORE		C			C			C			C												
	Ir [A]	tr [s]	16			16			16			16												
	Isd [A]	tsd [s]	160			160			160			160												
	Ii [A]																							
	Ig [A]	tg [s]																						
DIFFERENZIALE	TIPO	CLASSE	Vigi	A		Vigi	A		Vigi	A		Vigi	A											
	Idn [A]	tdn [ms]	0,03	Istantaneo		0,03	Istantaneo		0,03	Istantaneo		0,03	Istantaneo											
CONTATTORE	TIPO	CLASSE																						
TELERUTTORE	BOBINA [V]	N. POLI	In [A]																					
TERMICO	TIPO	Irth [A]																						
FUSIBILE	N. POLI	In [A]																						
ALTRE APP.	TIPO	MODELLO																						
CONDUTTURA	TIPO ISOLAMENTO	POSA	EPR	05		EPR	05		EPR	05														
	SEZIONE FASE-N-PE/PEN [mmq]		1x4	1x4	1x4	1x2,5	1x2,5	1x2,5	1x2,5	1x2,5	1x2,5													
	Ib [A]	Iz [A]	5,1	33,6		2,5	24,8		2,5	24,8														
	Un [V]	P [kW]	230	1		230	0,5		230	0,5														
FONDO LINEA	Icc min [kA]	Icc max [kA]	0,17	0,4		0,16	0,4		0,16	0,4														
	LUNGHEZZA [m]	dV TOTALE [%]	10	4,1		10	4		10	4														
NOTE			FG17-450/750 V Cca-s1b,d1,a1			FG17-450/750 V Cca-s1b,d1,a1			FG17-450/750 V Cca-s1b,d1,a1															

Ente nazionale per l'aviazione civile
AREOPORTO CIVILE DI LAMEZIA TERME (CZ)

Progetto Esecutivo

QUADRO
QUADRO ELETTRICO CONTROL ROOM SICUREZZA (QE.CR)

TITOLO
SCHEMA UNIFILARE DI POTENZA

FOGLIO 69 | SEGUE 70 | TOT. FOGLI 122

SCHEMA TELECOMANDO E TELECONTROLLO

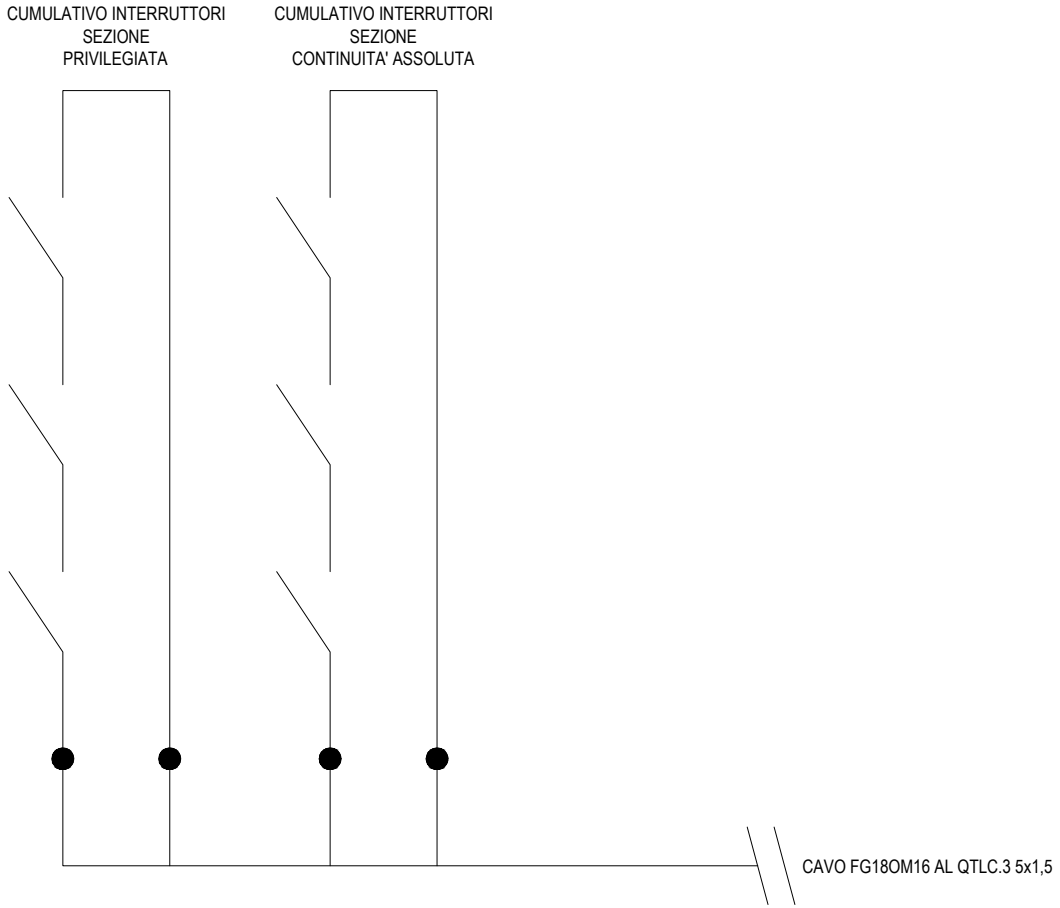

Ente nazionale per l'aviazione civile **AREOPORTO CIVILE DI LAMEZIA TERME (CZ)**	**Progetto Esecutivo**	QUADRO QUADRO ELETTRICO CONTROL ROOM SICUREZZA (QE.CR)	FOGLIO 70	SEGUE 71
		TITOLO SCHEMA MULTIFILARE FUNZIONALE	TOT. FOGLI 122	

QUADRO ELETTRICO UFFICI POLIZIA DI STATO LAND-SIDE (QE.PS)

CARATTERISTICHE

Materiale		**Termoplastico autoestinguente**
Verniciatura esterna		**Bianco RAL 9003**
Classe d'isolamento		**II**
Sistema di distribuzione		**TN-S**
Tensione nominale		**400 V**
Frequenza nominale		**50/60 Hz**
Corrente nominale		**A**
Corrente di corto-circuito presunta		**<4,5 kA**
Corrente di corto-circuito di dimensionamento		**6 kA**
Tensione circuiti ausiliari		**230ac V**
Portata Sbarre		**A**
Grado di protezione	*Interno*	**IP2X**
	Esterno	**IP40**
Dimensioni	*Altezza*	**660 mm**
	Larghezza	**486 mm**
	Profondità	**138 mm**
Capacità moduli EN 50022		**3x18 din**
Forma di segregazione		**1**
Installazione		**Ad incasso, contenitore GWT850°**
Accessori		**Portella in policarbonato colore fumè**

ALIMENTAZIONE

Rete normale	**No**
Rete privilegiata	**Da quadro elettrico generale terminal - sezione C - QGBT-C**
Rete continuità assoluta	**Da quadro elettrico continuità QCA**
Rete sicurezza	**No**

NOTA BENE :

- *NON E' PREVISTO ALCUN RIPORTO SEGNALI AL SISTEMA DI TELECONTROLLO*

VISTA FRONTE QUADRO

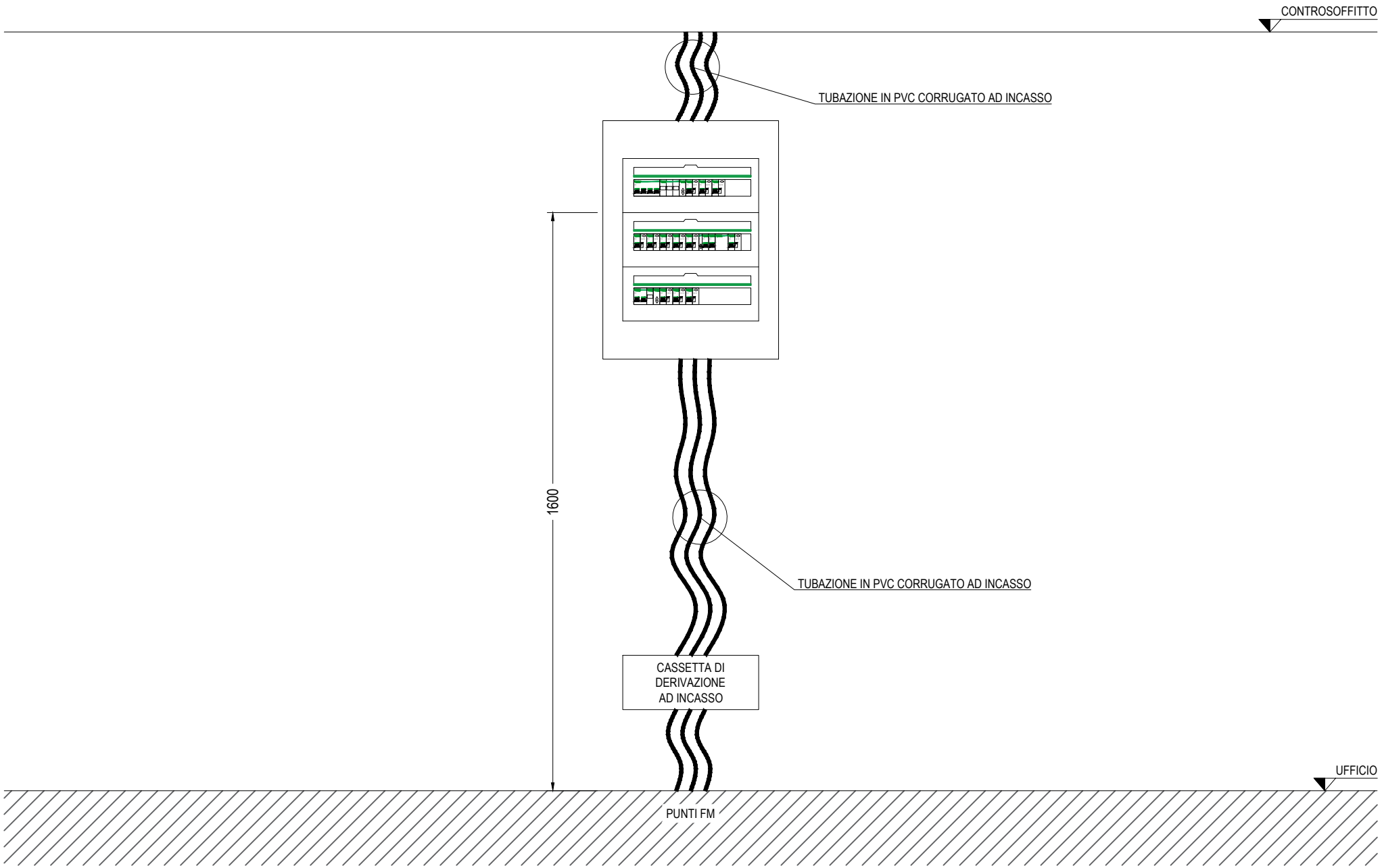

Ente nazionale per l'aviazione civile **AREOPORTO CIVILE DI LAMEZIA TERME (CZ)**	**Progetto Esecutivo**	QUADRO QUADRO ELETTRICO UFFICI POLIZIA DI STATO LAND-SIDE (QE.PS)	FOGLIO 72	SEGUE 73
		TITOLO VISTA FRONTE QUADRO	TOT. FOGLI 122	

SEZIONE PRIVILEGIATA

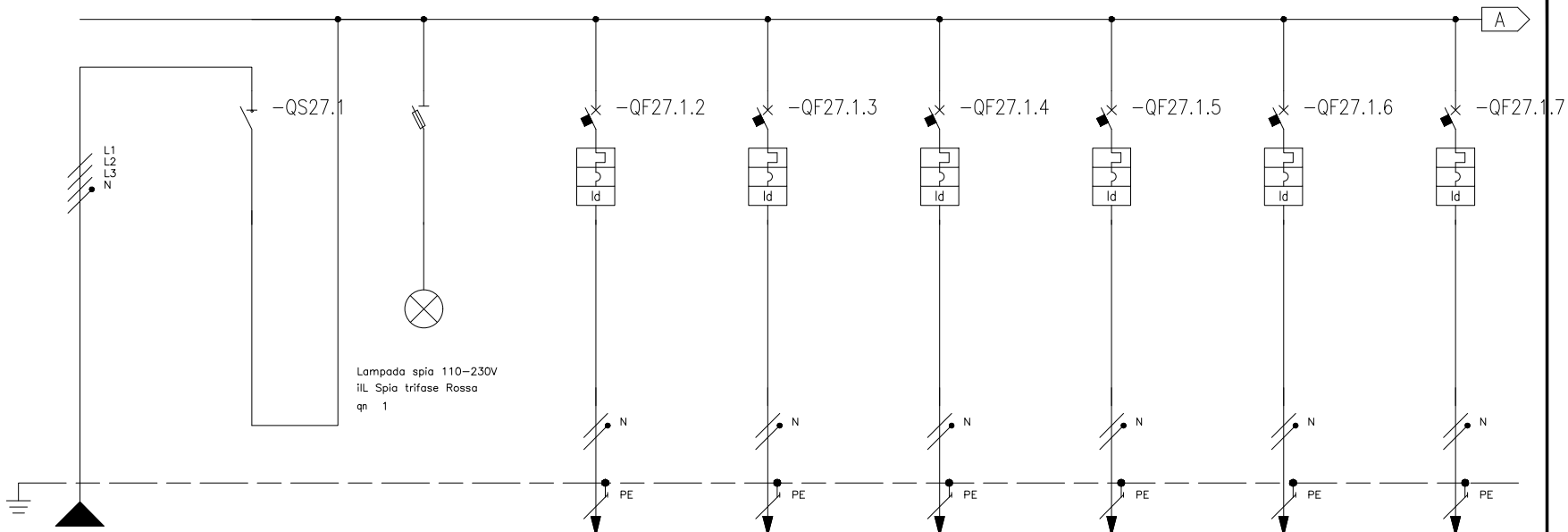

* Selettività

** Filiazione (valore in kA)

NUMERAZIONE MORSETTI											-WC27.1.2		-WC27.1.3		-WC27.1.4		-WC27.1.5		-WC27.1.6		-WC27.1.7			
NUMERAZIONE CIRCUITO	DISTRIBUZIONE		L1L2L3NPE		1	L1L2L3N	2	L1L2L3NPE	3	L3NPE	4	L1NPE	5	L2NPE	6	L3NPE	7	L1NPE	8	L2NPE				
DESCRIZIONE CIRCUITO			Linea da QGBT-C		Generale sez. privilegiata		Spie rete Sezione privilegiata		-QPS.F1 Prese fm servizio		-QPS.F2 Prese fm PDL linea 1		-QPS.F3 Prese fm PDL linea 2		-QPS.F4 Lavabi wc		-QPS.F5 Prese asciugamani		-QPS.F6 Fotocellule wc					
TIPO APPARECCHIO					iSW	STI	1P+N Fus NFC (10,3x38)		iC40 a		iC40 a		iC40 a		iC40 a		iC40 a		iC40 a					
INTERRUTTORE	Icu [kA] / Icn [A]								6		6		6		6		6		6					
Icu - CEI EN 60947-2	N° POLI	In [A]			4	40			1P+N	16	1P+N	16	1P+N	16	1P+N	16	1P+N	16	1P+N	6				
Icn - CEI EN 60898-1	CURVA/SGANCIATORE								C		C		C		C		C		C					
	Ir [A]	tr [s]							16		16		16		16		16		6					
	Isd [A]	tsd [s]							160		160		160		160		160		60					
	Ii [A]																							
	Ig [A]	tg [s]																						
DIFFERENZIALE	TIPO	CLASSE							Vigi	A	Vigi	A	Vigi	A	Vigi	AC	Vigi	AC	Vigi	AC				
	Idn [A]	tdn [ms]							0,03	Istantaneo	0,03	Istantaneo	0,03	Istantaneo	0,03	Istantaneo	0,03	Istantaneo	0,03	Istantaneo				
CONTATTORE	TIPO	CLASSE																						
TELERUTTORE	BOBINA [V]	N. POLI	In [A]																					
TERMICO	TIPO	Irth [A]																						
FUSIBILE	N. POLI	In [A]																						
ALTRE APP.	TIPO	MODELLO																						
CONDUTTURA	TIPO ISOLAMENTO	POSA	EPR	61					EPR	05	EPR	05	EPR	05	EPR	05	EPR	05	EPR	05				
	SEZIONE FASE-N-PE/PEN [mmq]		1x6	1x6	1x6				1x4	1x4	1x4	1x4	1x4	1x4	1x4	1x4	1x4	1x4	1x4	1x4	1x4	1x4	1x1,5	1x1,5	1x1,5
	Ib [A]	Iz [A]	9,9	28,9					5,1	33,6	5,1	33,6	5,1	33,6	4,8	33,6	4,8	33,6	0,5	18,4				
	Un [V]	P [kW]	400	5,6					230	1	230	1	230	1	230	1	230	1	230	0,1				
FONDO LINEA	Icc min [kA]	Icc max [kA]	0,42	2					0,31	0,7	0,31	0,7	0,31	0,7	0,31	0,7	0,31	0,7	0,21	0,5				
	LUNGHEZZA [m]	dV TOTALE [%]	40	2,2					10	2,4	10	2,4	10	2,4	10	2,4	10	2,4	10	2,2				
NOTE			FG18OM16-0,6/1 kV B2ca-s1a,d1,a1						FG17-450/750 V Cca-s1b,d1,a1		FG17-450/750 V Cca-s1b,d1,a1		FG17-450/750 V Cca-s1b,d1,a1		FG17-450/750 V Cca-s1b,d1,a1		FG17-450/750 V Cca-s1b,d1,a1		FG17-450/750 V Cca-s1b,d1,a1					

SEZIONE PRIVILEGIATA

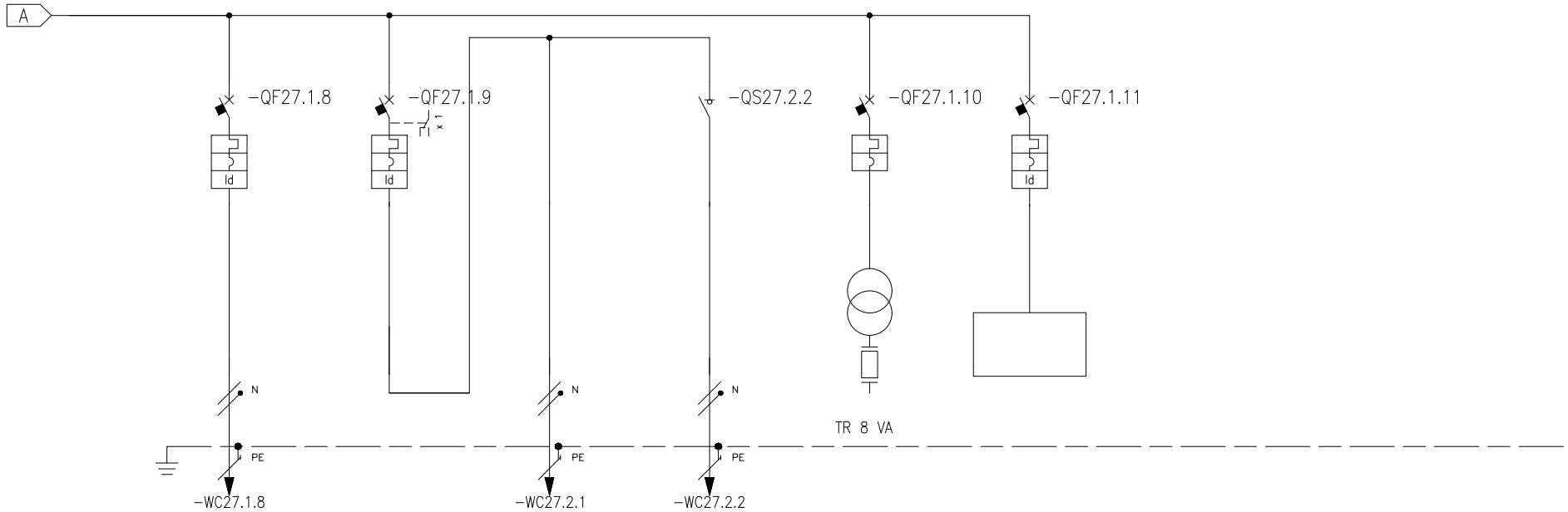

* Selettività
** Filiazione (valore in kA)

NUMERAZIONE MORSETTI			-WC27.1.8				-WC27.2.1				-WC27.2.2													
NUMERAZIONE CIRCUITO		DISTRIBUZIONE	9	L2NPE	10	L2NPE	11	L2NPE	12	L2N	13	L2NPE	14	L2NPE										
DESCRIZIONE CIRCUITO			-QPS.F6 Fan-coil e regolazione		Luce locali		-QPS.L1 Luce ordinaria (comando locale)		-QPS.L1E Luce emergenza		-QWC1.L4 Impianto chiamata wc disabili		Riserva											
TIPO APPARECCHIO			iC40 a		iC40 a				iSW		iC40 a		iC40 a											
INTERRUTTORE	Icu [kA] / Icn [A]		6		6						6		6											
Icu - CEI EN 60947-2	N° POLI	In [A]	1P+N	10	1P+N	10			2	20	1P+N	6	1P+N	16										
Icn - CEI EN 60898	CURVA/SGANCIATORE		C		C						C		C											
	Ir [A]	tr [s]	10		10						6		16											
	Isd [A]	tsd [s]	100		100						60		160											
	Ii [A]																							
	Ig [A]	tg [s]																						
DIFFERENZIALE	TIPO	CLASSE	Vigi	A	Vigi	AC							Vigi	A										
	Idn [A]	tdn [ms]	0,03	Istantaneo	0,03	Istantaneo							0,03	Istantaneo										
CONTATTORE	TIPO	CLASSE																						
TELERUTTORE	BOBINA [V]	N. POLI / In [A]																						
TERMICO	TIPO	Irth [A]																						
FUSIBILE	N. POLI	In [A]																						
ALTRE APP.	TIPO	MODELLO																						
CONDUTTURA	TIPO ISOLAMENTO	POSA	EPR	03			EPR	03	EPR	03														
	SEZIONE FASE-N-PE/PEN [mmq]		1x1,5 / 1x1,5 / 1x1,5				1x1,5 / 1x1,5 / 1x1,5		1x1,5 / 1x1,5 / 1x1,5															
	Ib [A]	Iz [A]	1	18,4			1,2	16,1	0,2	16,1														
	Un [V]	P [kW]	230	0,2		0,3	230	0,25	230															
FONDO LINEA	Icc min [kA]	Icc max [kA]	0,21	0,5			0,21	0,5	0,21	0,5														
	LUNGHEZZA [m]	dV TOTALE [%]	10	2,3			10	2,3	10	2,2														
NOTE			FG17-450/750 V Cca-s1b,d1,a1				FG17-450/750 V Cca-s1b,d1,a1		FG17-450/750 V Cca-s1b,d1,a1															

Ente nazionale per l'aviazione civile
AREOPORTO CIVILE DI LAMEZIA TERME (CZ)

Progetto Esecutivo

QUADRO
QUADRO ELETTRICO UFFICI POLIZIA DI STATO LAND-SIDE (QE.PS)

TITOLO
SCHEMA UNIFILARE DI POTENZA

FOGLIO 74 | SEGUE 75 | TOT. FOGLI 122

SEZIONE CONTINUITA' ASSOLUTA

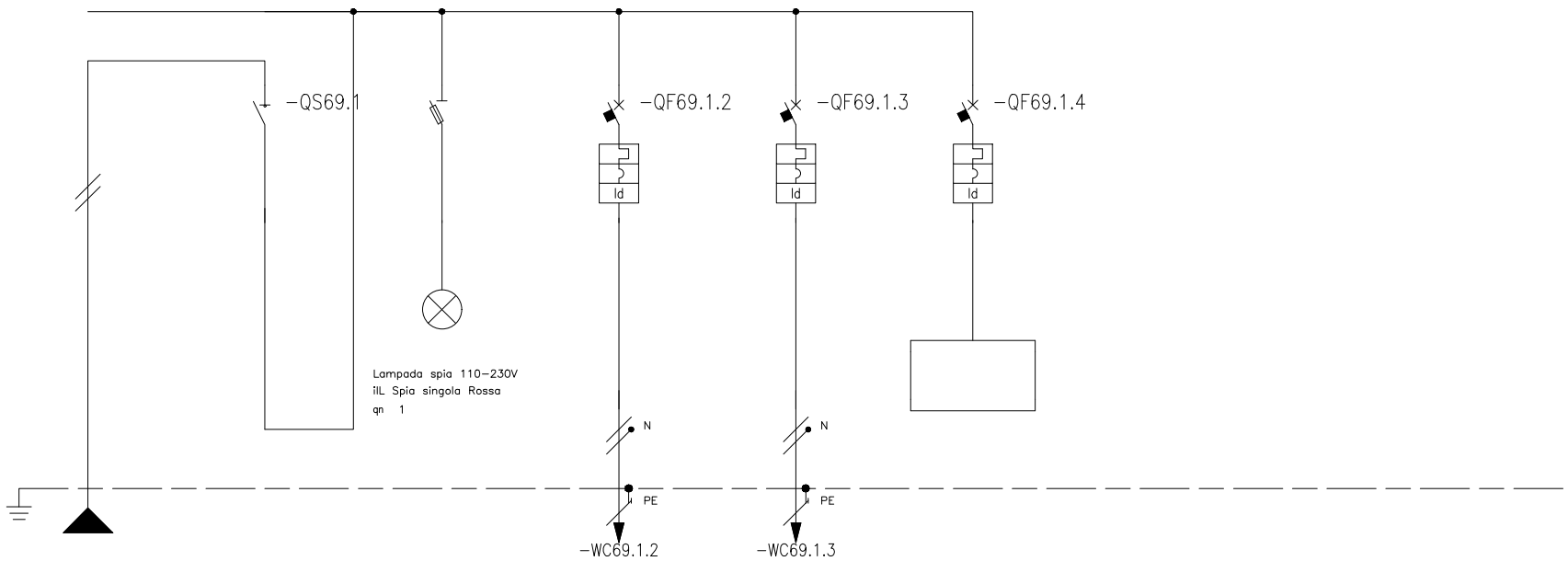

* Selettività
** Filiazione (valore in kA)

NUMERAZIONE MORSETTI																								
NUMERAZIONE CIRCUITO	DISTRIBUZIONE			L1NPE	1	L1N	2	L1NPE	3	L1NPE	4	L1NPE	5	L1NPE										
DESCRIZIONE CIRCUITO			Linea da QCA		Generale sez. continuità		Spie rete Sezione continuità		-QPS.C1 Prese fm PDL linea 1		-QPS.C2 Prese fm PDL linea 2		Riserva											
TIPO APPARECCHIO					iSW	STI	1P+N Fus NFC (10,3x38)		iC40 a		iC40 a		iC40 a											
INTERRUTTORE	Icu [kA] / Icn [A]								6		6		6											
Icu - CEI EN 60947-2	N POLI	In [A]			2	40			1P+N	16	1P+N	16	1P+N	16										
Icn - CEI EN 60898	CURVA/SGANCIATORE								C		C		C											
	Ir [A]	tr [s]							16		16		16											
	Isd [A]	tsd [s]							160		160		160											
	Ii [A]																							
	Ig [A]	tg [s]																						
DIFFERENZIALE	TIPO	CLASSE							Vigi	A	Vigi	A	Vigi	A										
	Idn [A]	tdn [ms]							0,03	Istantaneo	0,03	Istantaneo	0,03	Istantaneo										
CONTATTORE	TIPO	CLASSE																						
TELERUTTORE	BOBINA [V] N. POLI	In [A]																						
TERMICO	TIPO	Irth [A]																						
FUSIBILE	N. POLI	In [A]																						
ALTRE APP.	TIPO	MODELLO																						
CONDUTTURA	TIPO ISOLAMENTO	POSA	EPR	61					EPR	05	EPR	05												
	SEZIONE FASE-N-PE/PEN [mmq]		1x6 1x6	1x6					1x4 1x4	1x4	1x4 1x4	1x4												
	Ib [A]	Iz [A]	10,2	29,6					5,1	33,6	5,1	33,6												
	Un [V]	P [kW]	230			2			230	1	230	1												
FONDO LINEA	Icc min [kA]	Icc max [kA]	0,41	1					0,3	0,7	0,3	0,7												
	LUNGHEZZA [m]	dV TOTALE [%]	40	3,2					10	3,4	10	3,4												
NOTE			FG18OM16-0,6/1 kV B2ca-s1a,d1,a1						FG17-450/750 V Cca-s1b,d1,a1		FG17-450/750 V Cca-s1b,d1,a1													

Ente nazionale per l'aviazione civile **AREOPORTO CIVILE DI LAMEZIA TERME (CZ)**	**Progetto Esecutivo**	QUADRO QUADRO ELETTRICO UFFICI POLIZIA DI STATO LAND-SIDE (QE.PS)	FOGLIO 75 / SEGUE 76
		TITOLO SCHEMA UNIFILARE DI POTENZA	TOT. FOGLI 122

QUADRO ELETTRICO VARCO CONTROLLI SICUREZZA STAFF (QE.VS)

CARATTERISTICHE

Materiale		**Termoplastico autoestinguente**
Verniciatura esterna		**Bianco RAL 9003**
Classe d'isolamento		**II**
Sistema di distribuzione		**TN-S**
Tensione nominale		**400 V**
Frequenza nominale		**50/60 Hz**
Corrente nominale		**A**
Corrente di corto-circuito presunta		**<4,5 kA**
Corrente di corto-circuito di dimensionamento		**6 kA**
Tensione circuiti ausiliari		**230ac V**
Portata Sbarre		**A**
Grado di protezione	*Interno*	**IP2X**
	Esterno	**IP40**
Dimensioni	*Altezza*	**660 mm**
	Larghezza	**486 mm**
	Profondità	**138 mm**
Capacità moduli EN 50022		**3x18 din**
Forma di segregazione		**1**
Installazione		**Ad incasso, contenitore GWT850°**
Accessori		**Portella in policarbonato colore fumè**

ALIMENTAZIONE

Rete normale	**No**
Rete privilegiata	**Da quadro elettrico generale terminal - sezione C - QGBT-C**
Rete continuità assoluta	**Da quadro elettrico continuità QCA**
Rete sicurezza	**No**

NOTA BENE :

- *I SEGNALI CUMULATIVI DI STATO/SCATTATO DEGLI INTERRUTTORI SONO RIPORTATI DIRETTAMENTO AL PLC INTERNO AL QUADRO TELECONTROLLO QTLC.2 LOCALE QUADRI QGBT TRAMITE COLLEGAMENTO IN CAVO MULTIPOLARE*

VISTA FRONTE QUADRO

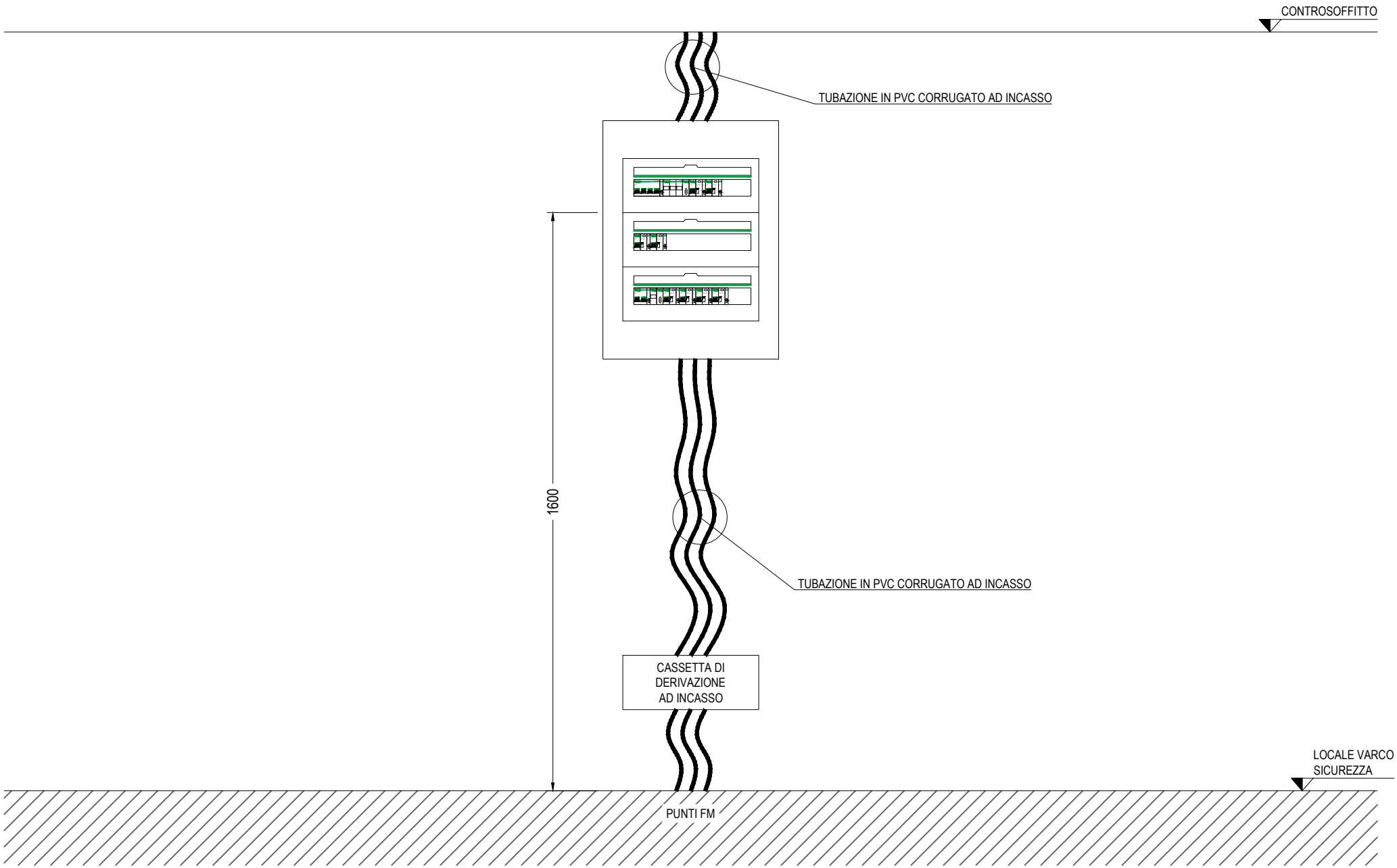

Ente nazionale per l'aviazione civile **AREOPORTO CIVILE DI LAMEZIA TERME (CZ)**	**Progetto Esecutivo**	QUADRO QUADRO ELETTRICO VARCO CONTROLLI SICUREZZA STAFF (QE.VS)	FOGLIO 77	SEGUE 78
		TITOLO VISTA FRONTE QUADRO	TOT. FOGLI 122	

SEZIONE PRIVILEGIATA

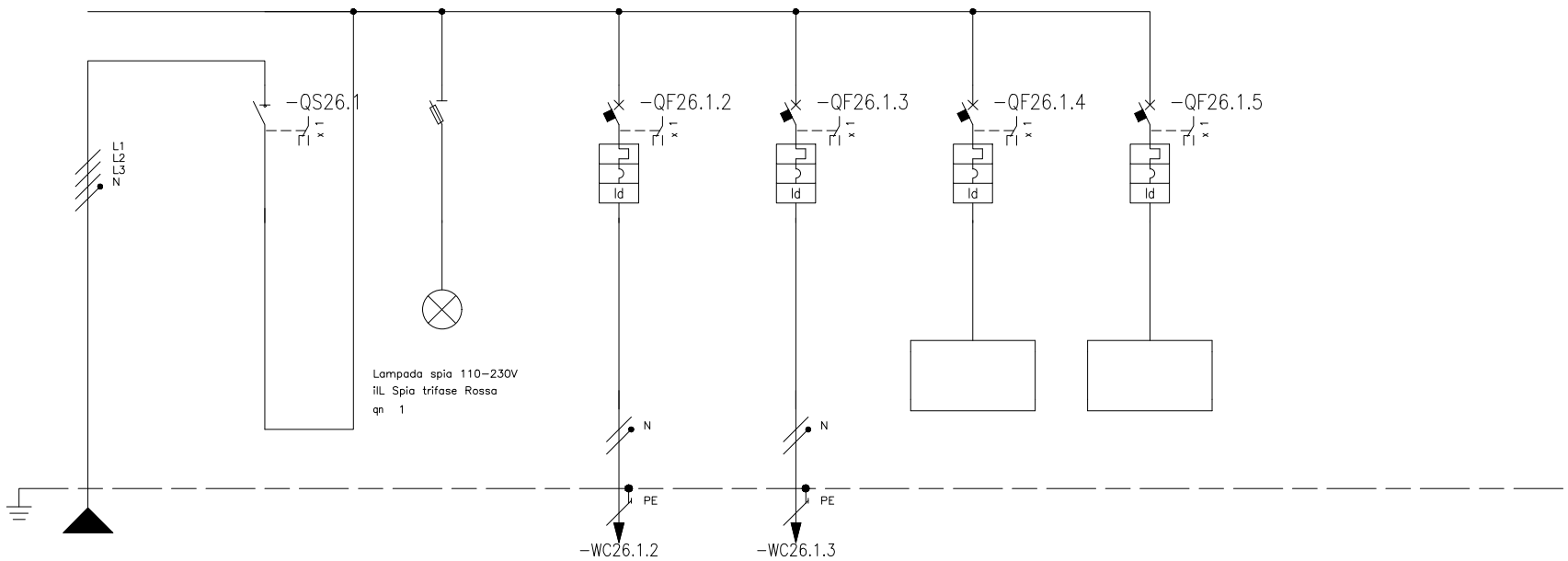

* Selettività

** Filiazione (valore in kA)

NUMERAZIONE MORSETTI																														
NUMERAZIONE CIRCUITO		DISTRIBUZIONE		L1L2L3NPE	1	L1L2L3N	2	L1L2L3NPE	3	L1NPE	4	L2NPE	5	L3NPE	6	L3NPE								
DESCRIZIONE CIRCUITO			Linea da QGBT-C		Generale sez. privilegiata		Spie rete Sezione privilegiata		-QVS.F1 Macchinario radiogena		-QVS.F2 Macchinario nastro oggetti		Riserva		Riserva									
TIPO APPARECCHIO					iSW STI		3P+N Fus NFC (10,3x38)		iC40 a		iC40 a		iC40 a		iC40 a									
INTERRUTTORE	Icu [kA] / Icn [A]								6		6		6		6									
Icu - CEI EN 60947-2	N° POLI	In [A]			4	40			1P+N	20	1P+N	20	1P+N	20	1P+N	16								
Icn - CEI EN 60898	CURVA/SGANCIATORE								C		C		C		C									
	Ir [A]	tr [s]							20		20		20		16									
	Isd [A]	tsd [s]							200		200		200		160									
	Ii [A]																							
	Ig [A]	tg [s]																						
DIFFERENZIALE	TIPO	CLASSE							Vigi	A	Vigi	A	Vigi	A	Vigi	A								
	Idn [A]	tdn [ms]							0,3	Istantaneo	0,3	Istantaneo	0,3	Istantaneo	0,03	Istantaneo								
CONTATTORE	TIPO	CLASSE																						
TELERUTTORE	BOBINA [V] N. POLI	In [A]																						
TERMICO	TIPO	Irth [A]																						
FUSIBILE	N. POLI	In [A]																						
ALTRE APP.	TIPO	MODELLO																						
CONDUTTURA	TIPO ISOLAMENTO	POSA	EPR	61					EPR	61	EPR	61												
	SEZIONE FASE-N-PE/PEN [mmq]		1x6 1x6 1x6						1x4 1x4 1x4		1x4 1x4 1x4													
	Ib [A]	Iz [A]	10,2	28,9					10,2	27,5	10,2	23,5												
	Un [V]	P [kW]	400	4		4			230	2	230	2												
FONDO LINEA	Icc min [kA]	Icc max [kA]	0,55	2,6					0,28	0,7	0,28	0,7												
	LUNGHEZZA [m]	dV TOTALE [%]	30	2					20	2,9	20	2,9												
NOTE			FG18OM16-0,6/1 kV B2ca-s1a,d1,a1						FG18OM16-0,6/1 kV B2ca-s1a,d1,a1		FG18OM16-0,6/1 kV B2ca-s1a,d1,a1													

Ente nazionale per l'aviazione civile
AREOPORTO CIVILE DI LAMEZIA TERME (CZ)

Progetto Esecutivo

QUADRO
QUADRO ELETTRICO VARCO CONTROLLI SICUREZZA STAFF (QE.VS)

TITOLO
SCHEMA UNIFILARE DI POTENZA

FOGLIO 78 | SEGUE 79 | TOT. FOGLI 122

SEZIONE CONTINUITA' ASSOLUTA

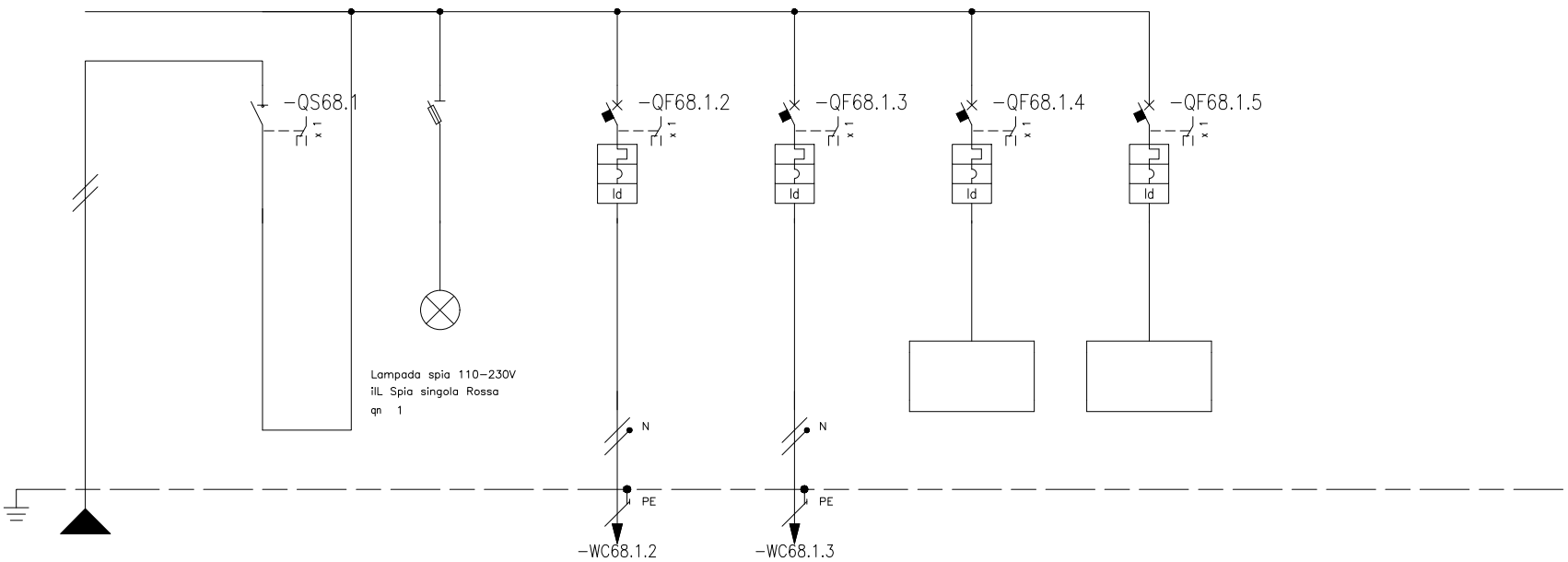

* Selettività
** Filiazione (valore in kA)

NUMERAZIONE MORSETTI																								
NUMERAZIONE CIRCUITO		DISTRIBUZIONE		L3NPE	1	L3N	2	L3NPE	3	L3NPE	4	L3NPE	5	L3NPE	6	L3NPE								
DESCRIZIONE CIRCUITO			Linea da QCA		Generale sez. continuità		Spie rete Sezione continuità		-QVS.C2 Prese fm postaz. controllo		-QVS.C2 Posta scorrevole		Riserva		Riserva									
TIPO APPARECCHIO					iSW	STI	1P+N Fus NFC (10,3x38)		iC40 a		iC40 a		iC40 a		iC40 a									
INTERRUTTORE	Icu [kA] / Icn [A]								6		6		6		6									
Icu - CEI EN 60947-2	N° POLI	In [A]			2	40			1P+N	10	1P+N	10	1P+N	16	1P+N	16								
Icn - CEI EN 60898	CURVA/SGANCIATORE								C		C		C		C									
	Ir [A]	tr [s]							10		10		16		16									
	Isd [A]	tsd [s]							100		100		160		160									
	Ii [A]																							
	Ig [A]	tg [s]																						
DIFFERENZIALE	TIPO	CLASSE							Vigi	A	Vigi	A	Vigi	A	Vigi	A								
	Idn [A]	tdn [ms]							0,03	Istantaneo	0,03	Istantaneo	0,03	Istantaneo	0,03	Istantaneo								
CONTATTORE	TIPO	CLASSE																						
TELERUTTORE	BOBINA [V]	N. POLI	In [A]																					
TERMICO	TIPO	Irth [A]																						
FUSIBILE	N. POLI	In [A]																						
ALTRE APP.	TIPO	MODELLO																						
CONDUTTURA	TIPO ISOLAMENTO	POSA	EPR	61					EPR	61	EPR	61												
	SEZIONE FASE-N-PE/PEN [mmq]		1x4	1x4 1x4					1x4	1x4 1x4	1x2,5	1x2,5 1x2,5												
	Ib [A]	Iz [A]	4,8	23,5					2,4	23,5	2,4	18,1												
	Un [V]	P [kW]	230			1			230	0,5	230	0,5												
FONDO LINEA	Icc min [kA]	Icc max [kA]	0,37	0,9					0,23	0,5	0,18	0,4												
	LUNGHEZZA [m]	dV TOTALE [%]	30	2,7					20	2,9	20	3												
NOTE			FG18OM16-0,6/1 kV B2ca-s1a,d1,a1						FG18OM16-0,6/1 kV B2ca-s1a,d1,a1		FG18OM16-0,6/1 kV B2ca-s1a,d1,a1													

Ente nazionale per l'aviazione civile
AREOPORTO CIVILE DI LAMEZIA TERME (CZ)

Progetto Esecutivo

QUADRO
QUADRO ELETTRICO VARCO CONTROLLI SICUREZZA STAFF (QE.VS)

TITOLO
SCHEMA UNIFILARE DI POTENZA

FOGLIO 79 | SEGUE 80 | TOT. FOGLI 122

SCHEMA TELECOMANDO E TELECONTROLLO

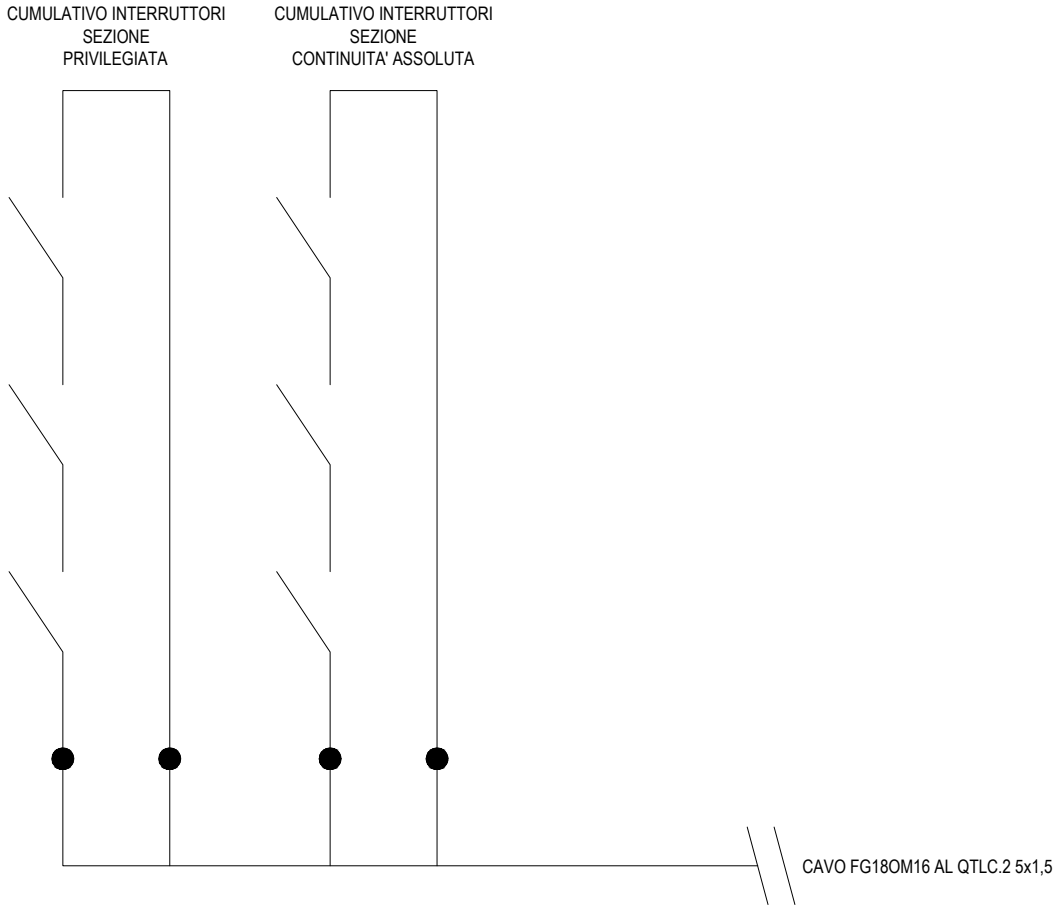

Ente nazionale per l'aviazione civile **AREOPORTO CIVILE DI LAMEZIA TERME (CZ)**	**Progetto Esecutivo**	QUADRO QUADRO ELETTRICO VARCO CONTROLLI SICUREZZA STAFF (QE.VS)	FOGLIO 80	SEGUE 81
		TITOLO SCHEMA MULTIFILARE FUNZIONALE	TOT. FOGLI 122	

QUADRO ELETTRICO TIPOLOGICO UFFICIO ENTE DI STATO (QE.ES)

CARATTERISTICHE

Materiale		**Termoplastico autoestinguente**
Verniciatura esterna		**Bianco RAL 9003**
Classe d'isolamento		**II**
Sistema di distribuzione		**TN-S**
Tensione nominale		**400** V
Frequenza nominale		**50/60** Hz
Corrente nominale		A
Corrente di corto-circuito presunta		**<4,5** kA
Corrente di corto-circuito di dimensionamento		**6** kA
Tensione circuiti ausiliari		**230ac** V
Portata Sbarre		A
Grado di protezione	*Interno*	**IP2X**
	Esterno	**IP40**
Dimensioni	*Altezza*	**510** mm
	Larghezza	**486** mm
	Profondità	**138** mm
Capacità moduli EN 50022		**2x18 din**
Forma di segregazione		**1**
Installazione		**Ad incasso, contenitore GWT850°**
Accessori		**Portella in policarbonato colore fumè**

ALIMENTAZIONE

Rete normale	**No**
Rete privilegiata	**Da quadro elettrico generale terminal - sezione C - QGBT-C**
Rete continuità assoluta	**Da quadro elettrico continuità QCA**
Rete sicurezza	**No**

NOTA BENE :

- *NON E' PREVISTO ALCUN RIPORTO SEGNALI AL SISTEMA DI TELECONTROLLO*

VISTA FRONTE QUADRO

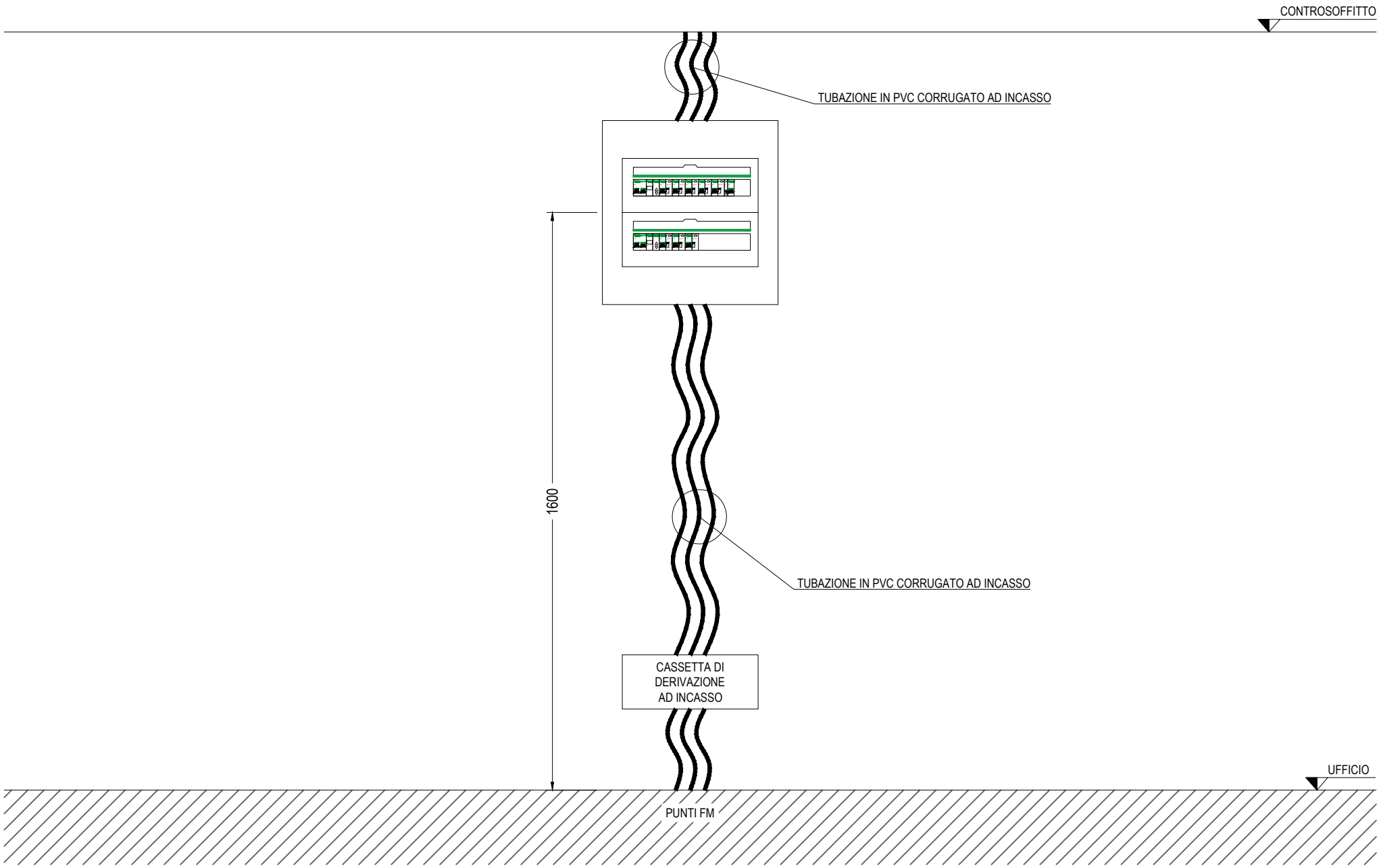

Ente nazionale per l'aviazione civile **AREOPORTO CIVILE DI LAMEZIA TERME (CZ)**	**Progetto Esecutivo**	QUADRO QUADRO ELETTRICO TIPOLOGICO UFFICIO ENTE DI STATO (QE.ES) TITOLO VISTA FRONTE QUADRO	FOGLIO 82 / SEGUE 83 TOT. FOGLI 122

SEZIONE PRIVILEGIATA

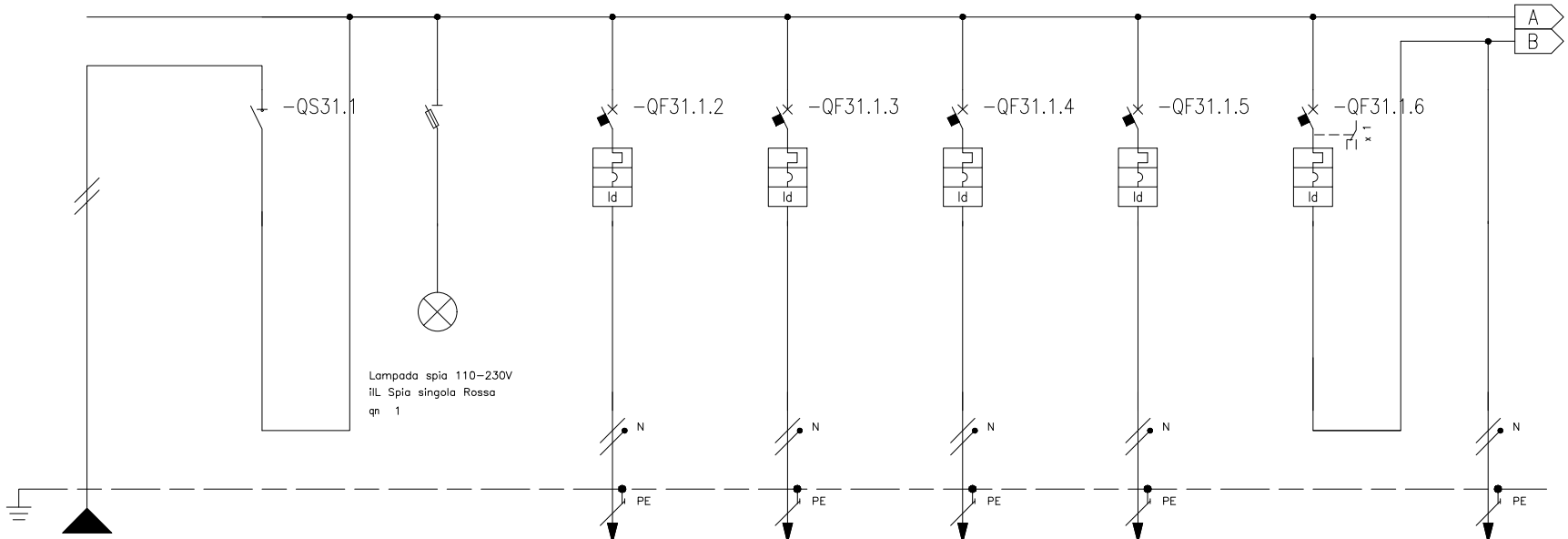

* Selettività
** Filiazione (valore in kA)

NUMERAZIONE MORSETTI											-WC31.1.2		-WC31.1.3		-WC31.1.4		-WC31.1.5						-WC31.2.1	
NUMERAZIONE CIRCUITO	DISTRIBUZIONE			L2NPE	1	L2N	2	L2NPE	3	L2NPE	4	L2NPE	5	L2NPE	6	L2NPE	7	L2NPE	8	L2NPE
DESCRIZIONE CIRCUITO			Linea da QGBT-C		Generale sez. privilegiata		Spie rete Sezione privilegiata		-QES.F1 Prese fm servizio		-QES.F2 Prese fm PLD linea 1		-QES.F3 Prese fm PLD linea 2		-QES.F3 Fan-coil e regolazione		Luce locale		-QES.L1 Luce ordinaria (comando locale)	
TIPO APPARECCHIO					iSW	STI	1P+N Fus NFC (10,3x38)		iC40 a		iC40 a		iC40 a		iC40 a		iC40 a			
INTERRUTTORE	Icu [kA] / Icn [A]								6		6		6		6		6			
Icu - CEI EN 60947-2	N POLI	In [A]			2	40			1P+N	16	1P+N	16	1P+N	16	1P+N	10	1P+N	10		
Icn - CEI EN 60898	CURVA/SGANCIATORE								C		C		C		C		C			
	Ir [A]	tr [s]							16		16		16		10		10			
	Isd [A]	tsd [s]							160		160		160		100		100			
	Ii [A]																			
	Ig [A]	tg [s]																		
DIFFERENZIALE	TIPO	CLASSE							Vigi	A	Vigi	A	Vigi	A	Vigi	A	Vigi	AC		
	Idn [A]	tdn [ms]							0,03	Istantaneo	0,03	Istantaneo	0,03	Istantaneo	0,03	Istantaneo	0,03	Istantaneo		
CONTATTORE	TIPO	CLASSE																		
TELERUTTORE	BOBINA [V]	N. POLI	In [A]																	
TERMICO	TIPO	Irth [A]																		
FUSIBILE	N. POLI	In [A]																		
ALTRE APP.	TIPO	MODELLO																		
CONDUTTURA	TIPO ISOLAMENTO	POSA	EPR	61					EPR	05	EPR	05	EPR	05	EPR	03			EPR	03
	SEZIONE FASE-N-PE/PEN [mmq]		1x16	1x16	1x16				1x4	1x4	1x4	1x4	1x4	1x4	1x4	1x4	1x1,5	1x1,5	1x1,5	1x1,5	1x1,5	1x1,5
	Ib [A]	Iz [A]	9,3	60,5					2,5	33,6	2,5	33,6	2,5	33,6	0,5	18,4			1	16,1
	Un [V]	P [kW]	230			1,85			230	0,5	230	0,5	230	0,5	230	0,1		0,25	230	0,2
FONDO LINEA	Icc min [kA]	Icc max [kA]	0,25	0,6					0,23	0,5	0,21	0,5	0,21	0,5	0,16	0,4			0,16	0,4
	LUNGHEZZA [m]	dV TOTALE [%]	180	3,5					5	3,5	10	3,6	10	3,6	10	3,5			10	3,6
NOTE			FG18OM16-0,6/1 kV B2ca-s1a,d1,a1						FG17-450/750 V Cca-s1b,d1,a1		FG17-450/750 V Cca-s1b,d1,a1		FG17-450/750 V Cca-s1b,d1,a1		FG17-450/750 V Cca-s1b,d1,a1				FG17-450/750 V Cca-s1b,d1,a1	

Ente nazionale per l'aviazione civile
AREOPORTO CIVILE DI LAMEZIA TERME (CZ)

Progetto Esecutivo

QUADRO
QUADRO ELETTRICO TIPOLOGICO UFFICIO ENTE DI STATO (QE.ES)

TITOLO
SCHEMA UNIFILARE DI POTENZA

FOGLIO 83 | SEGUE 84 | TOT. FOGLI 122

SEZIONE PRIVILEGIATA

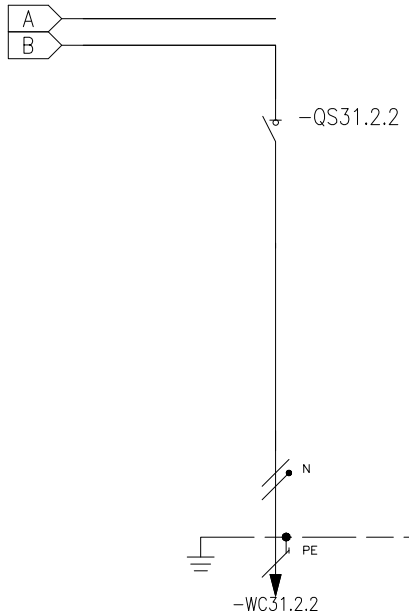

* Selettività
** Filiazione (valore in kA)

NUMERAZIONE MORSETTI					
NUMERAZIONE CIRCUITO		DISTRIBUZIONE	9	L2N	
DESCRIZIONE CIRCUITO			-QES.L1E Luce emergenza		
TIPO APPARECCHIO			iSW		
INTERRUTTORE	Icu [kA] / Icn [A]				
Icu - CEI EN 60947-2	N POLI	In [A]	2	20	
Icn - CEI EN 60898	CURVA/SGANCIATORE				
	Ir [A]	tr [s]			
	Isd [A]	tsd [s]			
	Ii [A]				
	Ig [A]	tg [s]			
DIFFERENZIALE	TIPO	CLASSE			
	Idn [A]	tdn [ms]			
CONTATTORE	TIPO	CLASSE			
TELERUTTORE	BOBINA [V] N. POLI	In [A]			
TERMICO	TIPO	Irth [A]			
FUSIBILE	N. POLI	In [A]			
ALTRE APP.	TIPO	MODELLO			
CONDUTTURA	TIPO ISOLAMENTO	POSA	EPR	03	
	SEZIONE FASE-N-PE/PEN [mmq]		1x1,5 1x1,5 1x1,5		
	Ib [A]	Iz [A]	0,2	16,1	
	Un [V]	P [kW]	230		
FONDO LINEA	Icc min [kA]	Icc max [kA]	0,16	0,4	
	LUNGHEZZA [m]	dV TOTALE [%]	10	3,5	
NOTE			FG17-450/750 V Cca-s1b,d1,a1		

Ente nazionale per l'aviazione civile
AREOPORTO CIVILE DI LAMEZIA TERME (CZ)

Progetto Esecutivo

QUADRO
QUADRO ELETTRICO TIPOLOGICO UFFICIO ENTE DI STATO (QE.ES)

TITOLO
SCHEMA UNIFILARE DI POTENZA

FOGLIO 84 | SEGUE 85 | TOT. FOGLI 122

SEZIONE CONTINUITA' ASSOLUTA

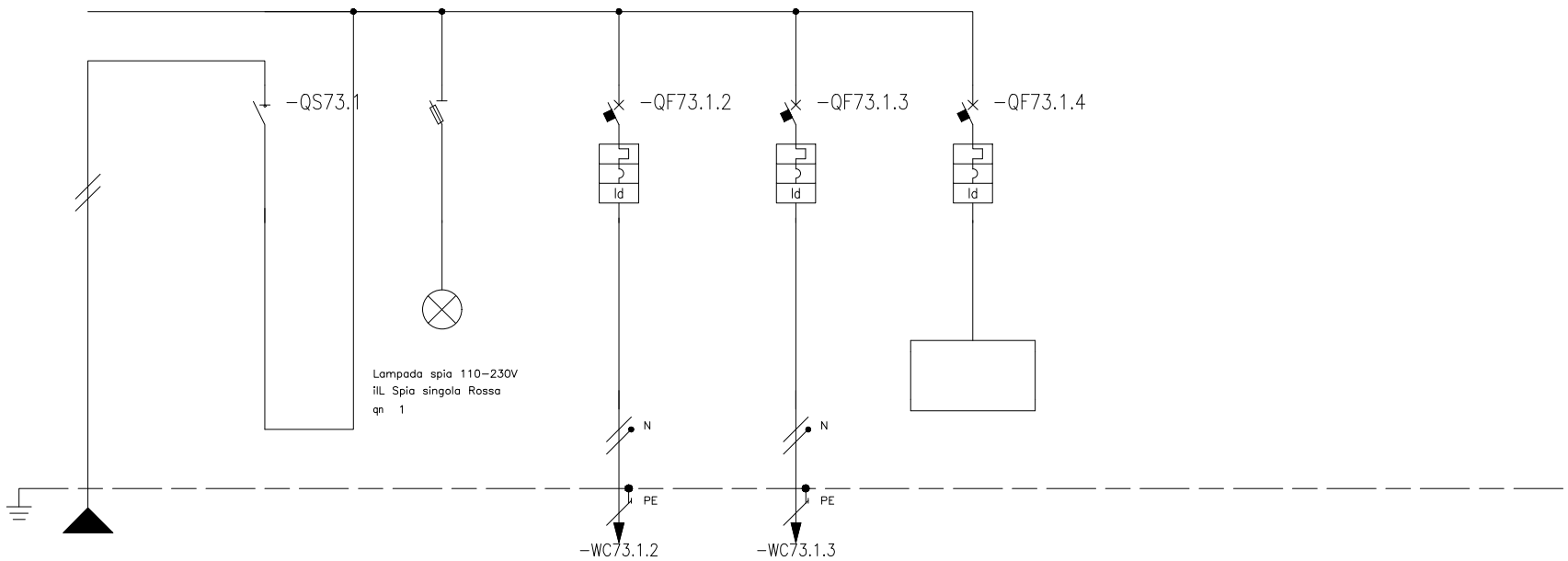

* Selettività
** Filiazione (valore in kA)

NUMERAZIONE MORSETTI																								
NUMERAZIONE CIRCUITO		DISTRIBUZIONE		L1NPE	1	L1N	2	L1NPE	3	L1NPE	4	L1NPE	5	L1NPE										
DESCRIZIONE CIRCUITO			Linea da QCA		Generale sez. continuità		Spie rete Sezione continuità		-QES.C1 Prese fm PDL linea 1		-QES.C2 Prese fm PDL linea 2		Riserva											
TIPO APPARECCHIO					iSW	STI	1P+N Fus NFC (10,3x38)		iC40 a		iC40 a		iC40 a											
INTERRUTTORE	Icu [kA] / Icn [A]								6		6		6											
Icu - CEI EN 60947-2	N° POLI	In [A]			2	40			1P+N	16	1P+N	16	1P+N	16										
Icn - CEI EN 60898	CURVA/SGANCIATORE								C		C		C											
	Ir [A]	tr [s]							16		16		16											
	Isd [A]	tsd [s]							160		160		160											
	Ii [A]																							
	Ig [A]	tg [s]																						
DIFFERENZIALE	TIPO	CLASSE							Vigi	A	Vigi	A	Vigi	A										
	Idn [A]	tdn [ms]							0,03	Istantaneo	0,03	Istantaneo	0,03	Istantaneo										
CONTATTORE	TIPO	CLASSE																						
TELERUTTORE	BOBINA [V] N. POLI	In [A]																						
TERMICO	TIPO	Irth [A]																						
FUSIBILE	N. POLI	In [A]																						
ALTRE APP.	TIPO	MODELLO																						
CONDUTTURA	TIPO ISOLAMENTO	POSA	EPR	61					EPR	05	EPR	05												
	SEZIONE FASE-N-PE/PEN [mmq]		1x10 1x10	1x10					1x4 1x4	1x4	1x4 1x4	1x4												
	Ib [A]	Iz [A]	5,1	46,5					2,5	33,6	2,5	33,6												
	Un [V]	P [kW]	230			1			230	0,5	230	0,5												
FONDO LINEA	Icc min [kA]	Icc max [kA]	0,16	0,4					0,14	0,3	0,14	0,3												
	LUNGHEZZA [m]	dV TOTALE [%]	180	3,6					10	3,7	10	3,7												
NOTE			FG18OM16-0,6/1 kV B2ca-s1a,d1,a1						FG17-450/750 V Cca-s1b,d1,a1		FG17-450/750 V Cca-s1b,d1,a1													

Ente nazionale per l'aviazione civile
AREOPORTO CIVILE DI LAMEZIA TERME (CZ)

Progetto Esecutivo

QUADRO
QUADRO ELETTRICO TIPOLOGICO UFFICIO ENTE DI STATO (QE.ES)

TITOLO
SCHEMA UNIFILARE DI POTENZA

FOGLIO 85 | SEGUE 86 | TOT. FOGLI 122

QUADRO ELETTRICO TIPOLOGICO LOCALE DI SERVIZIO (QE.LS)

CARATTERISTICHE

Materiale		**Termoplastico autoestinguente**
Verniciatura esterna		**Bianco RAL 9003**
Classe d'isolamento		**II**
Sistema di distribuzione		**TN-S**
Tensione nominale		**400 V**
Frequenza nominale		**50/60 Hz**
Corrente nominale		**A**
Corrente di corto-circuito presunta		**<4,5 kA**
Corrente di corto-circuito di dimensionamento		**6 kA**
Tensione circuiti ausiliari		**230ac V**
Portata Sbarre		**A**
Grado di protezione	*Interno*	**IP2X**
	Esterno	**IP40**
Dimensioni	*Altezza*	**510 mm**
	Larghezza	**486 mm**
	Profondità	**138 mm**
Capacità moduli EN 50022		**2x18 din**
Forma di segregazione		**1**
Installazione		**Ad incasso, contenitore GWT850°**
Accessori		**Portella in policarbonato colore fumè**

ALIMENTAZIONE

Rete normale	**No**
Rete privilegiata	**Da quadro elettrico generale terminal - sezione C - QGBT-C**
Rete continuità assoluta	**Da quadro elettrico continuità QCA**
Rete sicurezza	**No**

NOTA BENE :

- *NON E' PREVISTO ALCUN RIPORTO SEGNALI AL SISTEMA DI TELECONTROLLO*

VISTA FRONTE QUADRO

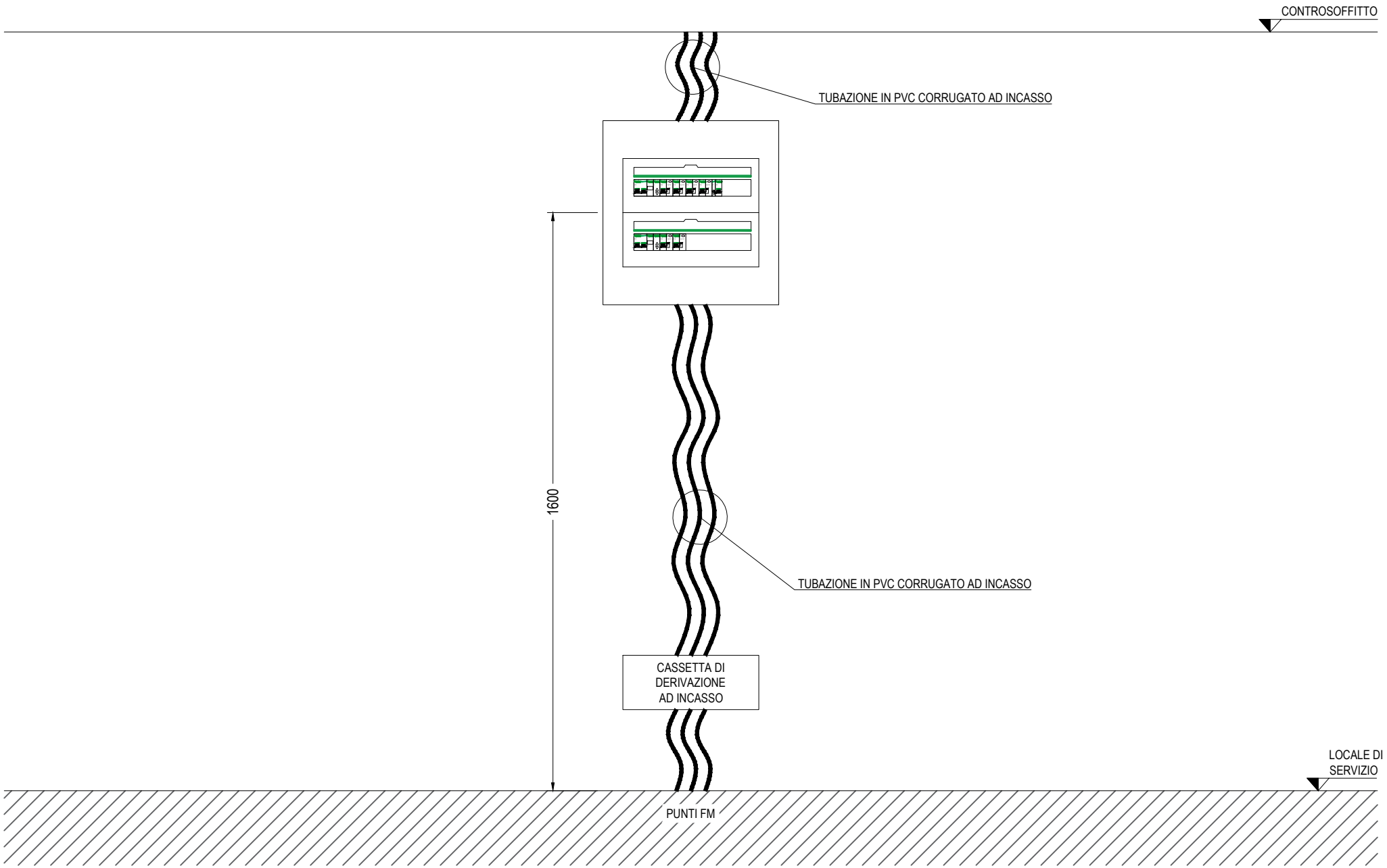

Ente nazionale per l'aviazione civile **AREOPORTO CIVILE DI LAMEZIA TERME (CZ)**	**Progetto Esecutivo**	QUADRO QUADRO ELETTRICO TIPOLOGICO LOCALE DI SERVIZIO (QE.LS)	FOGLIO 87	SEGUE 88
		TITOLO VISTA FRONTE QUADRO	TOT. FOGLI 122	

SEZIONE PRIVILEGIATA

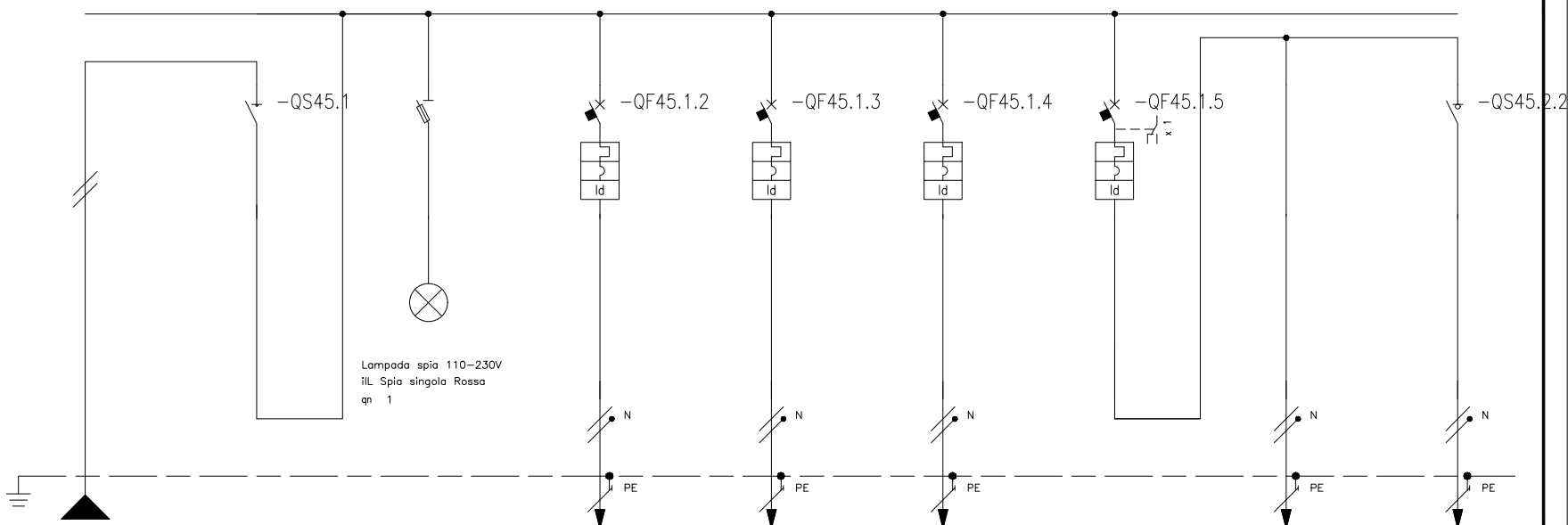

* Selettività

** Filiazione (valore in kA)

NUMERAZIONE MORSETTI											-WC45.1.2		-WC45.1.3		-WC45.1.4				-WC45.2.1				-WC45.2.2	
NUMERAZIONE CIRCUITO	DISTRIBUZIONE			L1NPE	1	L1N	2	L1NPE	3	L1NPE	4	L1NPE	5	L1NPE	6	L1NPE	7	L1NPE			8	L1N
DESCRIZIONE CIRCUITO			Linea da QGBT-C		Generale sez. privilegiata		Spie rete Sezione privilegiata		-QLS.F1 Prese fm servizio		-QLS.F2 Prese fm PLD linea 1		-QLS.F3 Fan-coil e regolazione		Luce locale		-QLS.L1 Luce ordinaria (comando locale)				-QLS.L1E Luce emergenza	
TIPO APPARECCHIO					iSW	STI	1P+N Fus NFC (10,3x38)		iC40 a		iC40 a		iC40 a		iC40 a						iSW	
INTERRUTTORE	Icu [kA] / Icn [A]								6		6		6		6							
Icu - CEI EN 60947-2	N° POLI	In [A]			2	40			1P+N	16	1P+N	16	1P+N	10	1P+N	10					2	20
Icn - CEI EN 60898	CURVA/SGANCIATORE								C		C		C		C							
	Ir [A]	tr [s]							16		16		10		10							
	Isd [A]	tsd [s]							160		160		100		100							
	Ii [A]																					
	Ig [A]	tg [s]																				
DIFFERENZIALE	TIPO	CLASSE							Vigi	A	Vigi	A	Vigi	A	Vigi	AC						
	Idn [A]	tdn [ms]							0,03	Istantaneo	0,03	Istantaneo	0,03	Istantaneo	0,03	Istantaneo						
CONTATTORE	TIPO	CLASSE																				
TELERUTTORE	BOBINA [V] N. POLI	In [A]																				
TERMICO	TIPO	Irth [A]																				
FUSIBILE	N. POLI	In [A]																				
ALTRE APP.	TIPO	MODELLO																				
CONDUTTURA	TIPO ISOLAMENTO	POSA	EPR	61					EPR	05	EPR	05	EPR	03			EPR	03	EPR	03		
	SEZIONE FASE-N-PE/PEN [mmq]		1x16	1x16	1x16				1x4	1x4	1x4	1x4	1x4	1x4	1x1,5	1x1,5	1x1,5		1x2,5	1x2,5	1x2,5	1x1,5	1x1,5	1x1,5
	Ib [A]	Iz [A]	7,3	60,5					2,5	33,6	2,5	33,6	1	18,4			1	21,7	0,2	16,1		
	Un [V]	P [kW]	230			1,45			230	0,5	230	0,5	230	0,2		0,25	230	0,2	230			
FONDO LINEA	Icc min [kA]	Icc max [kA]	0,23	0,5					0,19	0,4	0,19	0,4	0,15	0,4			0,17	0,4	0,15	0,4		
	LUNGHEZZA [m]	dV TOTALE [%]	200	3,2					10	3,3	10	3,3	10	3,3			10	3,3	10	3,3		
NOTE			FG18OM16-0,6/1 kV B2ca-s1a,d1,a1						FG17-450/750 V Cca-s1b,d1,a1		FG17-450/750 V Cca-s1b,d1,a1		FG17-450/750 V Cca-s1b,d1,a1				FG17-450/750 V Cca-s1b,d1,a1		FG17-450/750 V Cca-s1b,d1,a1			

Ente nazionale per l'aviazione civile
AREOPORTO CIVILE DI LAMEZIA TERME (CZ)

Progetto Esecutivo

QUADRO
QUADRO ELETTRICO TIPOLOGICO LOCALE DI SERVIZIO (QE.LS)

TITOLO
SCHEMA UNIFILARE DI POTENZA

FOGLIO 88 | SEGUE 89 | TOT. FOGLI 122

SEZIONE CONTINUITA' ASSOLUTA

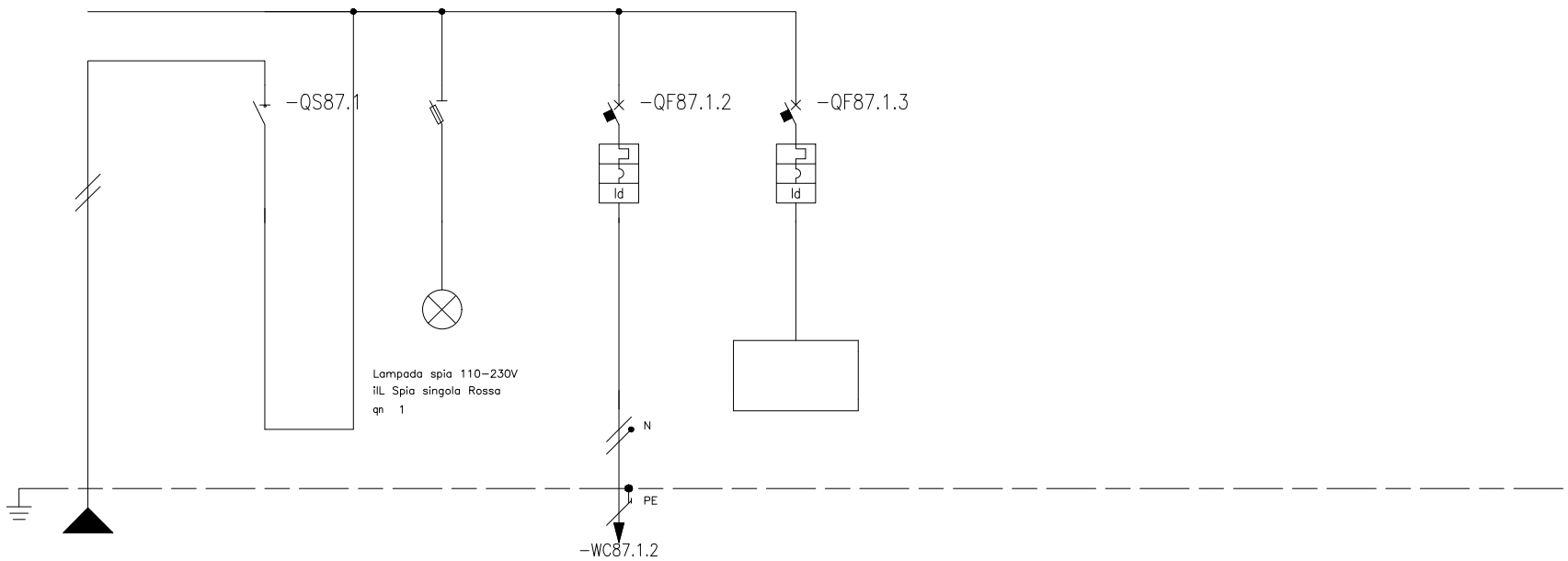

* Selettività
** Filiazione (valore in kA)

NUMERAZIONE MORSETTI																								
NUMERAZIONE CIRCUITO		DISTRIBUZIONE		L3NPE	1	L3N	2	L3NPE	3	L3NPE	4	L3NPE												
DESCRIZIONE CIRCUITO			Linea da QCA		Generale sez. continuità		Spie rete Sezione continuità		-QLS.C1 Prese fm PDL		Riserva													
TIPO APPARECCHIO					iSW	STI	1P+N Fus NFC (10,3x38)		iC40 a		iC40 a													
INTERRUTTORE	Icu [kA] / Icn [A]								6		6													
Icu - CEI EN 60947-2	N2 POLI	In [A]			2	40			1P+N	16	1P+N	16												
Icn - CEI EN 60898	CURVA/SGANCIATORE								C		C													
	Ir [A]	tr [s]							16		16													
	Isd [A]	tsd [s]							160		160													
	Ii [A]																							
	Ig [A]	tg [s]																						
DIFFERENZIALE	TIPO	CLASSE							Vigi	A	Vigi	A												
	Idn [A]	tdn [ms]							0,03	Istantaneo	0,03	Istantaneo												
CONTATTORE	TIPO	CLASSE																						
TELERUTTORE	BOBINA [V] N. POLI	In [A]																						
TERMICO	TIPO	Irth [A]																						
FUSIBILE	N. POLI	In [A]																						
ALTRE APP.	TIPO	MODELLO																						
CONDUTTURA	TIPO ISOLAMENTO	POSA	EPR	61					EPR	05														
	SEZIONE FASE-N-PE/PEN [mmq]		1x10 1x10	1x10					1x4 1x4	1x4														
	Ib [A]	Iz [A]	3,8	46,5					3,8	33,6														
	Un [V]	P [kW]	230			0,75			230	0,75														
FONDO LINEA	Icc min [kA]	Icc max [kA]	0,14	0,3					0,13	0,3														
	LUNGHEZZA [m]	dV TOTALE [%]	200	3,3					10	3,5														
NOTE			FG18OM16-0,6/1 kV B2ca-s1a,d1,a1						FG17-450/750 V Cca-s1b,d1,a1															

Ente nazionale per l'aviazione civile
AREOPORTO CIVILE DI LAMEZIA TERME (CZ)

Progetto Esecutivo

QUADRO
QUADRO ELETTRICO TIPOLOGICO LOCALE DI SERVIZIO (QE.LS)

TITOLO
SCHEMA UNIFILARE DI POTENZA

FOGLIO 89 | SEGUE 90

TOT. FOGLI 122

QUADRO ELETTRICO TIPOLOGICO LOCALE TECNICO (QE.LT)

CARATTERISTICHE

Materiale		**Tercnopoliero autoestinguente**
Verniciatura esterna		**RAL 7035**
Classe d'isolamento		**II**
Sistema di distribuzione		**TN-S**
Tensione nominale		**400** V
Frequenza nominale		**50/60** Hz
Corrente nominale		A
Corrente di corto-circuito presunta		**<4,5** kA
Corrente di corto-circuito di dimensionamento		**6** kA
Tensione circuiti ausiliari		**230ac** V
Portata Sbarre		A
Grado di protezione	*Interno*	**IP2X**
	Esterno	**IP65**
Dimensioni	*Altezza*	**610** mm
	Larghezza	**448** mm
	Profondità	**160** mm
Capacità moduli EN 50022		**3x18 din**
Forma di segregazione		**1**
Installazione		**A parete**
Accessori		**Portella in policarbonato trasparente**

ALIMENTAZIONE

Rete normale	**No**
Rete privilegiata	**Da quadro elettrico generale terminal - sezione C - QGBT-C**
Rete continuità assoluta	**Da quadro elettrico continuità QCA**
Rete sicurezza	**No**

NOTA BENE :

- *I SEGNALI CUMULATIVI DI STATO/SCATTATO DEGLI INTERRUTTORI SONO RIPORTATI DIRETTAMENTO AL PLC INTERNO:*
  - *QUADRO TELECONTROLLO QTLC.2 TRAMITE COLLEGAMENTO IN CAVO MULTIPOLARE PER I QUADRI QE.LT1, QE.LT2, QE.LT3, QE.LT5, QE.LT6, QE.L7 E QE.LT8*
  - *QUADRO TELECONTROLLO QTLC.3 TRAMITE COLLEGAMENTO IN CAVO MULTIPOLARE PER I QUADRI QE.LT9 E QE.LT10*

VISTA FRONTE QUADRO

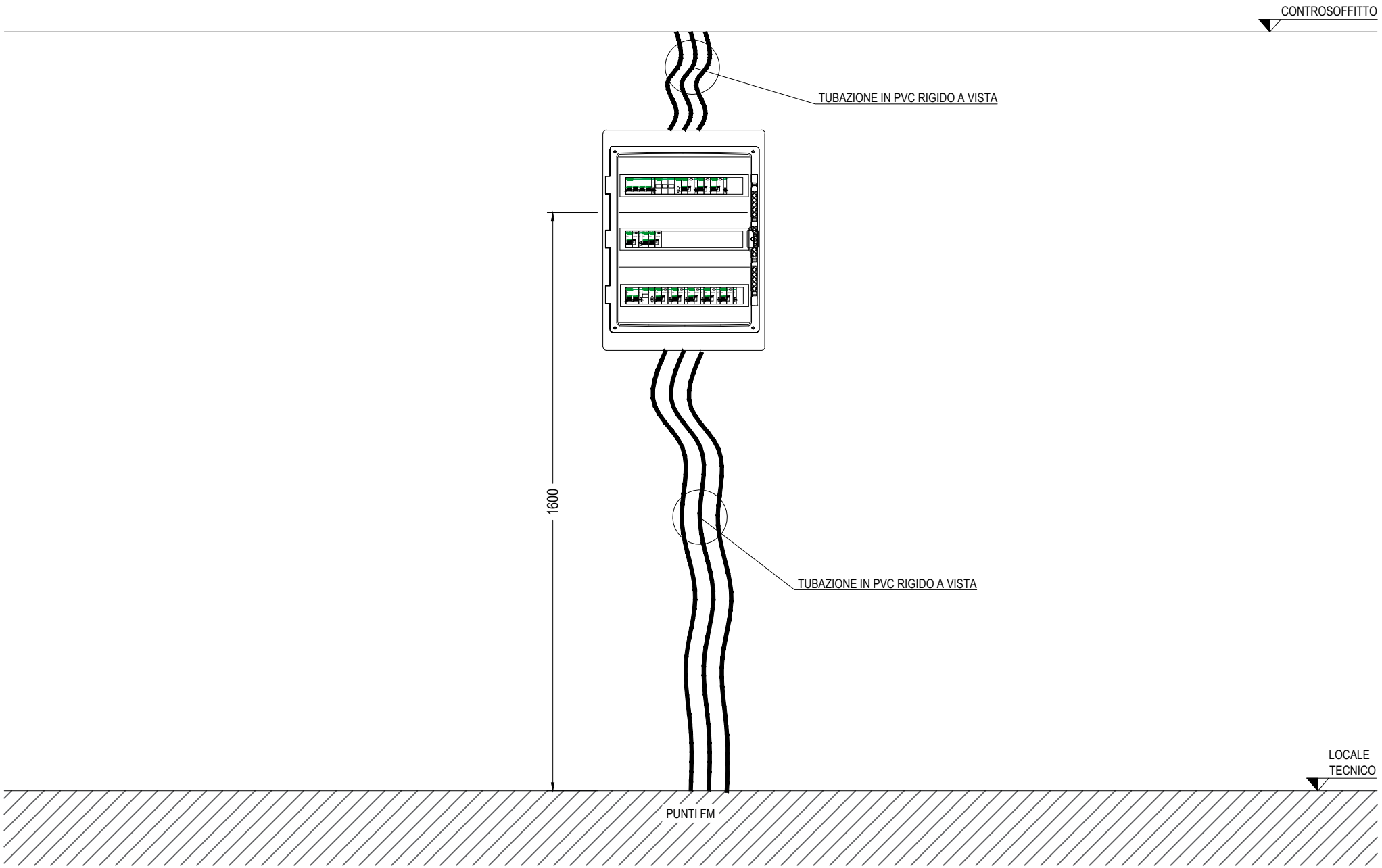

Ente nazionale per l'aviazione civile **AREOPORTO CIVILE DI LAMEZIA TERME (CZ)**	**Progetto Esecutivo**	QUADRO QUADRO ELETTRICO TIPOLOGICO LOCALE TECNICO (QE.LT) TITOLO VISTA FRONTE QUADRO	FOGLIO 91 / SEGUE 92 TOT. FOGLI 122

SEZIONE PRIVILEGIATA

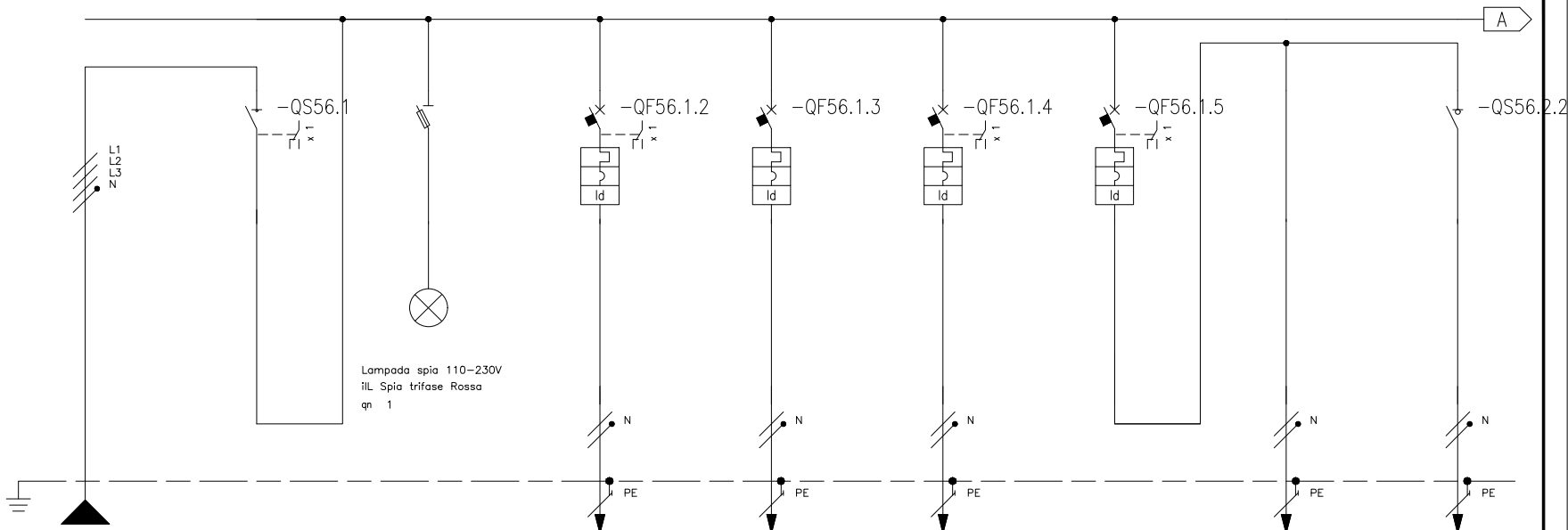

* Selettività

** Filiazione (valore in kA)

NUMERAZIONE MORSETTI											-WC56.1.2		-WC56.1.3		-WC56.1.4				-WC56.2.1		-WC56.2.2			
NUMERAZIONE CIRCUITO	DISTRIBUZIONE			L1L2L3NPE	1	L1L2L3N	2	L1L2L3NPE	3	L3NPE	4	L2NPE	5	L1NPE	6	L3NPE	7	L3NPE	8	L3N				
DESCRIZIONE CIRCUITO			Linea da QGBT-C		Generale sez. privilegiata		Spie rete Sezione privilegiata		-QLT.F1 Impianto CDZ		-QLT.F2 Prese fm/CEE		-QLT.F3 Rack locale privilegiata		Luce locale		-QLT.L1 Luce ordinaria (comando manuale)		-QLT.L1E Luce emergenza					
TIPO APPARECCHIO					iSW	STI	3P+N Fus NFC (10,3x38)		iC40 a		iC40 a		iC40 a		iC40 a				iSW					
INTERRUTTORE	Icu [kA] / Icn [A]								6		6		6		6									
Icu - CEI EN 60947-2	N POLI	In [A]			4	40			1P+N	16	1P+N	16	1P+N	16	1P+N	10			2	20				
Icn - CEI EN 60898	CURVA/SGANCIATORE								C		C		C		C									
	Ir [A]	tr [s]							16		16		16		10									
	Isd [A]	tsd [s]							160		160		160		100									
	Ii [A]																							
	Ig [A]	tg [s]																						
DIFFERENZIALE	TIPO	CLASSE							Vigi	A	Vigi	A	Vigi	A SI	Vigi	AC								
	Idn [A]	tdn [ms]							0,03	Istantaneo	0,03	Istantaneo	0,03	Istantaneo	0,03	Istantaneo								
CONTATTORE	TIPO	CLASSE																						
TELERUTTORE	BOBINA [V]	N. POLI	In [A]																					
TERMICO	TIPO	Irth [A]																						
FUSIBILE	N. POLI	In [A]																						
ALTRE APP.	TIPO	MODELLO																						
CONDUTTURA	TIPO ISOLAMENTO	POSA	EPR	61					EPR	03A	EPR	03A	EPR	05A			EPR	03A	EPR	03A				
	SEZIONE FASE-N-PE/PEN [mmq]		1x6	1x6	1x6				1x2,5	1x2,5	1x2,5	1x4	1x4	1x4	1x4	1x4	1x4		1x1,5	1x1,5	1x1,5	1x1,5	1x1,5	1x1,5
	Ib [A]	Iz [A]	7,6	24,7					4,8	24	7,6	32	7,6	32			1	17,6	0,2	17,6				
	Un [V]	P [kW]	400	4,25		4,25			230	1	230	1,5	230	1,5		0,25	230	0,2	230					
FONDO LINEA	Icc min [kA]	Icc max [kA]	0,1	0,5					0,09	0,2	0,09	0,2	0,09	0,2			0,08	0,2	0,08	0,2				
	LUNGHEZZA [m]	dV TOTALE [%]	170	3,5					10	3,8	10	3,8	10	3,8			10	3,6	10	3,5				
NOTE			FG18OM16-0,6/1 kV B2ca-s1a,d1,a1						FG18OM16-0,6/1 kV B2ca-s1a,d1,a1		FG18OM16-0,6/1 kV B2ca-s1a,d1,a1		FG18OM16-0,6/1 kV B2ca-s1a,d1,a1				FG18OM16-0,6/1 kV B2ca-s1a,d1,a1		FG18OM16-0,6/1 kV B2ca-s1a,d1,a1							

Ente nazionale per l'aviazione civile **AREOPORTO CIVILE DI LAMEZIA TERME (CZ)**	**Progetto Esecutivo**	QUADRO QUADRO ELETTRICO TIPOLOGICO LOCALE TECNICO (QE.LT)	FOGLIO 92 / SEGUE 93
		TITOLO SCHEMA UNIFILARE DI POTENZA	TOT. FOGLI 122

SEZIONE PRIVILEGIATA

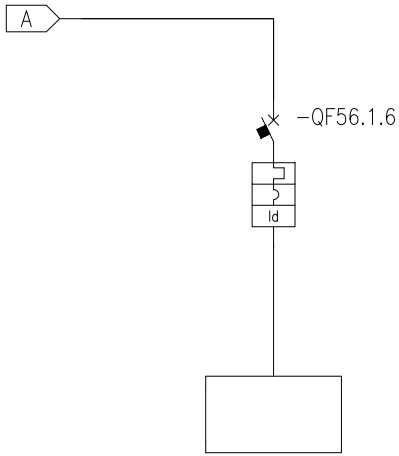

* Selettività
** Filiazione (valore in kA)

NUMERAZIONE MORSETTI

NUMERAZIONE CIRCUITO		DISTRIBUZIONE	9	L3NPE
DESCRIZIONE CIRCUITO			Riserva	
TIPO APPARECCHIO			iC40 a	
INTERRUTTORE	Icu [kA] / Icn [A]		6	
Icu - CEI EN 60947-2	N POLI	In [A]	1P+N	16
Icn - CEI EN 60898-1	CURVA/SGANCIATORE		C	
	Ir [A]	tr [s]	16	
	Isd [A]	tsd [s]	160	
	Ii [A]			
	Ig [A]	tg [s]		
DIFFERENZIALE	TIPO	CLASSE	Vigi	A
	Idn [A]	tdn [ms]	0,03	Istantaneo
CONTATTORE	TIPO	CLASSE		
TELERUTTORE	BOBINA [V]	N. POLI / In [A]		
TERMICO	TIPO	Irth [A]		
FUSIBILE	N. POLI	In [A]		
ALTRE APP.	TIPO	MODELLO		
CONDUTTURA	TIPO ISOLAMENTO	POSA		
	SEZIONE FASE-N-PE/PEN [mmq]			
	Ib [A]	Iz [A]		
	Un [V]	P [kW]		
FONDO LINEA	Icc min [kA]	Icc max [kA]		
	LUNGHEZZA [m]	dV TOTALE [%]		
NOTE				

Ente nazionale per l'aviazione civile **AREOPORTO CIVILE DI LAMEZIA TERME (CZ)**	**Progetto Esecutivo**	QUADRO QUADRO ELETTRICO TIPOLOGICO LOCALE TECNICO (QE.LT) TITOLO SCHEMA UNIFILARE DI POTENZA	FOGLIO 93 / SEGUE 94 TOT. FOGLI 122

SEZIONE CONTINUITA' ASSOLUTA

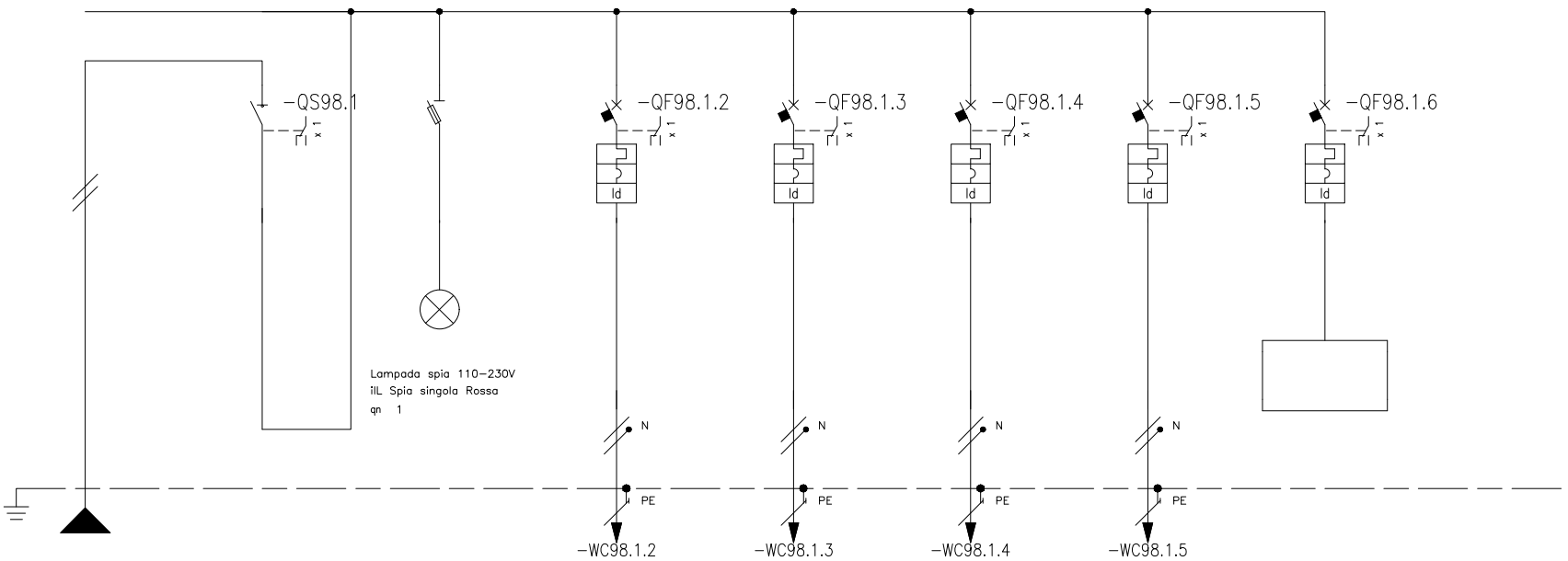

* Selettività
** Filiazione (valore in kA)

NUMERAZIONE MORSETTI																															
NUMERAZIONE CIRCUITO		DISTRIBUZIONE			L3NPE	1		L3N	2		L3NPE	3		L3NPE	4		L3NPE	5		L3NPE	6		L3NPE	7		L3NPE				
DESCRIZIONE CIRCUITO			Linea da QCA			Generale sez. continuità			Spie rete Sezione continuità			-QLT.C1 Rack locale continuità assoluta			-QLT.C2 Prese fm speciali			-QLT.C3 Centralina impianto ENFC			-QLT.C4 Alimentatori 24Vdc impianto IRAI			Riserva							
TIPO APPARECCHIO						iSW		STI	1P+N Fus NFC (10,3x38)			iC40 a			iC40 a			iC40 a			iC40 a			iC40 a						
INTERRUTTORE	Icu [kA] / Icn [A]											6			6			6			6			6						
Icu - CEI EN 60947-2	N° POLI	In [A]				2		40				1P+N		16	1P+N		16	1P+N		16	1P+N		16	1P+N		16				
Icn - CEI EN 60898	CURVA/SGANCIATORE											C			C			C			C			C						
	Ir [A]	tr [s]										16			16			16			16			16						
	Isd [A]	tsd [s]										160			160			160			160			160						
	Ii [A]																													
	Ig [A]	tg [s]																												
DIFFERENZIALE	TIPO	CLASSE										Vigi		A SI	Vigi		A	Vigi		A SI	Vigi		A SI	Vigi		A SI				
	Idn [A]	tdn [ms]										0,03		Istantaneo	0,03		Istantaneo	0,03		Istantaneo	0,03		Istantaneo	0,03		Istantaneo				
CONTATTORE	TIPO	CLASSE																												
TELERUTTORE	BOBINA [V]	N. POLI	In [A]																											
TERMICO	TIPO	Irth [A]																												
FUSIBILE	N. POLI	In [A]																												
ALTRE APP.	TIPO	MODELLO																												
CONDUTTURA	TIPO ISOLAMENTO	POSA	EPR		61							EPR		05A	EPR		03A	EPR		03A	EPR		03A							
	SEZIONE FASE-N-PE/PEN [mmq]		1x16	1x16	1x16							1x4	1x4	1x4	1x2,5	1x2,5	1x2,5	1x2,5	1x2,5	1x2,5	1x2,5	1x2,5	1x2,5							
	Ib [A]	Iz [A]	11,6		60,5							7,6		32	2,5		24	0,5		24	1		24							
	Un [V]	P [kW]	230					2,3				230		1,5	230		0,5	230		0,1	230		0,2							
FONDO LINEA	Icc min [kA]	Icc max [kA]	0,26		0,6							0,21		0,5	0,19		0,5	0,19		0,5	0,19		0,5							
	LUNGHEZZA [m]	dV TOTALE [%]	170		4,2							10		4,5	10		4,4	10		4,2	10		4,3							
NOTE			FG18OM16-0,6/1 kV B2ca-s1a,d1,a1									FG18OM16-0,6/1 kV B2ca-s1a,d1,a1			FG18OM16-0,6/1 kV B2ca-s1a,d1,a1			FG18OM16-0,6/1 kV B2ca-s1a,d1,a1			FTG18OM16-0,6/1kV B2ca-s1a,d1,a1										

Ente nazionale per l'aviazione civile **AREOPORTO CIVILE DI LAMEZIA TERME (CZ)**	**Progetto Esecutivo**	QUADRO QUADRO ELETTRICO TIPOLOGICO LOCALE TECNICO (QE.LT) TITOLO SCHEMA UNIFILARE DI POTENZA	FOGLIO 94 / SEGUE 95 TOT. FOGLI 122

SCHEMA TELECOMANDO E TELECONTROLLO

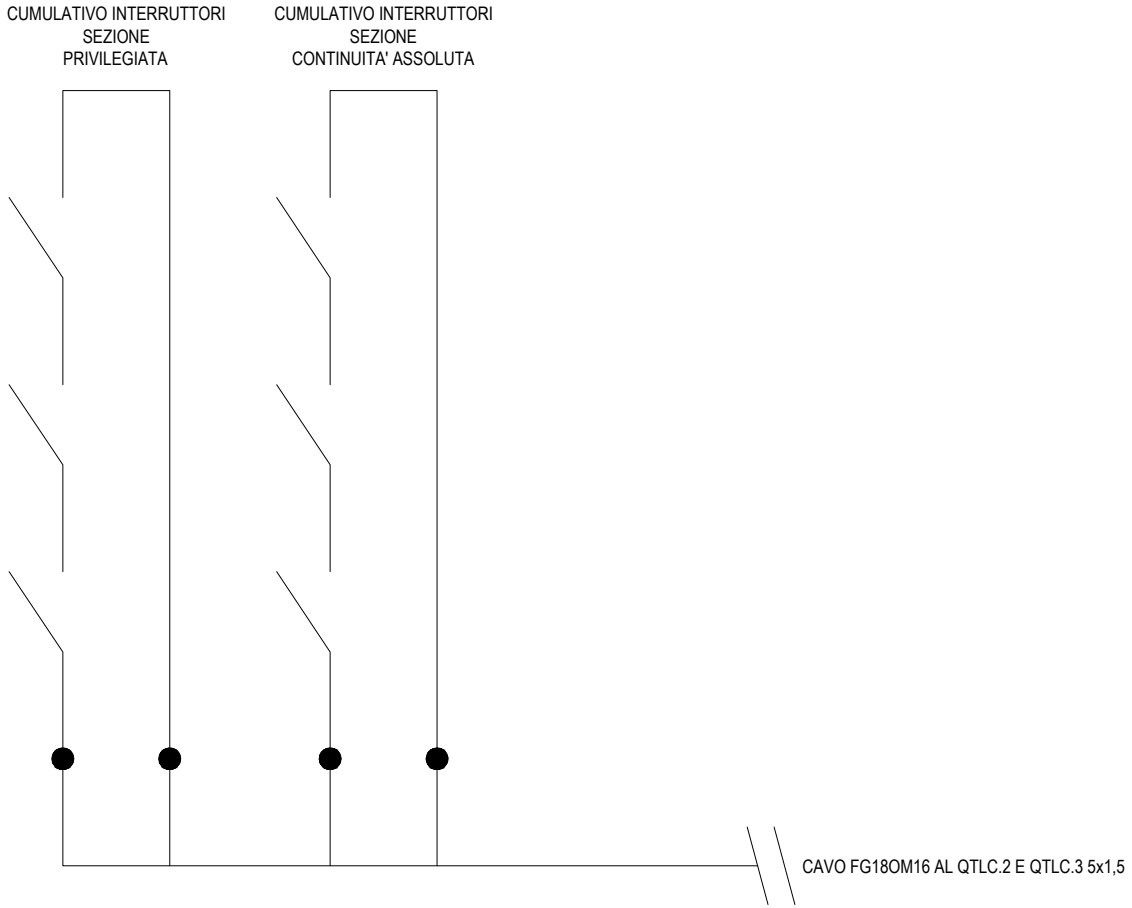

Ente nazionale per l'aviazione civile **AREOPORTO CIVILE DI LAMEZIA TERME (CZ)**	**Progetto Esecutivo**	QUADRO QUADRO ELETTRICO TIPOLOGICO LOCALE TECNICO (QE.LT)	FOGLIO 95	SEGUE 96
		TITOLO SCHEMA MULTIFILARE FUNZIONALE	TOT. FOGLI 122	

QUADRO ELETTRICO LOCALI AREA CERIMONIALE (QE.AC)

CARATTERISTICHE

Materiale		**Termoplastico autoestinguente**
Verniciatura esterna		**Bianco RAL 9003**
Classe d'isolamento		**II**
Sistema di distribuzione		**TN-S**
Tensione nominale		**400 V**
Frequenza nominale		**50/60 Hz**
Corrente nominale		**A**
Corrente di corto-circuito presunta		**<4,5 kA**
Corrente di corto-circuito di dimensionamento		**6 kA**
Tensione circuiti ausiliari		**230ac V**
Portata Sbarre		**A**
Grado di protezione	*Interno*	**IP2X**
	Esterno	**IP40**
Dimensioni	*Altezza*	**660 mm**
	Larghezza	**486 mm**
	Profondità	**138 mm**
Capacità moduli EN 50022		**3x18 din**
Forma di segregazione		**1**
Installazione		**Ad incasso, contenitore GWT850°**
Accessori		**Portella in policarbonato colore fumè**

ALIMENTAZIONE

Rete normale	**Da quadro elettrico generale terminal - sezione B - QGBT-B**
Rete privilegiata	**No**
Rete continuità assoluta	**Da quadro elettrico continuità QCA**
Rete sicurezza	**No**

NOTA BENE :

- *NON E' PREVISTO ALCUN RIPORTO SEGNALI AL SISTEMA DI TELECONTROLLO*

VISTA FRONTE QUADRO

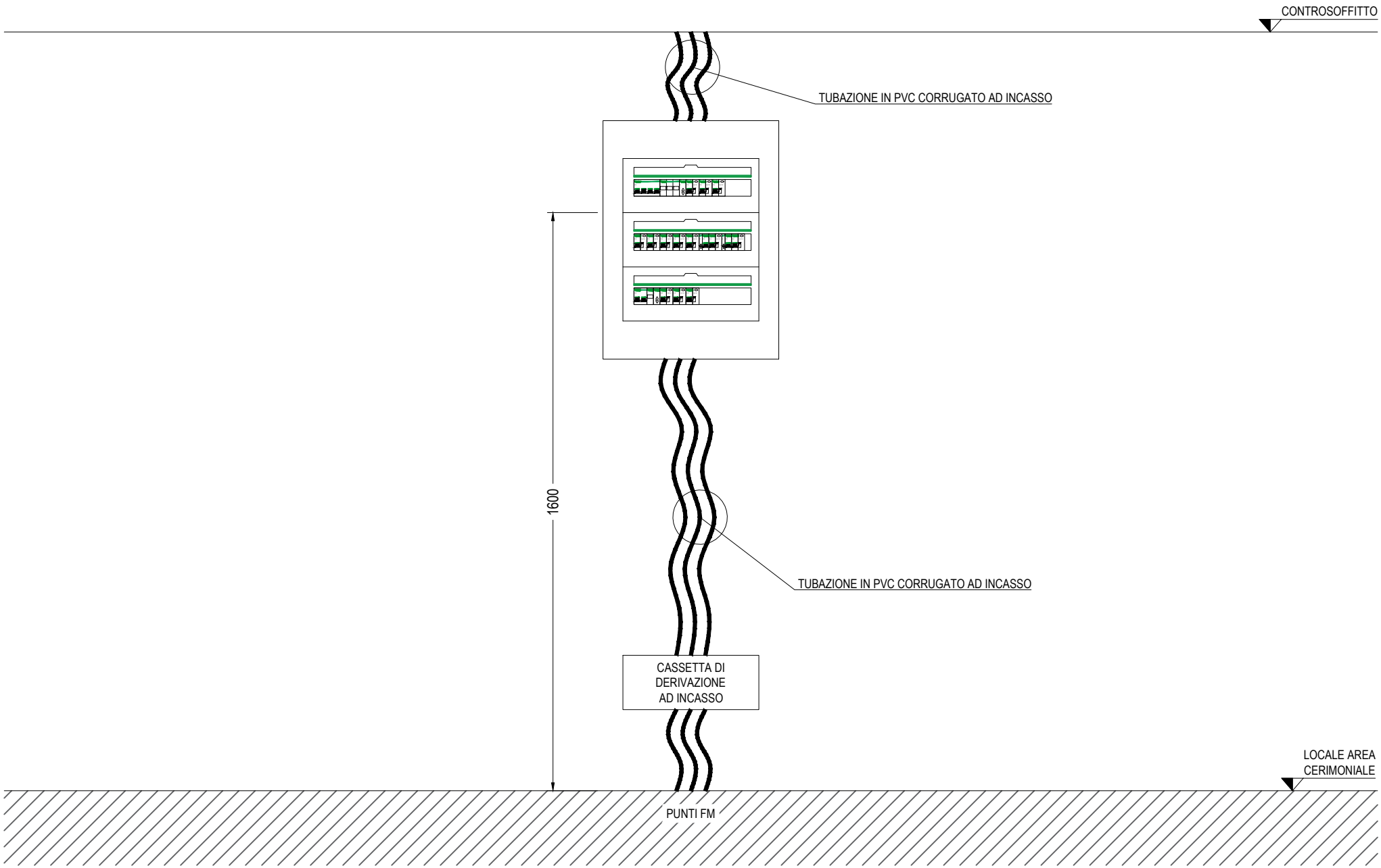

Ente nazionale per l'aviazione civile **AREOPORTO CIVILE DI LAMEZIA TERME (CZ)**	**Progetto Esecutivo**	QUADRO QUADRO ELETTRICO LOCALI AREA CERIMONIALE (QE.AC)	FOGLIO 97	SEGUE 98
		TITOLO VISTA FRONTE QUADRO	TOT. FOGLI 122	

SEZIONE NORMALE

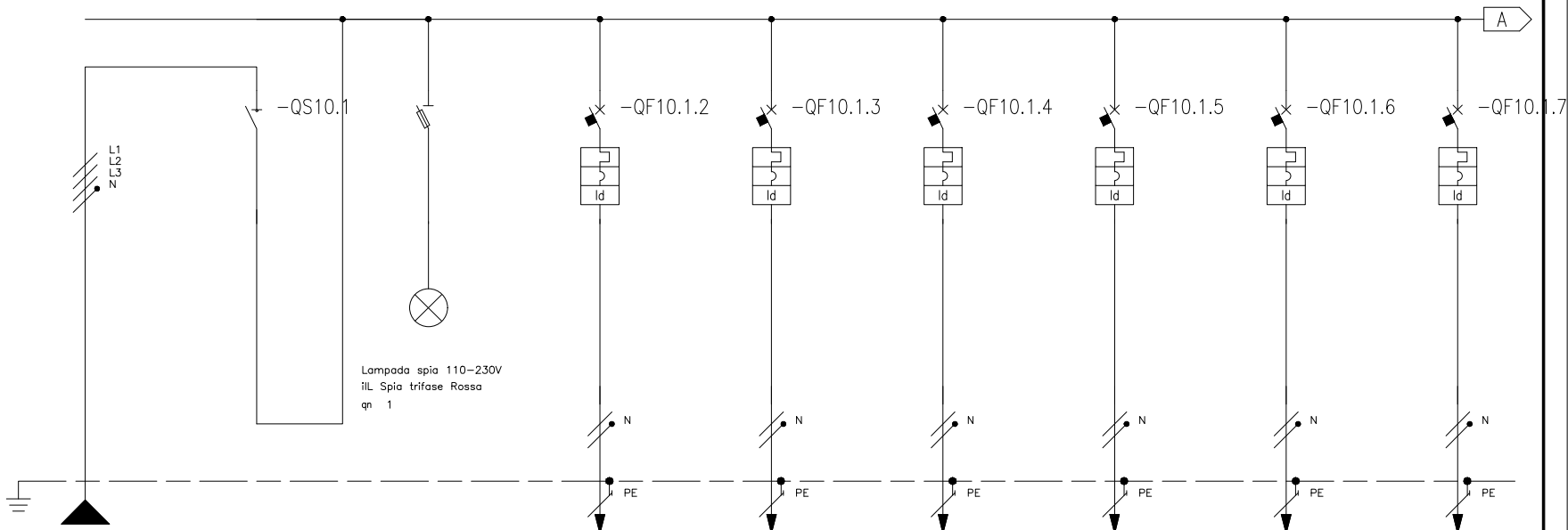

* Selettività
** Filiazione (valore in kA)

NUMERAZIONE MORSETTI													-WC10.1.2		-WC10.1.3		-WC10.1.4		-WC10.1.5		-WC10.1.6		-WC10.1.7	
NUMERAZIONE CIRCUITO	DISTRIBUZIONE			L1L2L3NPE	1	L1L2L3N	2	L1L2L3NPE	3	L3NPE	4	L3NPE	5	L2NPE	6	L1NPE	7	L2NPE	8	L3NPE
DESCRIZIONE CIRCUITO			Linea da QGBT-B		Generale sez. normale		Spie rete Sezione normale		-QAC.F1 Prese fm servizio linea 1		-QAC.F2 Prese fm servizio linea 2		-QAC.F3 Prese fm postazioni PDL		-QAC.F4 Lavabi wc		-QAC.F5 Prese asciugamani		-QAC.F6 Fotocellule wc	
TIPO APPARECCHIO					iSW	STI	3P+N Fus NFC (10,3x38)		iC40 a		iC40 a		iC40 a		iC40 a		iC40 a		iC40 a	
INTERRUTTORE	Icu [kA] / Icn [A]								6		6		6		6		6		6	
Icu - CEI EN 60947-2	N° POLI	In [A]			4	40			1P+N	16	1P+N	16	1P+N	16	1P+N	16	1P+N	16	1P+N	10
Icn - CEI EN 60898-1	CURVA/SGANCIATORE								C		C		C		C		C		C	
	Ir [A]	tr [s]							16		16		16		16		16		10	
	Isd [A]	tsd [s]							160		160		160		160		160		100	
	Ii [A]																			
	Ig [A]	tg [s]																		
DIFFERENZIALE	TIPO	CLASSE							Vigi	A	Vigi	A	Vigi	A	Vigi	AC	Vigi	AC	Vigi	AC
	Idn [A]	tdn [ms]							0,03	Istantaneo	0,03	Istantaneo	0,03	Istantaneo	0,03	Istantaneo	0,03	Istantaneo	0,03	Istantaneo
CONTATTORE	TIPO	CLASSE																		
TELERUTTORE	BOBINA [V]	N. POLI	In [A]																	
TERMICO	TIPO	Irth [A]																		
FUSIBILE	N. POLI	In [A]																		
ALTRE APP.	TIPO	MODELLO																		
CONDUTTURA	TIPO ISOLAMENTO	POSA	EPR	61					EPR	05	EPR	05	EPR	05	EPR	05	EPR	05	EPR	05
	SEZIONE FASE-N-PE/PEN [mmq]		1x6	1x6	1x6				1x4	1x4	1x4	1x4	1x4	1x4	1x4	1x4	1x4	1x4	1x4	1x4	1x4	1x4	1x1,5	1x1,5	1x1,5
	Ib [A]	Iz [A]	12,3	24,7					5,1	33,6	5,1	33,6	5,1	33,6	9,6	33,6	7,2	33,6	0,5	18,4
	Un [V]	P [kW]	400	7,3		7,3			230	1	230	1	230	1	230	2	230	1,5	230	0,1
FONDO LINEA	Icc min [kA]	Icc max [kA]	0,33	1,6					0,26	0,6	0,26	0,6	0,26	0,6	0,26	0,6	0,26	0,6	0,19	0,4
	LUNGHEZZA [m]	dV TOTALE [%]	50	2,2					10	2,4	10	2,4	10	2,4	10	2,7	10	2,5	10	2,3
NOTE			FG18OM16-0,6/1 kV B2ca-s1a,d1,a1						FG17-450/750 V Cca-s1b,d1,a1		FG17-450/750 V Cca-s1b,d1,a1		FG17-450/750 V Cca-s1b,d1,a1		FG17-450/750 V Cca-s1b,d1,a1		FG17-450/750 V Cca-s1b,d1,a1		FG17-450/750 V Cca-s1b,d1,a1	

Ente nazionale per l'aviazione civile
AREOPORTO CIVILE DI LAMEZIA TERME (CZ)

Progetto Esecutivo

QUADRO
QUADRO ELETTRICO LOCALI AREA CERIMONIALE (QE.AC)

TITOLO
SCHEMA UNIFILARE DI POTENZA

FOGLIO 98 | SEGUE 99 | TOT. FOGLI 122

SEZIONE NORMALE

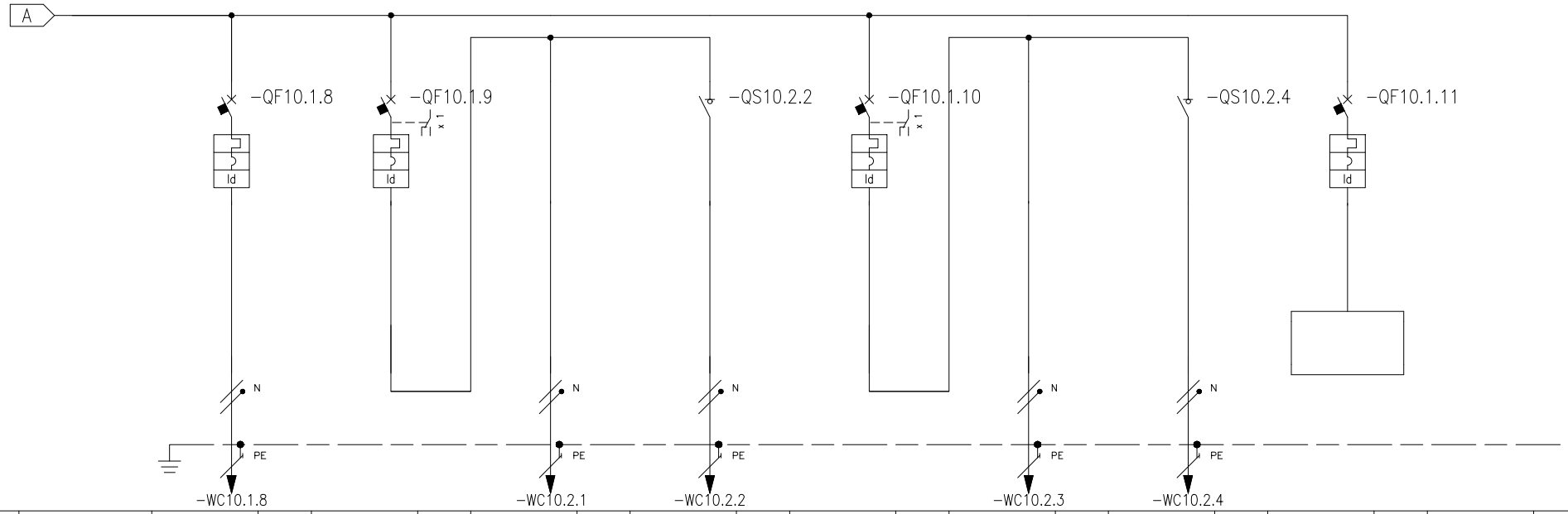

* Selettività
** Filiazione (valore in kA)

NUMERAZIONE MORSETTI			-WC10.1.8						-WC10.2.1			-WC10.2.2						-WC10.2.3			-WC10.2.4									
NUMERAZIONE CIRCUITO		DISTRIBUZIONE	9		L1NPE	10		L1NPE	11		L1NPE	12		L1N	13		L3NPE	14		L3NPE	15		L3N	16		L1NPE				
DESCRIZIONE CIRCUITO			-QAC.F7 Fan-coil e regolazione			Luce locali cerimoniale			-QAC.L1 Luce ordinaria (comando locale)			-QAC.L1E Luce emergenza			Luce locali bagni			-QAC.L2 Luce ordinaria (comando locale)			-QAC.L2E Luce emergenza			Riserva						
TIPO APPARECCHIO			iC40 a			iC40 a						iSW			iC40 a						iSW			iC40 a						
INTERRUTTORE	Icu [kA] / Icn [kA]		6			6									6									6						
Icu - CEI EN 60947-2	N° POLI	In [A]	1P+N	10		1P+N	10					2	20		1P+N	10					2	20		1P+N	16					
Icn - CEI EN 60898-1	CURVA/SGANCIATORE		C			C									C									C						
	Ir [A]	tr [s]	10			10									10									16						
	Isd [A]	tsd [s]	100			100									100									160						
	Ii [A]																													
	Ig [A]	tg [s]																												
DIFFERENZIALE	TIPO	CLASSE	Vigi	A		Vigi	A								Vigi	A								Vigi	A					
	Idn [A]	tdn [ms]	0,03	Istantaneo		0,03	Istantaneo								0,03	Istantaneo								0,03	Istantaneo					
CONTATTORE	TIPO	CLASSE																												
TELERUTTORE	BOBINA [V]	N. POLI	In [A]																											
TERMICO	TIPO	Irth [A]																												
FUSIBILE	N. POLI	In [A]																												
ALTRE APP.	TIPO	MODELLO																												
CONDUTTURA	TIPO ISOLAMENTO	POSA	EPR	03					EPR	03		EPR	03					EPR	03		EPR	03								
	SEZIONE FASE-N-PE/PEN [mmq]		1x1,5	1x1,5	1x1,5				1x2,5	1x2,5	1x2,5	1x1,5	1x1,5	1x1,5				1x2,5	1x2,5	1x2,5	1x1,5	1x1,5	1x1,5							
	Ib [A]	Iz [A]	1	18,4					1	21,7		0,2	16,1					1	21,7		0,2	16,1								
	Un [V]	P [kW]	230	0,2			0,25		230	0,2		230				0,25		230	0,2		230									
FONDO LINEA	Icc min [kA]	Icc max [kA]	0,19	0,4					0,23	0,5		0,19	0,4					0,23	0,5		0,19	0,4								
	LUNGHEZZA [m]	dV TOTALE [%]	10	2,3					10	2,3		10	2,3					10	2,3		10	2,3								
NOTE			FG17-450/750 V Cca-s1b,d1,a1						FG17-450/750 V Cca-s1b,d1,a1			FG17-450/750 V Cca-s1b,d1,a1						FG17-450/750 V Cca-s1b,d1,a1			FG17-450/750 V Cca-s1b,d1,a1									

Ente nazionale per l'aviazione civile **AREOPORTO CIVILE DI LAMEZIA TERME (CZ)**	**Progetto Esecutivo**	QUADRO QUADRO ELETTRICO LOCALI AREA CERIMONIALE (QE.AC) TITOLO SCHEMA UNIFILARE DI POTENZA	FOGLIO 99 · SEGUE 100 TOT. FOGLI 122

SEZIONE CONTINUITA' ASSOLUTA

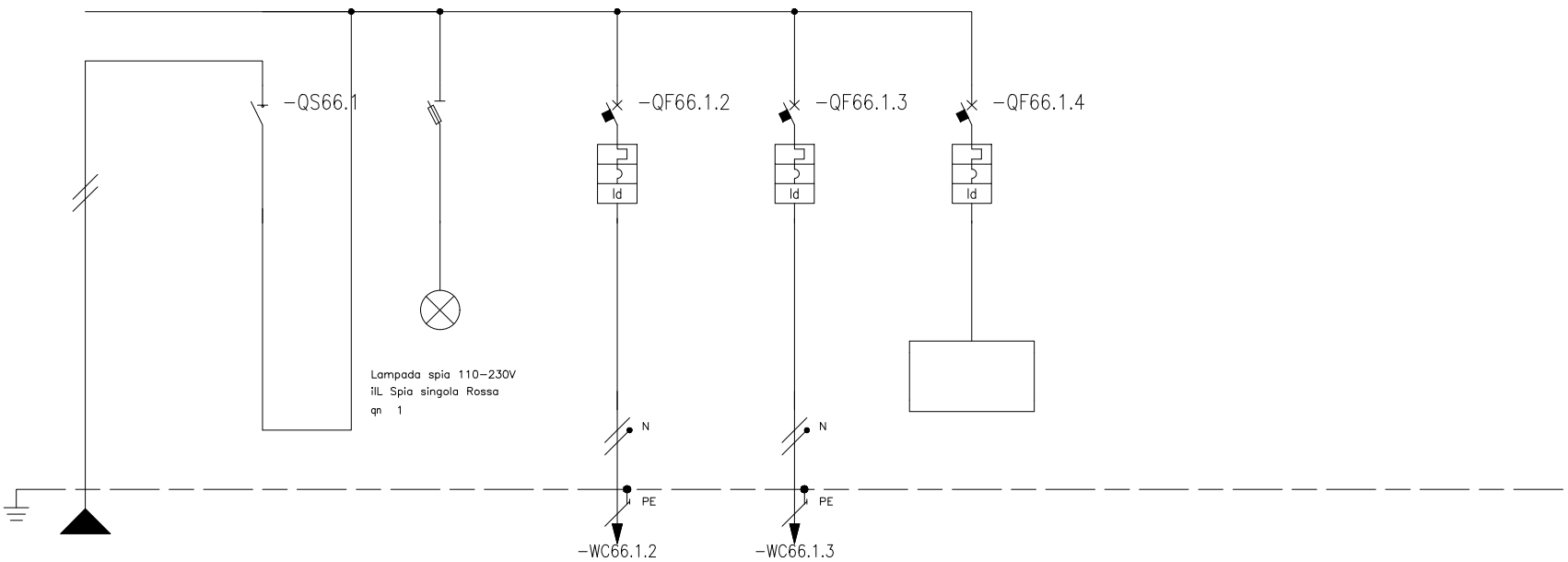

* Selettività
** Filiazione (valore in kA)

NUMERAZIONE MORSETTI

NUMERAZIONE CIRCUITO		DISTRIBUZIONE		L2NPE	1	L2N	2	L2NPE	3	L2NPE	4	L2NPE	5	L2NPE										
DESCRIZIONE CIRCUITO			Linea da QCA		Generale sez. continuità		Spie rete Sezione continuità		-QAC.C1 Prese fm impianti speciali		-QAC.C2 Prese fm PDL		Riserva											
TIPO APPARECCHIO					iSW	STI	1P+N Fus NFC (10,3x38)		iC40 a		iC40 a		iC40 a											
INTERRUTTORE	Icu [kA] / Icn [A]								4500		4500		4500											
Icu - CEI EN 60947-2	N° POLI	In [A]			2	40			1P+N	16	1P+N	16	1P+N	16										
Icn - CEI EN 60898-1	CURVA/SGANCIATORE								C		C		C											
	Ir [A]	tr [s]							16		16		16											
	Isd [A]	tsd [s]							160		160		160											
	Ii [A]																							
	Ig [A]	tg [s]																						
DIFFERENZIALE	TIPO	CLASSE							Vigi	A	Vigi	A	Vigi	A										
	Idn [A]	tdn [ms]							0,03	Istantaneo	0,03	Istantaneo	0,03	Istantaneo										
CONTATTORE	TIPO	CLASSE																						
TELERUTTORE	BOBINA [V]	N. POLI	In [A]																					
TERMICO	TIPO	Irth [A]																						
FUSIBILE	N. POLI	In [A]																						
ALTRE APP.	TIPO	MODELLO																						
CONDUTTURA	TIPO ISOLAMENTO	POSA	EPR	61					EPR	05	EPR	05												
	SEZIONE FASE-N-PE/PEN [mmq]		1x4 1x4 1x4						1x4 1x4 1x4		1x4 1x4 1x4													
	Ib [A]	Iz [A]	7,6	23,5					2,5	33,6	5,1	33,6												
	Un [V]	P [kW]	230			1,5			230	0,5	230	1												
FONDO LINEA	Icc min [kA]	Icc max [kA]	0,23	0,5					0,19	0,4	0,19	0,4												
	LUNGHEZZA [m]	dV TOTALE [%]	50	3,6					10	3,7	10	3,8												
NOTE			FG18OM16-0,6/1 kV B2ca-s1a,d1,a1						FG17-450/750 V Cca-s1b,d1,a1		FG17-450/750 V Cca-s1b,d1,a1													

Ente nazionale per l'aviazione civile
AREOPORTO CIVILE DI LAMEZIA TERME (CZ)

Progetto Esecutivo

QUADRO
QUADRO ELETTRICO LOCALI AREA CERIMONIALE (QE.AC)

TITOLO
SCHEMA UNIFILARE DI POTENZA

FOGLIO 100 | SEGUE 101 | TOT. FOGLI 122

QUADRO ELETTRICO MAGAZZINO DAY-TO-DAY (QE.MA1)

CARATTERISTICHE

Materiale		**Tercnopolimero autoestinguente**
Verniciatura esterna		**RAL 7035**
Classe d'isolamento		**II**
Sistema di distribuzione		**TN-S**
Tensione nominale		**400 V**
Frequenza nominale		**50/60 Hz**
Corrente nominale		**A**
Corrente di corto-circuito presunta		**<4,5 kA**
Corrente di corto-circuito di dimensionamento		**6 kA**
Tensione circuiti ausiliari		**230ac V**
Portata Sbarre		**A**
Grado di protezione	*Interno*	**IP2X**
	Esterno	**IP65**
Dimensioni	*Altezza*	**610 mm**
	Larghezza	**448 mm**
	Profondità	**160 mm**
Capacità moduli EN 50022		**3x18 din**
Forma di segregazione		**1**
Installazione		**A parete**
Accessori		**Portella in policarbonato trasparente**

ALIMENTAZIONE

Rete normale	**Da quadro elettrico generale terminal - sezione B - QGBT-B**
Rete privilegiata	**No**
Rete continuità assoluta	**No**
Rete sicurezza	**No**

NOTA BENE :

- *NON E' PREVISTO ALCUN RIPORTO SEGNALI AL SISTEMA DI TELECONTROLLO*

VISTA FRONTE QUADRO

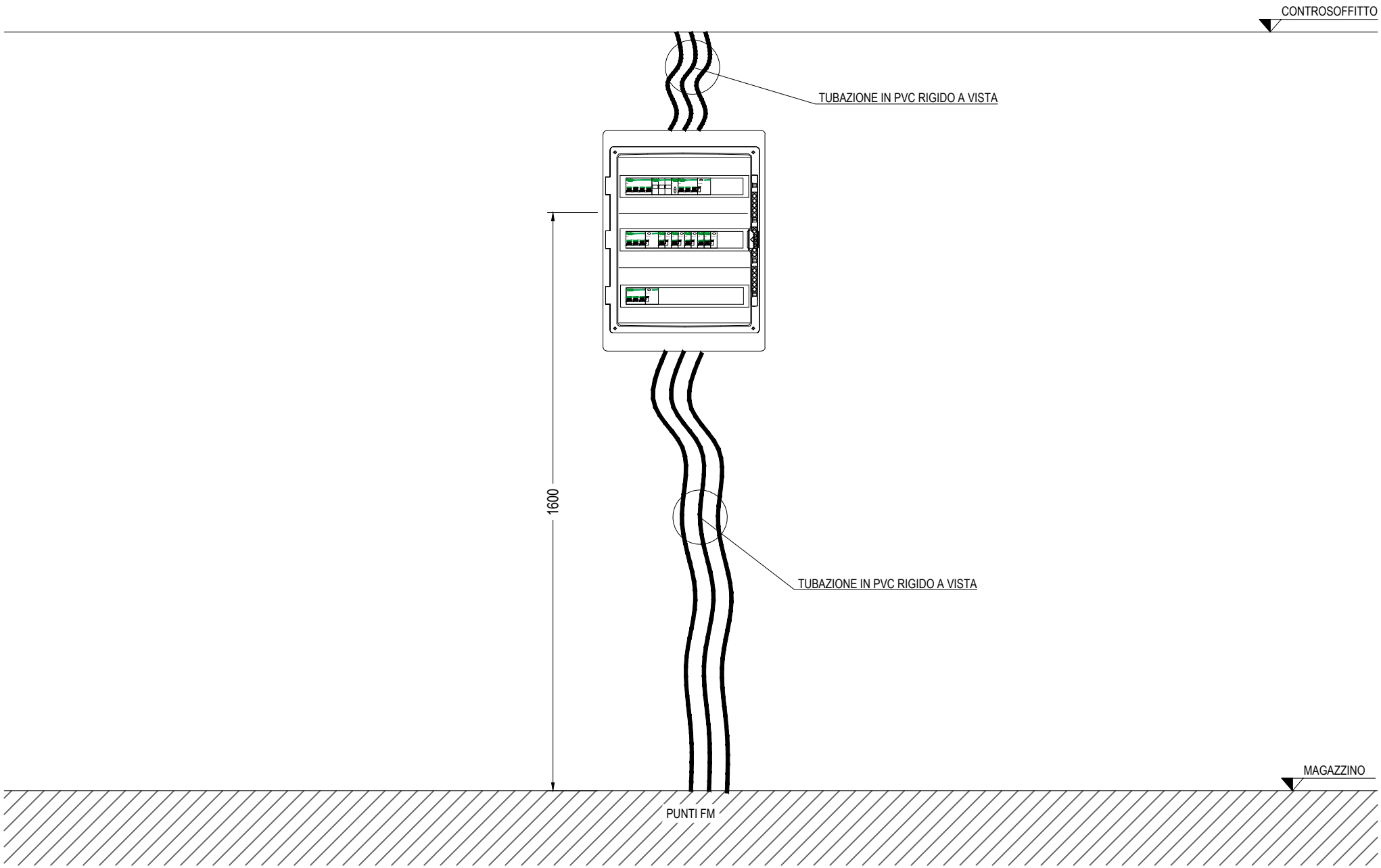

Ente nazionale per l'aviazione civile **AREOPORTO CIVILE DI LAMEZIA TERME (CZ)**	**Progetto Esecutivo**	QUADRO QUADRO ELETTRICO MAGAZZINO DAY-TO-DAY (QE.MA1) TITOLO VISTA FRONTE QUADRO	FOGLIO 102 / SEGUE 103 TOT. FOGLI 122

SEZIONE NORMALE

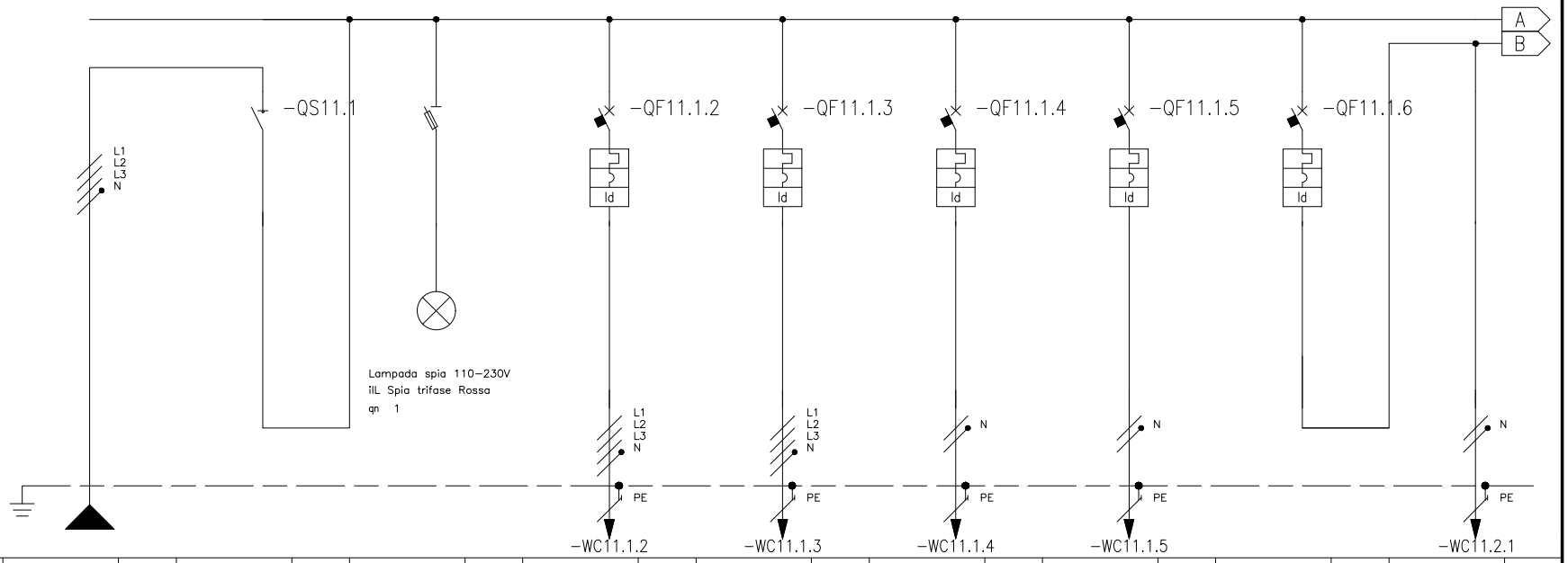

* Selettività

** Filiazione (valore in kA)

NUMERAZIONE CIRCUITO	DISTRIBUZIONE		L1L2L3NPE	1	L1L2L3N	2	L1L2L3NPE	3	L1L2L3NPE	4	L1L2L3NPE	5	L2NPE	6	L3NPE	7	L1NPE	8	L1NPE
DESCRIZIONE CIRCUITO			Linea da QGBT-B	Generale sez. normale		Spie rete Sezione normale		-QMA.F1 Prese fm CEE linea 1		-QMA.F2 Prese fm CEE linea 2		-QMA.F3 Prese fm di servizio		-QMA.F4 Fan-coil e regolazione		Luce locale		-QMA.L1 Luce ordinaria (comando locale)	
TIPO APPARECCHIO				iSW	STI	3P+N Fus NFC (10,3x38)		iC40 a		iC40 a		iC40 a		iC40 a		iC40 a			
INTERRUTTORE	Icu [kA] / Icn [A]							6		6		6		6		6			
Icu - CEI EN 60947-2	N° POLI	In [A]		4	40			3P+N	16	3P+N	16	1P+N	16	1P+N	10	1P+N	10		
Icn - CEI EN 60898	CURVA/SGANCIATORE							C		C		C		C		C			
	Ir [A]	tr [s]						16		16		16		10		10			
	Isd [A]	tsd [s]						160		160		160		100		100			
	Ii [A]																		
	Ig [A]	tg [s]																	
DIFFERENZIALE	TIPO	CLASSE						Vigi	A	Vigi	A	Vigi	A	Vigi	A	Vigi	AC		
	Idn [A]	tdn [ms]						0,03	Istantaneo	0,03	Istantaneo	0,03	Istantaneo	0,03	Istantaneo	0,03	Istantaneo		
CONTATTORE	TIPO	CLASSE																	
TELERUTTORE	BOBINA [V]	N. POLI / In [A]																	
TERMICO	TIPO	Irth [A]																	
FUSIBILE	N. POLI	In [A]																	
ALTRE APP.	TIPO	MODELLO																	
CONDUTTURA	TIPO ISOLAMENTO	POSA	EPR	61				EPR	03A	EPR	03A	EPR	03A	EPR	03A			EPR	03A
	SEZIONE FASE-N-PE/PEN [mmq]		1x10 / 1x10 / 1x10					1x2,5 / 1x2,5 / 1x2,5		1x2,5 / 1x2,5 / 1x2,5		1x4 / 1x4 / 1x4		1x1,5 / 1x1,5 / 1x1,5				1x1,5 / 1x1,5 / 1x1,5	
	Ib [A]	Iz [A]	11,9	33,2				3,4	20,8	3,4	20,8	5,1	32	1	17,6			1	17,6
	Un [V]	P [kW]	400	5,45		5,45		400	2	400	2	230	1	230	0,2		0,25	230	0,2
FONDO LINEA	Icc min [kA]	Icc max [kA]	0,16	0,7				0,13	0,6	0,13	0,6	0,14	0,3	0,12	0,3			0,12	0,3
	LUNGHEZZA [m]	dV TOTALE [%]	180	3,2				10	3,3	10	3,3	10	3,4	10	3,3			10	3,3
NOTE			FG18OM16-0,6/1 kV B2ca-s1a,d1,a1					FG18OM16-0,6/1 kV B2ca-s1a,d1,a1		FG18OM16-0,6/1 kV B2ca-s1a,d1,a1		FG18OM16-0,6/1 kV B2ca-s1a,d1,a1		FG18OM16-0,6/1 kV B2ca-s1a,d1,a1				FG18OM16-0,6/1 kV B2ca-s1a,d1,a1	

Ente nazionale per l'aviazione civile
AREOPORTO CIVILE DI LAMEZIA TERME (CZ)

Progetto Esecutivo

QUADRO: QUADRO ELETTRICO MAGAZZINO DAY-TO-DAY (QE.MA1)

TITOLO: SCHEMA UNIFILARE DI POTENZA

FOGLIO 103 | SEGUE 104 | TOT. FOGLI 122

SEZIONE NORMALE

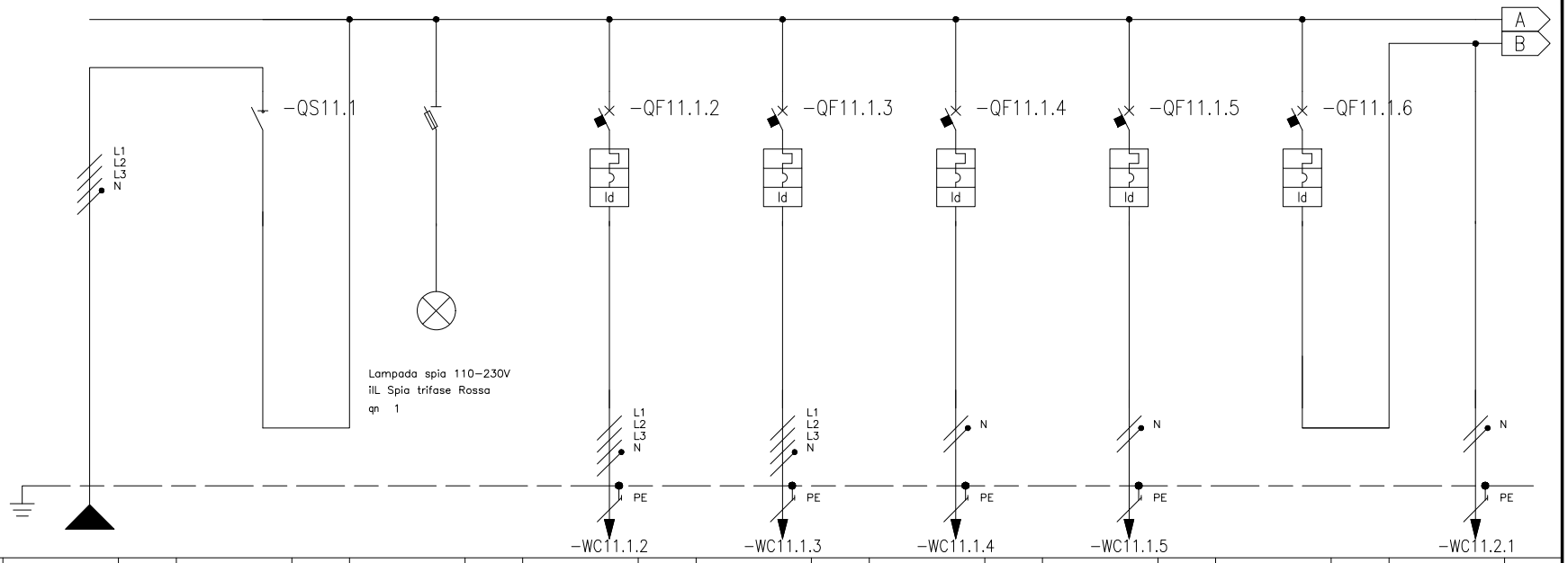

* Selettività

** Filiazione (valore in kA)

NUMERAZIONE CIRCUITO	DISTRIBUZIONE		L1L2L3NPE	1	L1L2L3N	2	L1L2L3NPE	3	L1L2L3NPE	4	L1L2L3NPE	5	L2NPE	6	L3NPE	7	L1NPE	8	L1NPE
DESCRIZIONE CIRCUITO			Linea da QGBT-B	Generale sez. normale		Spie rete Sezione normale		-QMA.F1 Prese fm CEE linea 1		-QMA.F2 Prese fm CEE linea 2		-QMA.F3 Prese fm di servizio		-QMA.F4 Fan-coil e regolazione		Luce locale		-QMA.L1 Luce ordinaria (comando locale)	
TIPO APPARECCHIO				iSW	STI	3P+N Fus NFC (10,3x38)		iC40 a		iC40 a		iC40 a		iC40 a		iC40 a			
INTERRUTTORE	Icu [kA] / Icn [A]							6		6		6		6		6			
Icu - CEI EN 60947-2	N° POLI	In [A]		4	40			3P+N	16	3P+N	16	1P+N	16	1P+N	10	1P+N	10		
Icn - CEI EN 60898	CURVA/SGANCIATORE							C		C		C		C		C			
	Ir [A]	tr [s]						16		16		16		10		10			
	Isd [A]	tsd [s]						160		160		160		100		100			
	Ii [A]																		
	Ig [A]	tg [s]																	
DIFFERENZIALE	TIPO	CLASSE						Vigi	A	Vigi	A	Vigi	A	Vigi	A	Vigi	AC		
	Idn [A]	tdn [ms]						0,03	Istantaneo	0,03	Istantaneo	0,03	Istantaneo	0,03	Istantaneo	0,03	Istantaneo		
CONTATTORE	TIPO	CLASSE																	
TELERUTTORE	BOBINA [V]	N. POLI / In [A]																	
TERMICO	TIPO	Irth [A]																	
FUSIBILE	N. POLI	In [A]																	
ALTRE APP.	TIPO	MODELLO																	
CONDUTTURA	TIPO ISOLAMENTO	POSA	EPR	61				EPR	03A	EPR	03A	EPR	03A	EPR	03A			EPR	03A
	SEZIONE FASE-N-PE/PEN [mmq]		1x10 / 1x10 / 1x10					1x2,5 / 1x2,5 / 1x2,5		1x2,5 / 1x2,5 / 1x2,5		1x4 / 1x4 / 1x4		1x1,5 / 1x1,5 / 1x1,5				1x1,5 / 1x1,5 / 1x1,5	
	Ib [A]	Iz [A]	11,9	33,2				3,4	20,8	3,4	20,8	5,1	32	1	17,6			1	17,6
	Un [V]	P [kW]	400	5,45		5,45		400	2	400	2	230	1	230	0,2		0,25	230	0,2
FONDO LINEA	Icc min [kA]	Icc max [kA]	0,16	0,7				0,13	0,6	0,13	0,6	0,14	0,3	0,12	0,3			0,12	0,3
	LUNGHEZZA [m]	dV TOTALE [%]	180	3,2				10	3,3	10	3,3	10	3,4	10	3,3			10	3,3
NOTE			FG18OM16-0,6/1 kV B2ca-s1a,d1,a1					FG18OM16-0,6/1 kV B2ca-s1a,d1,a1		FG18OM16-0,6/1 kV B2ca-s1a,d1,a1		FG18OM16-0,6/1 kV B2ca-s1a,d1,a1		FG18OM16-0,6/1 kV B2ca-s1a,d1,a1				FG18OM16-0,6/1 kV B2ca-s1a,d1,a1	

Ente nazionale per l'aviazione civile
AREOPORTO CIVILE DI LAMEZIA TERME (CZ)

Progetto Esecutivo

QUADRO: QUADRO ELETTRICO MAGAZZINO DAY-TO-DAY (QE.MA1)

TITOLO: SCHEMA UNIFILARE DI POTENZA

FOGLIO 104 | SEGUE 105 | TOT. FOGLI 122

QUADRO ELETTRICO TIPOLOGICO LOCALE MECCANICO (QE.LM)

CARATTERISTICHE

Materiale		**Tercnopolimero autoestinguente**
Verniciatura esterna		**RAL 7035**
Classe d'isolamento		**II**
Sistema di distribuzione		**TN-S**
Tensione nominale		**230** V
Frequenza nominale		**50/60** Hz
Corrente nominale		A
Corrente di corto-circuito presunta		**<4,5** kA
Corrente di corto-circuito di dimensionamento		**6** kA
Tensione circuiti ausiliari		**230ac** V
Portata Sbarre		A
Grado di protezione	*Interno*	**IP2X**
	Esterno	**IP65**
Dimensioni	*Altezza*	**460** mm
	Larghezza	**340** mm
	Profondità	**160** mm
Capacità moduli EN 50022		**2x12 din**
Forma di segregazione		**1**
Installazione		**A parete**
Accessori		**Portella in policarbonato trasparente**

ALIMENTAZIONE

Rete normale	**Da quadro elettrico generale terminal - sezione A - QGBT-A**
Rete privilegiata	**No**
Rete continuità assoluta	**No**
Rete sicurezza	**No**

NOTA BENE :

- *NON E' PREVISTO ALCUN RIPORTO SEGNALI AL SISTEMA DI TELECONTROLLO*

VISTA FRONTE QUADRO

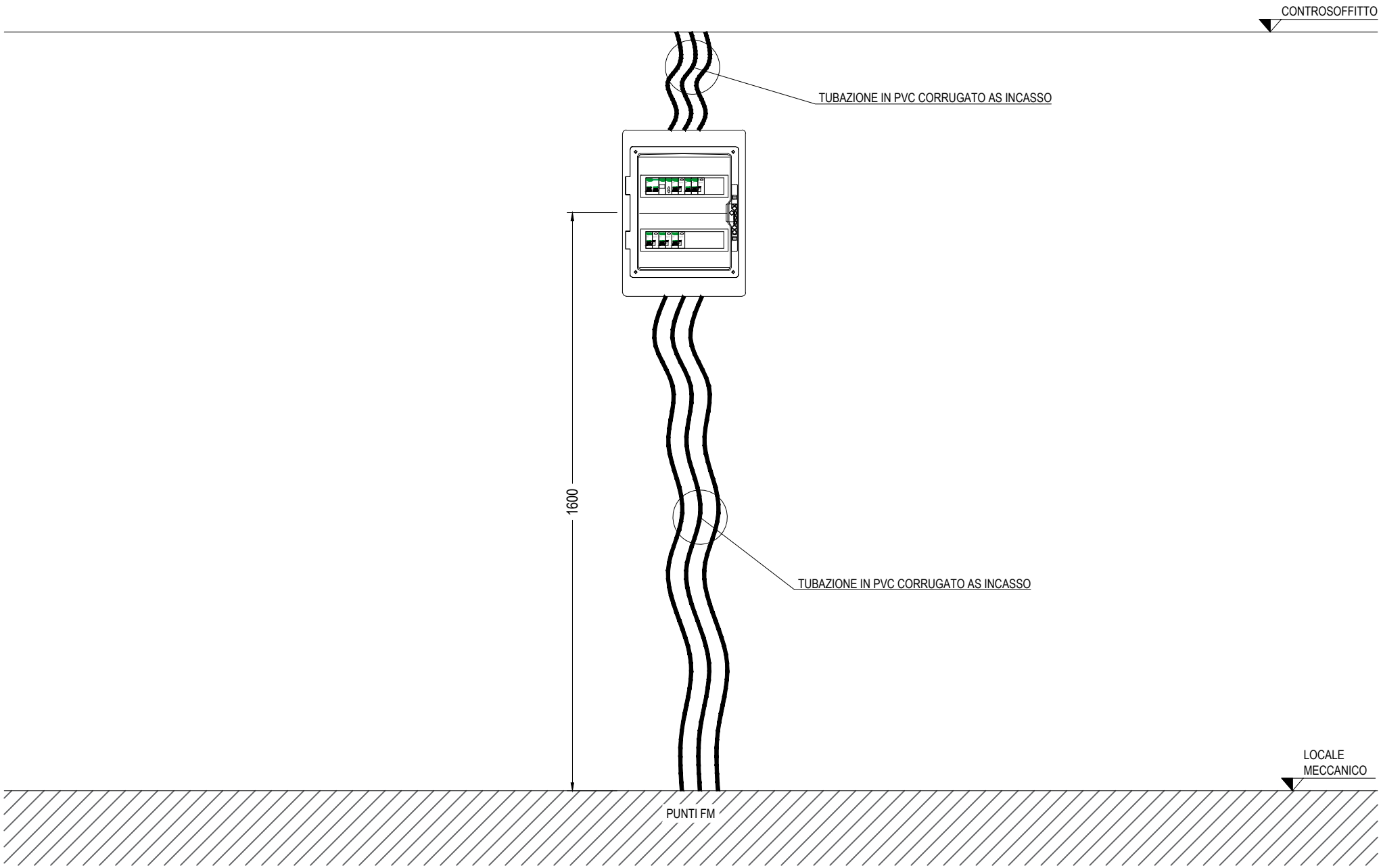

Ente nazionale per l'aviazione civile **AREOPORTO CIVILE DI LAMEZIA TERME (CZ)**	**Progetto Esecutivo**	QUADRO QUADRO ELETTRICO TIPOLOGICO LOCALE MECCANICO (QE.LM) TITOLO VISTA FRONTE QUADRO	FOGLIO 106 / SEGUE 107 TOT. FOGLI 122

SEZIONE NORMALE

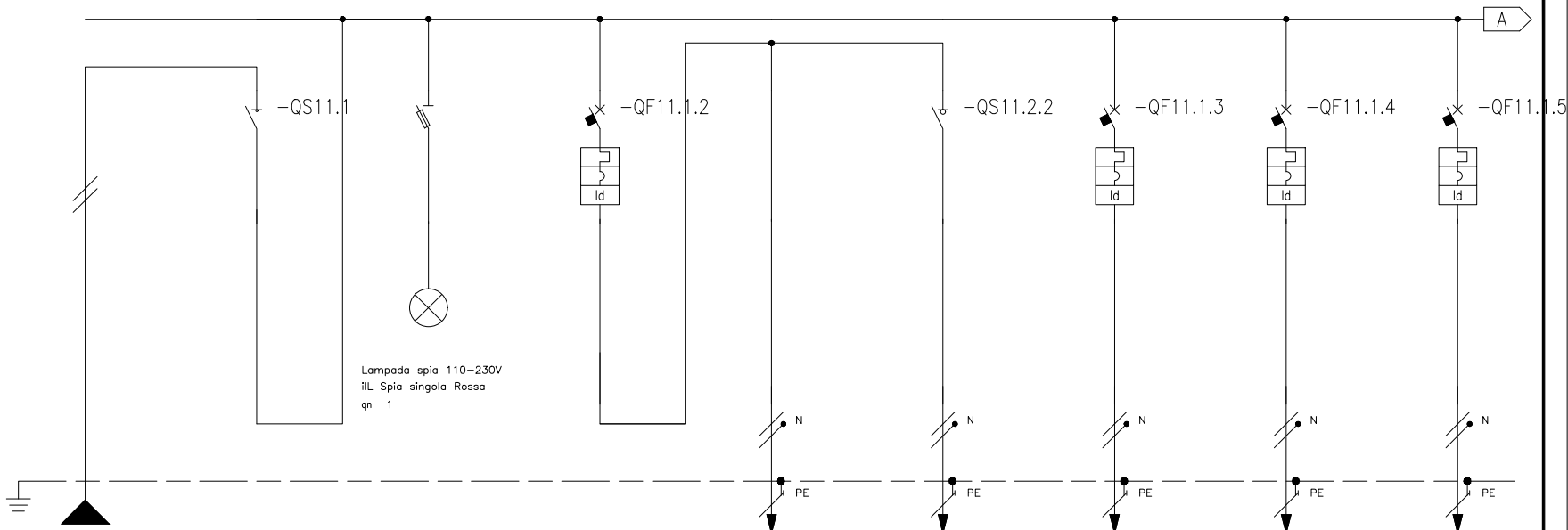

* Selettività

** Filiazione (valore in kA)

NUMERAZIONE MORSETTI																															
NUMERAZIONE CIRCUITO		DISTRIBUZIONE			L1NPE	1		L1N	2		L1NPE	3		L1NPE	4		L1NPE	5		L1N	6		L1NPE	7		L1NPE	8		L1NPE
DESCRIZIONE CIRCUITO			Linea da QGBT-A			Generale sez. normale			Spie rete			Luce locale tecnico			-QLM.L1 Luce ordinaria (comando locale)			-QLM.L1E Luce emergenza			-QLM.F1 Prese fm servizio			-QLM.F2 Lame d'aria bussola ingresso			-QLM.F3 Pompa di calore bagni		
TIPO APPARECCHIO						iSW		STI	1P+N Fus NFC (10,3x38)			iC40 a						iSW			iC40 a			iC40 a			iC40 a		
INTERRUTTORE	Icu [kA] / Icn [A]											6									6			6			6		
Icu - CEI EN 60947-2	N° POLI	In [A]				2	40					1P+N	10					2	20		1P+N	16		1P+N	16		1P+N	16	
Icn - CEI EN 60898	CURVA/SGANCIATORE											C									C			C			C		
	Ir [A]	tr [s]										10									16			16			16		
	Isd [A]	tsd [s]										100									160			160			160		
	Ii [A]																												
	Ig [A]	tg [s]																											
DIFFERENZIALE	TIPO	CLASSE										Vigi	AC								Vigi	A		Vigi	A		Vigi	A	
	Idn [A]	tdn [ms]										0,03	Istantaneo								0,03	Istantaneo		0,3	Istantaneo		0,03	Istantaneo	
CONTATTORE	TIPO	CLASSE																											
TELERUTTORE	BOBINA [V]	N. POLI	In [A]																										
TERMICO	TIPO	Irth [A]																											
FUSIBILE	N. POLI	In [A]																											
ALTRE APP.	TIPO	MODELLO																											
CONDUTTURA	TIPO ISOLAMENTO	POSA	EPR		61										EPR		03	EPR		03	EPR		05	EPR		03A	EPR		03A
	SEZIONE FASE-N-PE/PEN [mmq]		1x10	1x10	1x10										1x2,5	1x2,5	1x2,5	1x1,5	1x1,5	1x1,5	1x4	1x4	1x4	1x4	1x4	1x4	1x4	1x4	1x4
	Ib [A]	Iz [A]	14,6		39,8										1		21,7	0,2		16,1	2,5		33,6	5,1		32	5,8		32
	Un [V]	P [kW]	230				2,95						0,25		230		0,2	230			230		0,5	230		1	230		1,2
FONDO LINEA	Icc min [kA]	Icc max [kA]	0,35		0,8										0,28		0,7	0,25		0,6	0,3		0,7	0,27		0,6	0,3		0,7
	LUNGHEZZA [m]	dV TOTALE [%]	80		3,4										5		3,5	5		3,4	5		3,5	10		3,6	5		3,6
NOTE			FG18OM16-0,6/1 kV B2ca-s1a,d1,a1												FG17-450/750 V Cca-s1b,d1,a1			FG17-450/750 V Cca-s1b,d1,a1			FG17-450/750 V Cca-s1b,d1,a1			FG18OM16-0,6/1 kV B2ca-s1a,d1,a1			FG18OM16-0,6/1 kV B2ca-s1a,d1,a1		

Ente nazionale per l'aviazione civile
AREOPORTO CIVILE DI LAMEZIA TERME (CZ)

Progetto Esecutivo

QUADRO
QUADRO ELETTRICO TIPOLOGICO LOCALE MECCANICO (QE.LM)

TITOLO
SCHEMA UNIFILARE DI POTENZA

FOGLIO 107 | SEGUE 108 | TOT. FOGLI 122

SEZIONE NORMALE

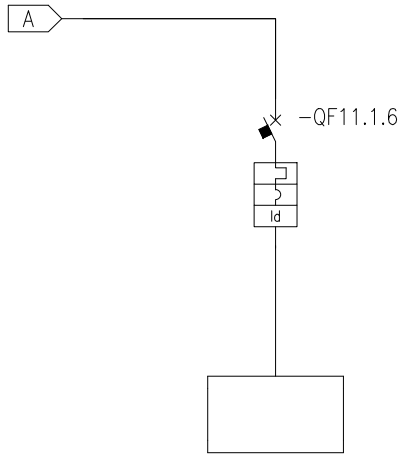

* Selettività
** Filiazione (valore in kA)

NUMERAZIONE MORSETTI

NUMERAZIONE CIRCUITO		DISTRIBUZIONE	9	L1NPE
DESCRIZIONE CIRCUITO			Riserva	
TIPO APPARECCHIO			iC40 a	
INTERRUTTORE	Icu [kA] / Icn [A]		6	
Icu - CEI EN 60947-2	N POLI	In [A]	1P+N	16
Icn - CEI EN 60898-1	CURVA/SGANCIATORE		C	
	Ir [A]	tr [s]	16	
	Isd [A]	tsd [s]	160	
	Ii [A]			
	Ig [A]	tg [s]		
DIFFERENZIALE	TIPO	CLASSE	Vigi	A
	Idn [A]	tdn [ms]	0,03	Istantaneo
CONTATTORE	TIPO	CLASSE		
TELERUTTORE	BOBINA [V]	N. POLI / In [A]		
TERMICO	TIPO	Irth [A]		
FUSIBILE	N. POLI	In [A]		
ALTRE APP.	TIPO	MODELLO		
CONDUTTURA	TIPO ISOLAMENTO	POSA		
	SEZIONE FASE-N-PE/PEN [mmq]			
	Ib [A]	Iz [A]		
	Un [V]	P [kW]		
FONDO LINEA	Icc min [kA]	Icc max [kA]		
	LUNGHEZZA [m]	dV TOTALE [%]		
NOTE				

Ente nazionale per l'aviazione civile **AREOPORTO CIVILE DI LAMEZIA TERME (CZ)**	**Progetto Esecutivo**	QUADRO QUADRO ELETTRICO TIPOLOGICO LOCALE MECCANICO (QE.LM) TITOLO SCHEMA UNIFILARE DI POTENZA	FOGLIO 108 / SEGUE 109 TOT. FOGLI 122

QUADRO ELETTRICO TIPOLOGICO BANCO GATE IMBARCO (QE.GA)

CARATTERISTICHE

Materiale		**Tercnopolimero autoestinguente**
Verniciatura esterna		**RAL 9003**
Classe d'isolamento		**II**
Sistema di distribuzione		**TN-S**
Tensione nominale		**230** V
Frequenza nominale		**50/60** Hz
Corrente nominale		A
Corrente di corto-circuito presunta		**<4,5** kA
Corrente di corto-circuito di dimensionamento		**6** kA
Tensione circuiti ausiliari		**230ac** V
Portata Sbarre		A
Grado di protezione	*Interno*	**IP2X**
	Esterno	**IP40**
Dimensioni	*Altezza*	**325** mm
	Larghezza	**256** mm
	Profondità	**100** mm
Capacità moduli EN 50022		**2x12 din**
Forma di segregazione		**1**
Installazione		**A parete sulla struttura del bancone**
Accessori		**Senza portella**

ALIMENTAZIONE

Rete normale	**No**
Rete privilegiata	**No**
Rete continuità assoluta	**Da quadro continuità QCA**
Rete sicurezza	**No**

NOTA BENE :

- *NON E' PREVISTO ALCUN RIPORTO SEGNALI AL SISTEMA DI TELECONTROLLO*

VISTA FRONTE QUADRO

BANCONE
GATE

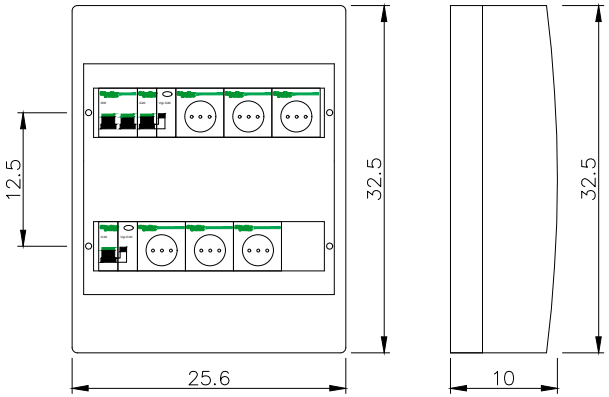

MINICOREOS LIGHT
TIPO MINI COREOS
IP40
MATERIALE ISOLANTE
AUTOESTINGUENTE
CONFORME CEI 23-48/23-49
CAPACITA' 24 MODULI

Ente nazionale per l'aviazione civile **AREOPORTO CIVILE DI LAMEZIA TERME (CZ)**	**Progetto Esecutivo**	QUADRO QUADRO ELETTRICO TIPOLOGICO BANCO GATE IMBARCO (QE.GA)	FOGLIO 110	SEGUE 111
		TITOLO VISTA FRONTE QUADRO	TOT. FOGLI 122	

SEZIONE CONTINUITA' ASSOLUTA

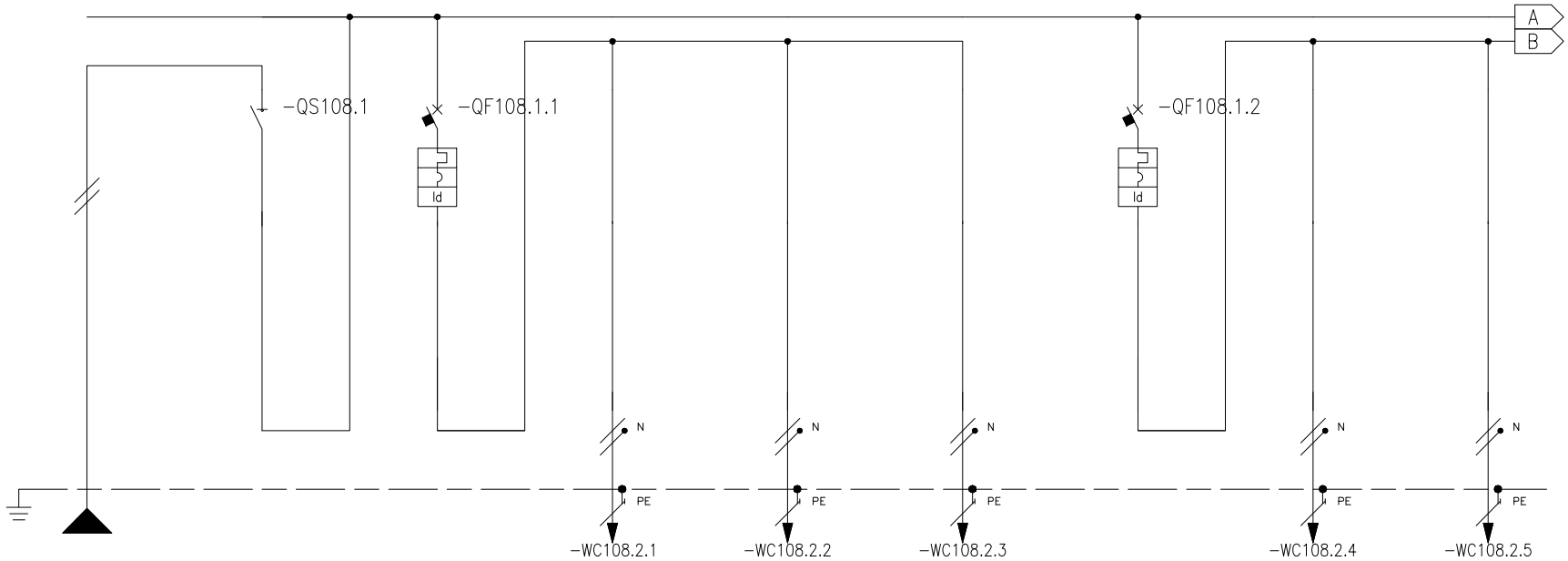

* Selettività
** Filiazione (valore in kA)

NUMERAZIONE MORSETTI											-WC108.2.1		-WC108.2.2		-WC108.2.3				-WC108.2.4		-WC108.2.5			
NUMERAZIONE CIRCUITO	DISTRIBUZIONE			L2NPE	1	L2N	2	L2NPE	3	L2NPE	4	L2NPE	5	L2NPE	6	L2NPE	7	L2NPE	8	L2NPE				
DESCRIZIONE CIRCUITO			Linea da QCA		Generale		Generale prese 1		Presa 2P+T UNEL		Presa 2P+T UNEL		Presa 2P+T UNEL		Generale prese 2		Presa 2P+T UNEL		Presa 2P+T UNEL					
TIPO APPARECCHIO					iSW		iC40 a								iC40 a									
INTERRUTTORE	Icu [kA] / Icn [A]						6								6									
Icu - CEI EN 60947-2	N2 POLI	In [A]			2	40	1P+N	16							1P+N	16								
Icn - CEI EN 60898	CURVA/SGANCIATORE						C								C									
	Ir [A]	tr [s]					16								16									
	Isd [A]	tsd [s]					160								160									
	Ii [A]																							
	Ig [A]	tg [s]																						
DIFFERENZIALE	TIPO	CLASSE					Vigi	A SI							Vigi	A SI								
	Idn [A]	tdn [ms]					0,03	Istantaneo							0,03	Istantaneo								
CONTATTORE	TIPO	CLASSE																						
TELERUTTORE	BOBINA [V]	N. POLI	In [A]																					
TERMICO	TIPO	Irth [A]																						
FUSIBILE	N. POLI	In [A]																						
ALTRE APP.	TIPO	MODELLO																						
CONDUTTURA	TIPO ISOLAMENTO	POSA	EPR	61					EPR	31	EPR	31	EPR	31			EPR	31	EPR	31				
	SEZIONE FASE-N-PE/PEN [mmq]		1x16	1x16	1x16				1x4	1x4	1x4	1x4	1x4	1x4	1x4	1x4	1x4	1x4	1x4	1x4	1x4	1x4		
	Ib [A]	Iz [A]	5,8	60,5					1	27,3	1	27,3	1	27,3			1	27,3	1	27,3				
	Un [V]	P [kW]	230			1,2		0,6	230	0,2	230	0,2	230	0,2		0,6	230	0,2	230	0,2				
FONDO LINEA	Icc min [kA]	Icc max [kA]	0,19	0,4					0,19	0,4	0,19	0,4	0,19	0,4			0,19	0,4	0,19	0,4				
	LUNGHEZZA [m]	dV TOTALE [%]	235	3,6					1	3,6	1	3,6	1	3,6			1	3,6	1	3,6				
NOTE			FG18OM16-0,6/1 kV B2ca-s1a,d1,a1						FG17-450/750 V Cca-s1b,d1,a1		FG17-450/750 V Cca-s1b,d1,a1		FG17-450/750 V Cca-s1b,d1,a1				FG17-450/750 V Cca-s1b,d1,a1		FG17-450/750 V Cca-s1b,d1,a1					

Ente nazionale per l'aviazione civile
AREOPORTO CIVILE DI LAMEZIA TERME (CZ)

Progetto Esecutivo

QUADRO
QUADRO ELETTRICO TIPOLOGICO BANCO GATE IMBARCO (QE.GA)

TITOLO
SCHEMA UNIFILARE DI POTENZA

FOGLIO 111 | SEGUE 112 | TOT. FOGLI 122

SEZIONE CONTINUITA' ASSOLUTA

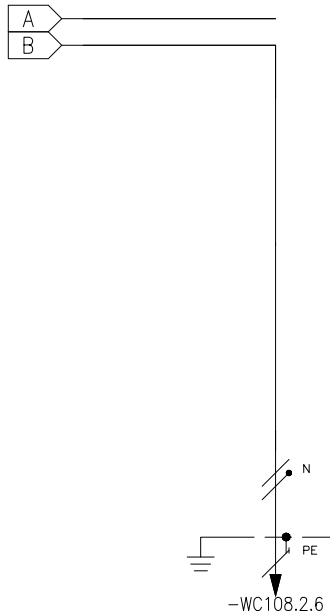

* Selettività
** Filiazione (valore in kA)

NUMERAZIONE MORSETTI																									
NUMERAZIONE CIRCUITO		DISTRIBUZIONE	9	L2NPE																					
DESCRIZIONE CIRCUITO			Presa 2P+T UNEL																						
TIPO APPARECCHIO																									
INTERRUTTORE	Icu [kA] / Icn [A]																								
Icu - CEI EN 60947-2	N2 POLI	In [A]																							
Icn - CEI EN 60898	CURVA/SGANCIATORE																								
	Ir [A]	tr [s]																							
	Isd [A]	tsd [s]																							
	Ii [A]																								
	Ig [A]	tg [s]																							
DIFFERENZIALE	TIPO	CLASSE																							
	Idn [A]	tdn [ms]																							
CONTATTORE	TIPO	CLASSE																							
TELERUTTORE	BOBINA [V]	N. POLI	In [A]																						
TERMICO	TIPO	Irth [A]																							
FUSIBILE	N. POLI	In [A]																							
ALTRE APP.	TIPO	MODELLO																							
CONDUTTURA	TIPO ISOLAMENTO	POSA	EPR	31																					
	SEZIONE FASE-N-PE/PEN [mmq]		1x4	1x4	1x4																				
	Ib [A]	Iz [A]	1	27,3																					
	Un [V]	P [kW]	230	0,2																					
FONDO LINEA	Icc min [kA]	Icc max [kA]	0,19	0,4																					
	LUNGHEZZA [m]	dV TOTALE [%]	1	3,6																					
NOTE			FG17-450/750 V Cca-s1b,d1,a1																						

Ente nazionale per l'aviazione civile **AREOPORTO CIVILE DI LAMEZIA TERME (CZ)**	**Progetto Esecutivo**	QUADRO QUADRO ELETTRICO TIPOLOGICO BANCO GATE IMBARCO (QE.GA) TITOLO SCHEMA UNIFILARE DI POTENZA	FOGLIO 112 / SEGUE 113 TOT. FOGLI 122

QUADRO ELETTRICO TIPOLOGICO BANCO CONTROLLO PASSAPORTI (QE.CP)

CARATTERISTICHE

Materiale		**Tercnopolimero autoestinguente**
Verniciatura esterna		**RAL 9003**
Classe d'isolamento		**II**
Sistema di distribuzione		**TN-S**
Tensione nominale		**230** V
Frequenza nominale		**50/60** Hz
Corrente nominale		A
Corrente di corto-circuito presunta		**<4,5** kA
Corrente di corto-circuito di dimensionamento		**6** kA
Tensione circuiti ausiliari		**230ac** V
Portata Sbarre		A
Grado di protezione	*Interno*	**IP2X**
	Esterno	**IP40**
Dimensioni	*Altezza*	**325** mm
	Larghezza	**256** mm
	Profondità	**100** mm
Capacità moduli EN 50022		**2x12 din**
Forma di segregazione		**1**
Installazione		**A parete sulla struttura del bancone**
Accessori		**Senza portella**

ALIMENTAZIONE

Rete normale	**No**
Rete privilegiata	**No**
Rete continuità assoluta	**Da quadro continuità QCA**
Rete sicurezza	**No**

NOTA BENE :

- *NON E' PREVISTO ALCUN RIPORTO SEGNALI AL SISTEMA DI TELECONTROLLO*

VISTA FRONTE QUADRO

BANCONE
CP

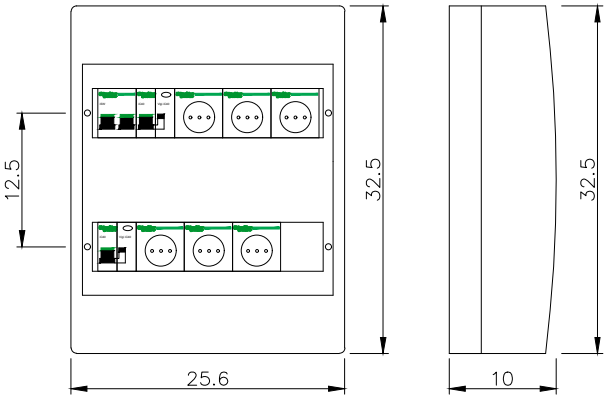

MINICOREOS LIGHT
TIPO MINI COREOS
IP40
MATERIALE ISOLANTE
AUTOESTINGUENTE
CONFORME CEI 23-48/23-49
CAPACITA' 24 MODULI

Ente nazionale per l'aviazione civile **AREOPORTO CIVILE DI LAMEZIA TERME (CZ)**	**Progetto Esecutivo**	QUADRO QUADRO ELETTRICO TIPOLOGICO BANCO CONTROLLO PASSAPORTI (QE.CP)	FOGLIO 114	SEGUE 115
		TITOLO VISTA FRONTE QUADRO	TOT. FOGLI 122	

SEZIONE CONTINUITA' ASSOLUTA

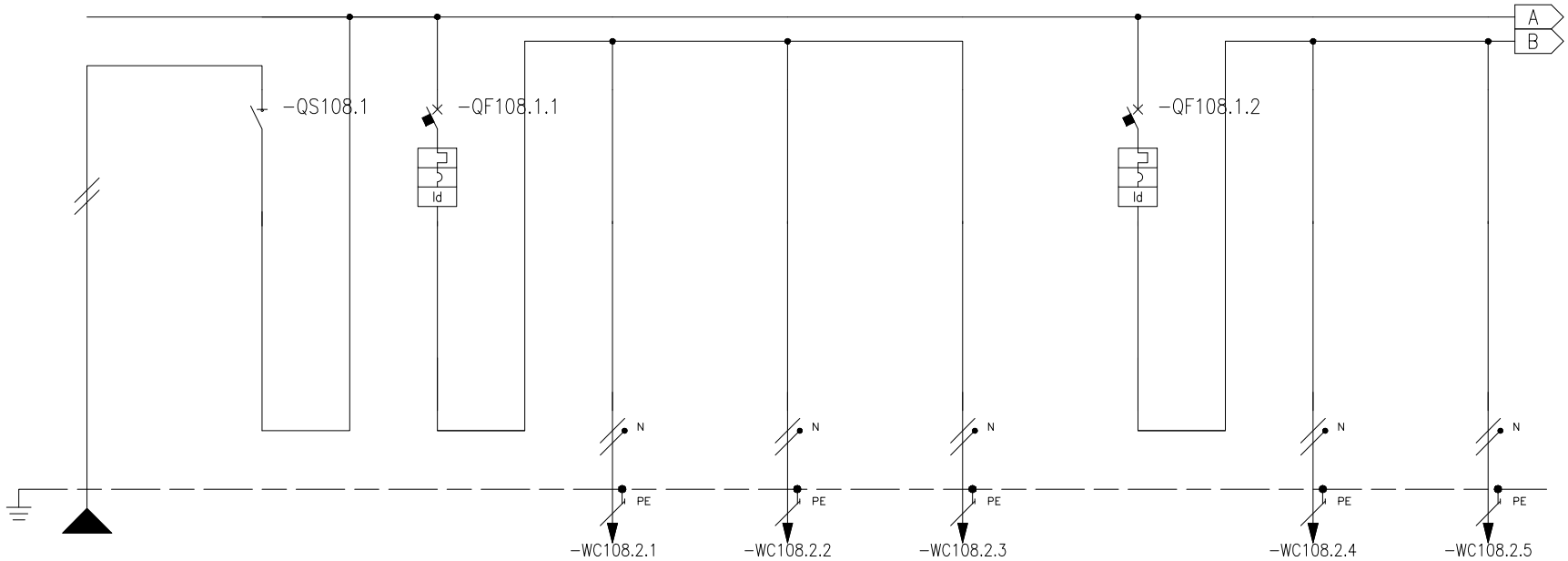

* Selettività
** Filiazione (valore in kA)

NUMERAZIONE MORSETTI											-WC108.2.1				-WC108.2.2				-WC108.2.3				-WC108.2.4				-WC108.2.5	
NUMERAZIONE CIRCUITO	DISTRIBUZIONE			L2NPE	1	L2N	2	L2NPE	3	L2NPE	4	L2NPE	5	L2NPE	6	L2NPE	7	L2NPE	8	L2NPE
DESCRIZIONE CIRCUITO			Linea da QCA		Generale		Generale prese 1		Presa 2P+T UNEL		Presa 2P+T UNEL		Presa 2P+T UNEL		Generale prese 2		Presa 2P+T UNEL		Presa 2P+T UNEL	
TIPO APPARECCHIO					iSW		iC40 a								iC40 a					
INTERRUTTORE	Icu [kA] / Icn [A]						6								6					
Icu - CEI EN 60947-2	N° POLI	In [A]			2	40	1P+N	16							1P+N	16				
Icn - CEI EN 60898	CURVA/SGANCIATORE						C								C					
	Ir [A]	tr [s]					16								16					
	Isd [A]	tsd [s]					160								160					
	Ii [A]																			
	Ig [A]	tg [s]																		
DIFFERENZIALE	TIPO	CLASSE					Vigi	A SI							Vigi	A SI				
	Idn [A]	tdn [ms]					0,03	Istantaneo							0,03	Istantaneo				
CONTATTORE	TIPO	CLASSE																		
TELERUTTORE	BOBINA [V]	N. POLI	In [A]																	
TERMICO	TIPO	Irth [A]																		
FUSIBILE	N. POLI	In [A]																		
ALTRE APP.	TIPO	MODELLO																		
CONDUTTURA	TIPO ISOLAMENTO	POSA	EPR	61					EPR	31	EPR	31	EPR	31			EPR	31	EPR	31
	SEZIONE FASE-N-PE/PEN [mmq]		1x16	1x16	1x16				1x4	1x4	1x4	1x4	1x4	1x4	1x4	1x4	1x4	1x4	1x4	1x4	1x4	1x4	1x4	1x4
	Ib [A]	Iz [A]	5,8	60,5					1	27,3	1	27,3	1	27,3			1	27,3	1	27,3
	Un [V]	P [kW]	230			1,2		0,6	230	0,2	230	0,2	230	0,2		0,6	230	0,2	230	0,2
FONDO LINEA	Icc min [kA]	Icc max [kA]	0,19	0,4					0,19	0,4	0,19	0,4	0,19	0,4			0,19	0,4	0,19	0,4
	LUNGHEZZA [m]	dV TOTALE [%]	235	3,6					1	3,6	1	3,6	1	3,6			1	3,6	1	3,6
NOTE			FG18OM16-0,6/1 kV B2ca-s1a,d1,a1						FG17-450/750 V Cca-s1b,d1,a1		FG17-450/750 V Cca-s1b,d1,a1		FG17-450/750 V Cca-s1b,d1,a1				FG17-450/750 V Cca-s1b,d1,a1		FG17-450/750 V Cca-s1b,d1,a1	

Ente nazionale per l'aviazione civile
AREOPORTO CIVILE DI LAMEZIA TERME (CZ)

Progetto Esecutivo

QUADRO
QUADRO ELETTRICO TIPOLOGICO BANCO CONTROLLO PASSAPORTI (QE.CP)

TITOLO
SCHEMA UNIFILARE DI POTENZA

FOGLIO 115 | SEGUE 116 | TOT. FOGLI 122

SEZIONE CONTINUITA' ASSOLUTA

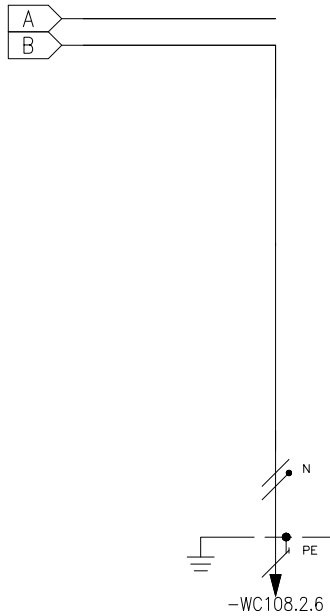

* Selettività
** Filiazione (valore in kA)

NUMERAZIONE MORSETTI				
NUMERAZIONE CIRCUITO		DISTRIBUZIONE	9	L2NPE
DESCRIZIONE CIRCUITO			Presa 2P+T UNEL	
TIPO APPARECCHIO				
INTERRUTTORE	Icu [kA] / Icn [A]			
Icu - CEI EN 60947-2	N2 POLI	In [A]		
Icn - CEI EN 60898	CURVA/SGANCIATORE			
	Ir [A]	tr [s]		
	Isd [A]	tsd [s]		
	Ii [A]			
	Ig [A]	tg [s]		
DIFFERENZIALE	TIPO	CLASSE		
	Idn [A]	tdn [ms]		
CONTATTORE	TIPO	CLASSE		
TELERUTTORE	BOBINA [V] N. POLI	In [A]		
TERMICO	TIPO	Irth [A]		
FUSIBILE	N. POLI	In [A]		
ALTRE APP.	TIPO	MODELLO		
CONDUTTURA	TIPO ISOLAMENTO	POSA	EPR	31
	SEZIONE FASE-N-PE/PEN [mmq]		1x4 1x4 1x4	
	Ib [A]	Iz [A]	1	27,3
	Un [V]	P [kW]	230	0,2
FONDO LINEA	Icc min [kA]	Icc max [kA]	0,19	0,4
	LUNGHEZZA [m]	dV TOTALE [%]	1	3,6
NOTE			FG17-450/750 V Cca-s1b,d1,a1	

Ente nazionale per l'aviazione civile
AREOPORTO CIVILE DI LAMEZIA TERME (CZ)

Progetto Esecutivo

QUADRO
QUADRO ELETTRICO TIPOLOGICO BANCO CONTROLLO PASSAPORTI (QE.CP)

TITOLO
SCHEMA UNIFILARE DI POTENZA

FOGLIO 116 | SEGUE 117 | TOT. FOGLI 122

QUADRO ELETTRICO TIPOLOGICO TELECONTROLLO (QTLC)

CARATTERISTICHE

Materiale		**Lamiera**
Verniciatura esterna		**RAL7035**
Classe d'isolamento		**I**
Sistema di distribuzione		**TN-S**
Tensione nominale		**230** V
Frequenza nominale		**50/60** Hz
Corrente nominale		**A**
Corrente di corto-circuito presunta		**<4,5** kA
Corrente di corto-circuito di dimensionamento		**6** kA
Tensione circuiti ausiliari		**230ac/24cc** V
Portata Sbarre		**A**
Grado di protezione	*Interno*	**IP20**
	Esterno	**IP55**
Dimensioni	*Altezza*	**2100** mm
	Larghezza	**800** mm
	Profondità	**800** mm
Capacità moduli EN 50022		
Forma di segregazione		**1**
Installazione		**A pavimento**
Accessori		

ALIMENTAZIONE

Rete normale	**No**
Rete privilegiata	**No**
Rete continuità assoluta	**Da quadro elettrico continuità assoluta - QCA**
Rete sicurezza	**No**

NOTA BENE :

- *NEL QUADRO QTLC SONO CABLATE LE APPARECCHIATURE DI RETE PER IL COLLEGAMENTO DELL'ANELLO IN FIBRA OTTICA TRA I QUADRI TLC DEL TERMINAL*
- *NEL QUADRO QTLC SONO CABLATE LE APPARECCHIATURE DI RETE PER IL COLLEGAMENTO DEI DATA LOGGER DEI VARI QUADRI ELETTRICI E DEGLI ALTRI COMPONENTI ELETTRICI CON PORTA DI COMUNICAZIONE IN RETE TCP/IP-MODBUS*
- *NEL QUADRO QTLC E' CABLATO IL PLC MODULARE CON SCHEDE I/O PER IL COLLEGAMENTO DEI SEGNALI DIGITALI DAI VARI QUADRI ELETTRICI*
- *SUL FRONTE PANNELLO E' PREVISTO UN TERMINALE OPERATORE TOUCH-SCREEN*
- *E' INCLUSA LA PROGRAMMAZIONE E CONFIGURAZIONE DEL PLC E DEGLI APPARATI DI RETE*
- *IL QTLC DEVE INTERFACCIARSI AL SISTEMA BMS AEROPORTUALE DI FORNITURA IMPIANTI MECCANICI (RIF. SIEMENS DESIGO) PER TRASFERIRE ALLO SCADA LE INFORMAZIONI RELATIVE AL SISTEMA DI TELECOMANDO E TELECONTROLLO DEGLI IMPIANTI ELETTRICI*

VISTA FRONTE QUADRO "INDICATIVA"

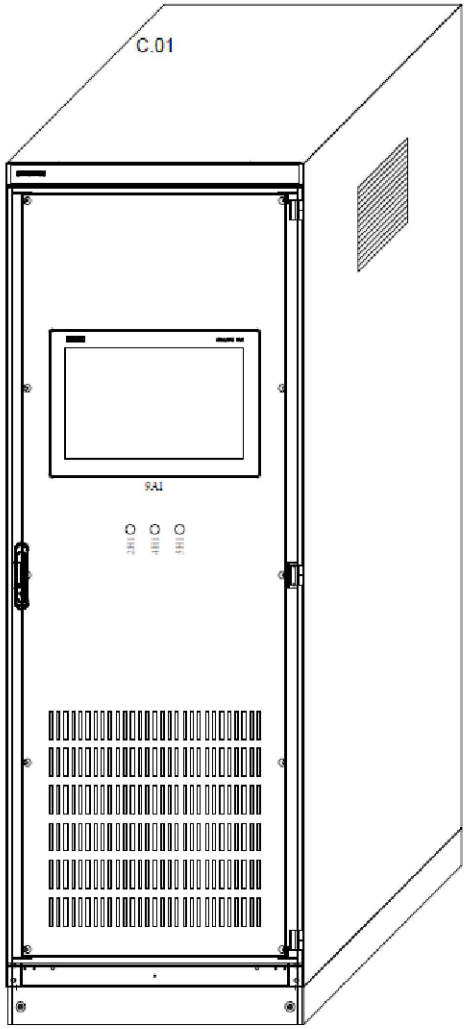

VISTA ESTERNA

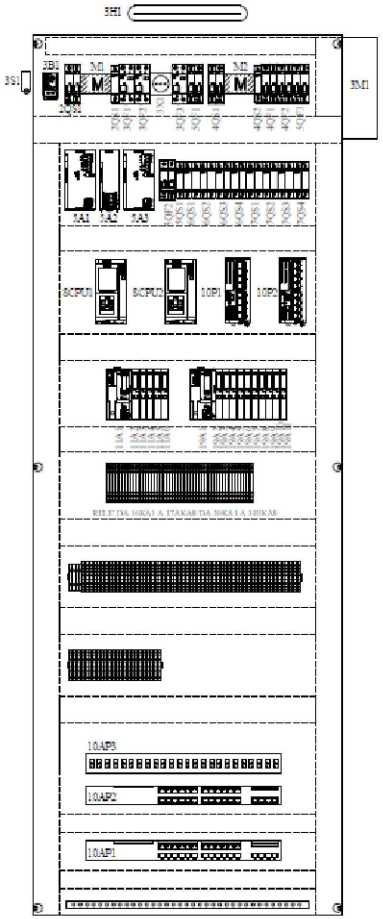

VISTA INTERNA

Ente nazionale per l'aviazione civile **AREOPORTO CIVILE DI LAMEZIA TERME (CZ)**	**Progetto Esecutivo**	QUADRO QUADRO ELETTRICO TIPOLOGICO TELECONTROLLO (QTLC)	FOGLIO 118 / SEGUE 119
		TITOLO VISTA FRONTE QUADRO	TOT. FOGLI 122

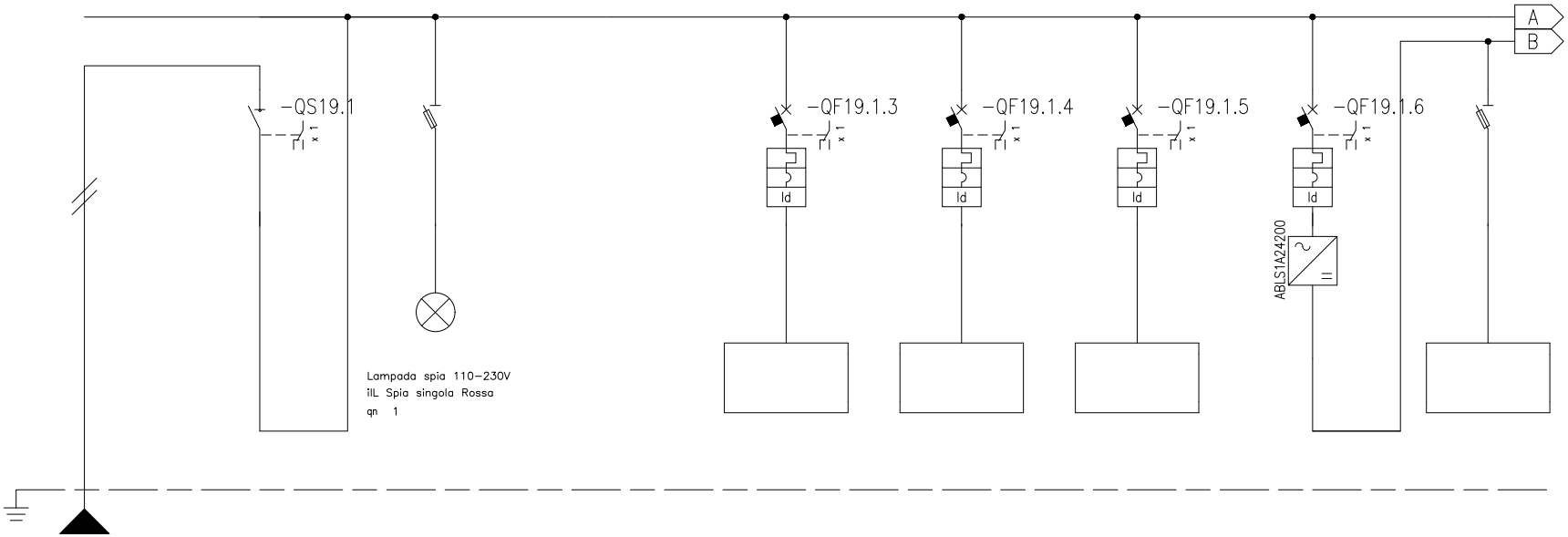

* Selettività

** Filiazione (valore in kA)

NUMERAZIONE MORSETTI

NUMERAZIONE CIRCUITO		DISTRIBUZIONE		L2NPE	1	L2N	2	L2NPE			4	L2NPE	5	L2NPE	6	L2NPE	7	L2NPE	8	L2NPE
DESCRIZIONE CIRCUITO			Linea da QSA.C3		Generale		Spie rete Sezione continuità				Prese di servizio (n.2 UNEL)		Anticondensa e ventilazione interna		Riserva 230Vac		Alimentatore 24Vcc apparati di rete		Switch di rete 1	
TIPO APPARECCHIO					iSW	STI	1P+N Fus NFC (10,3x38)				iC40 a		iC40 a		iC40 a		iC40 a		DF10 2P (690Vac/dc)	
INTERRUTTORE	Icu [kA] / Icn [A]										6		6		6		6			
Icu – CEI EN 60947-2	N° POLI	In [A]			2	40					1P+N	10	1P+N	10	1P+N	10	1P+N	10		
Icn – CEI EN 60898	CURVA/SGANCIATORE										C		C		C		C			
	Ir [A]	tr [s]									10		10		10		10			
	Isd [A]	tsd [s]									100		100		100		100			
	Ii [A]																			
	Ig [A]	tg [s]																		
DIFFERENZIALE	TIPO	CLASSE									Vigi	A	Vigi	A	Vigi	A	Vigi	A		
	Idn [A]	tdn [ms]									0,03	Istantaneo	0,03	Istantaneo	0,03	Istantaneo	0,03	Istantaneo		
CONTATTORE	TIPO	CLASSE																		
TELERUTTORE	BOBINA [V]	N. POLI	In [A]																	
TERMICO	TIPO	Irth [A]																		
FUSIBILE	N. POLI	In [A]																		
ALTRE APP.	TIPO	MODELLO																		
CONDUTTURA	TIPO ISOLAMENTO	POSA	EPR	43																
	SEZIONE FASE-N-PE/PEN [mmq]		1x4	1x4 1x4																
	Ib [A]	Iz [A]	7,6	22,8																
	Un [V]	P [kW]	230			1,5														
FONDO LINEA	Icc min [kA]	Icc max [kA]	0,72	1,7																
	LUNGHEZZA [m]	dV TOTALE [%]	10	1,4																
NOTE			FG16OM16-0,6/1 kV Cca-s1b,d1,a1																	

Ente nazionale per l'aviazione civile **AREOPORTO CIVILE DI LAMEZIA TERME (CZ)**	**Progetto Esecutivo**	QUADRO QUADRO ELETTRICO TIPOLOGICO TELECONTROLLO (QTLC) TITOLO SCHEMA UNIFILARE DI POTENZA	FOGLIO 119 SEGUE 120 TOT. FOGLI 122

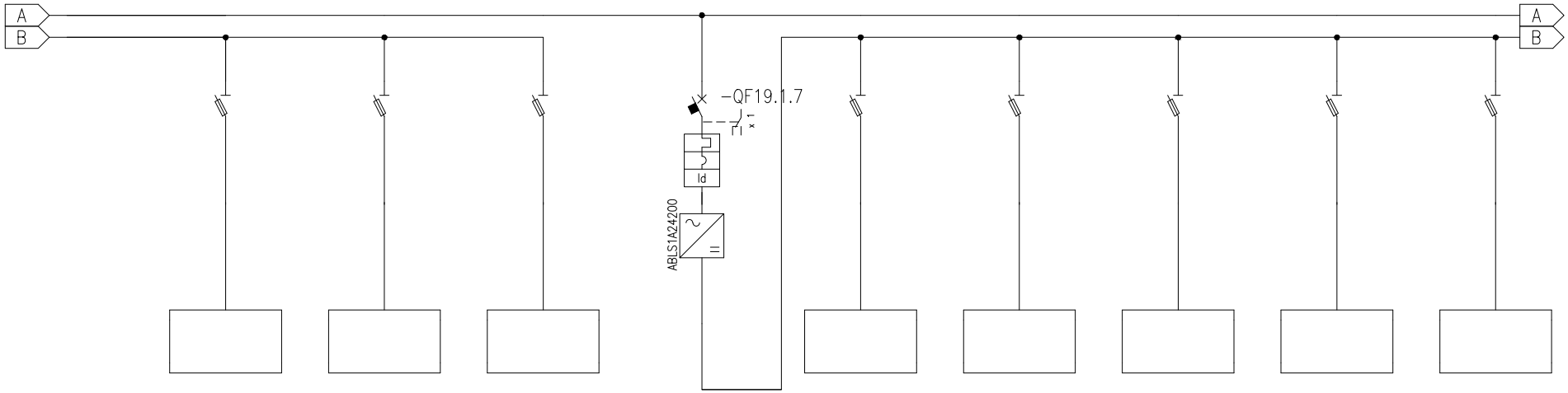

* Selettività

** Filiazione (valore in kA)

NUMERAZIONE MORSETTI

NUMERAZIONE CIRCUITO		DISTRIBUZIONE	9	L2NPE	10	L2NPE	11	L2NPE	12	L2NPE	13	L2NPE	14	L2NPE	15	L2NPE	16	L2NPE	17	L2NPE
DESCRIZIONE CIRCUITO			Switch di rete 2		Riserva		Riserva		Alimentatore 24Vcc PLC		CPU		Pannello operatore		Scheda I/O		Scheda I/O		Scheda I/O	
TIPO APPARECCHIO			DF10 2P (690Vac/dc)		DF10 2P (690Vac/dc)		DF10 2P (690Vac/dc)		iC40 a		DF10 2P (690Vac/dc)		DF10 2P (690Vac/dc)		DF10 2P (690Vac/dc)		DF10 2P (690Vac/dc)		DF10 2P (690Vac/dc)	
INTERRUTTORE	Icu [kA] / Icn [A]								6											
Icu – CEI EN 60947-2	N. POLI	In [A]							1P+N	10										
Icn – CEI EN 60898	CURVA/SGANCIATORE								C											
	Ir [A]	tr [s]							10											
	Isd [A]	tsd [s]							100											
	Ii [A]																			
	Ig [A]	tg [s]																		
DIFFERENZIALE	TIPO	CLASSE							Vigi	A										
	Idn [A]	tdn [ms]							0,03	Istantaneo										
CONTATTORE	TIPO	CLASSE																		
TELERUTTORE	BOBINA [V]	N. POLI / In [A]																		
TERMICO	TIPO	Irth [A]																		
FUSIBILE	N. POLI	In [A]																		
ALTRE APP.	TIPO	MODELLO																		
CONDUTTURA	TIPO ISOLAMENTO	POSA																		
	SEZIONE FASE-N-PE/PEN [mmq]																			
	Ib [A]	Iz [A]																		
	Un [V]	P [kW]																		
FONDO LINEA	Icc min [kA]	Icc max [kA]																		
	LUNGHEZZA [m]	dV TOTALE [%]																		
NOTE																				

Ente nazionale per l'aviazione civile
AREOPORTO CIVILE DI LAMEZIA TERME (CZ)

Progetto Esecutivo

QUADRO
QUADRO ELETTRICO TIPOLOGICO TELECONTROLLO (QTLC)

TITOLO
SCHEMA UNIFILARE DI POTENZA

FOGLIO 120 | SEGUE 121 | TOT. FOGLI 122

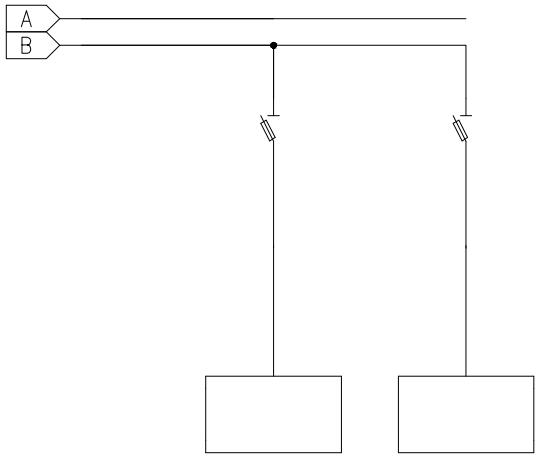

* Selettività

** Filiazione (valore in kA)

NUMERAZIONE MORSETTI

NUMERAZIONE CIRCUITO		DISTRIBUZIONE	18	L2NPE	19	L2NPE																	
DESCRIZIONE CIRCUITO			Scheda I/O		Scheda I/O																		
TIPO APPARECCHIO			DF10 2P (690Vac/dc)		DF10 2P (690Vac/dc)																		
INTERRUTTORE	Icu [kA] / Icn [A]																						
Icu – CEI EN 60947	N2 POLI	In [A]																					
Icn – CEI EN 60898	CURVA/SGANCIATORE																						
	Ir [A]	tr [s]																					
	Isd [A]	tsd [s]																					
	Ii [A]																						
	Ig [A]	tg [s]																					
DIFFERENZIALE	TIPO	CLASSE																					
	Idn [A]	tdn [ms]																					
CONTATTORE	TIPO	CLASSE																					
TELERUTTORE	BOBINA [V]	N. POLI	In [A]																				
TERMICO	TIPO	Irth [A]																					
FUSIBILE	N. POLI	In [A]																					
ALTRE APP.	TIPO	MODELLO																					
CONDUTTURA	TIPO ISOLAMENTO	POSA																					
	SEZIONE FASE-N-PE/PEN [mmq]																						
	Ib [A]	Iz [A]																					
	Un [V]	P [kW]																					
FONDO LINEA	Icc min [kA]	Icc max [kA]																					
	LUNGHEZZA [m]	dV TOTALE [%]																					
NOTE																							

Ente nazionale per l'aviazione civile **AREOPORTO CIVILE DI LAMEZIA TERME (CZ)**	**Progetto Esecutivo**	QUADRO QUADRO ELETTRICO TIPOLOGICO TELECONTROLLO (QTLC)	FOGLIO 121	SEGUE 122
		TITOLO SCHEMA UNIFILARE DI POTENZA	TOT. FOGLI 122	

COMPOSIZIONE INDICATIVA PLC SISTEMA DI TELECONTROLLO

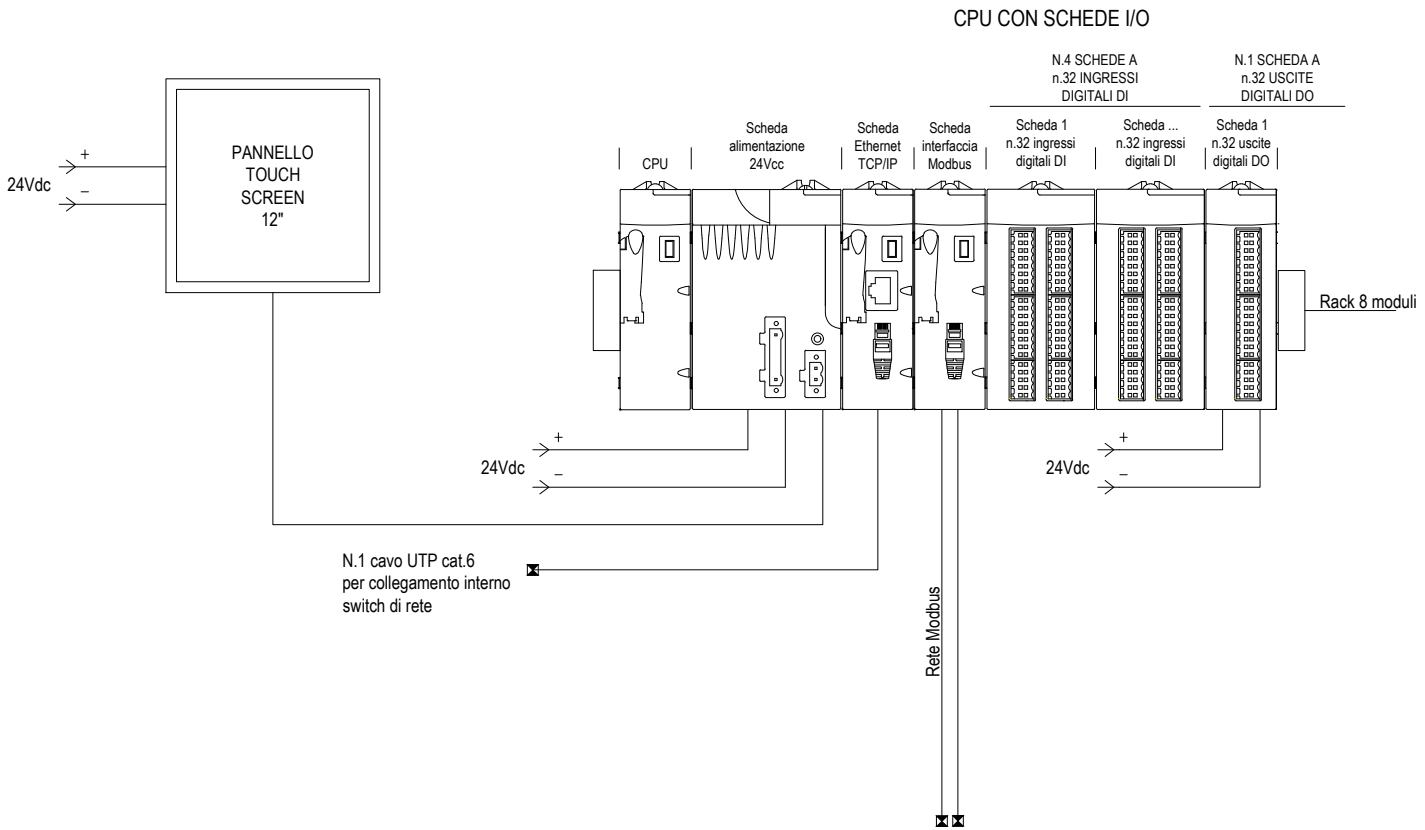

Ente nazionale per l'aviazione civile **AREOPORTO CIVILE DI LAMEZIA TERME (CZ)**	**Progetto Esecutivo**	QUADRO QUADRO ELETTRICO TIPOLOGICO TELECONTROLLO (QTLC)	FOGLIO 122	SEGUE
		TITOLO SCHEMA MULTIFILARE FUNZIONALE	TOT. FOGLI 122	